SPHERA®

DOCCE & ACCESSORI



BATH AND WELLNESS 2025



SPHERA®
DOCCE & ACCESSORI

IL SERVIZIO E L'AFFIDABILITÀ CHE CERCHI

Nata nel 1999 come Azienda produttrice di Saliscendi e Flessibili, Sphera è oggi una realtà in grado di offrire una gamma completa di Docce e Accessori per Rubinetteria. Qualità, Efficienza, Servizio, Flessibilità sono alla base del nostro lavoro quotidiano.

"Non ci sono limiti a ciò che puoi realizzare,
eccetto i limiti che ti poni"


WE ARE SPHERA

SPHERA®
DOCCE & ACCESSORI

INDICE

ACCIAIO 316 23

PANNELLI DOCCIA MULTIFUNZIONE 49

COLONNE DOCCIA TONDE 59

COLONNE DOCCIA QUADRATE 109

COLONNE DOCCIA DA ESTERNO 127

COLONNE A PAVIMENTO 137

SET DOCCIA 141

MISCELATORI E TERMOSTATICI 159

SOFFIONI DOCCIA 175

BRACCI DOCCIA 215

DOCCE 229

SUPPORTI, PRESE ACQUA E COMPONENTI 257

SALISCENDI 277

IDROSCOPINI 297

ACCESSORI 313

FLESSIBILI 325

RICAMBI PER COLONNE 335

SIFONI, SCARICHI, RUBINETTI SOTTO LAVABO E RICAMBI 347




ISPIRAZIONE
BENESSERE
EMOZIONE

AZIENDA

La sede di Sphera si trova in provincia di Novara a non molti km dall'Aeroporto Internazionale di Milano Malpensa e dal porto di Genova. Una posizione strategica che consente di rifornire i clienti Nazionali ed Internazionali con grande rapidità. Sphera è un'azienda focalizzata sull'innovazione con un costante investimento in ricerca e sviluppo al fine di soddisfare tutte le esigenze della clientela.

Nella sede di Gattico-Veruno dispone di uno stabilimento di oltre 11.000 m^2, con 3 magazzini di stoccaggio merce strutturati con processi di picking, kitting, packing, co-packing al fine di avere la massima reattività nella gestione delle richieste. Segno distintivo dell'azienda è proprio l'ampia quantità di prodotti disponibili a stock e la capacità di gestire con la massima rapidità ed efficienza l'ordine, dalla sua conferma alla spedizione.

11.000 m^2
SUPERFICIE STABILIMENTO

1.500.000
PRODOTTI MOVIMENTATI ALL'ANNO

3
MAGAZZINI DI STOCCAGGIO MERCE

Guarda il nostro
VIDEO AZIENDALE



SOSTENIBILITÀ

Sphera è un'azienda green orientata verso l'attenzione all'ambiente. L'energia rinnovabile è il futuro del nostro pianeta pertanto lo stabilimento dispone di un sistema di pannelli fotovoltaici che lo alimentano completamente sfruttando appieno l'energia solare, con un impatto ambientale fortemente ridotto. Inoltre Sphera è alla continua ricerca e sviluppo di prodotti che permettano di ridurre la quantità di acqua utilizzata durante il loro utilizzo. Sono riconoscibili all'interno del catalogo in quanto contraddistinti dal marchio

-30% **Water saving**

Una grande e continua attenzione è posta anche agli imballi sia in termini di riciclabilità che di dimensioni al fine di limitare inutili sprechi. Questo modello logistico contribuisce anche a ridurre i costi energetici di trasporto e delle relative emissioni di CO2 nell'ambiente.

1.400 m²

PANNELLI FOTOVOLTAICI



ACCIAIO

Nel rispetto dell'ambiente e nell'attenzione a salvaguardare la salute degli utilizzatori finali, Sphera ha sviluppato negli anni un'ampia gamma di prodotti in acciaio inossidabile 316; materiale nobile che garantisce una lunga durata nel tempo e la massima resistenza alla corrosione da parte degli agenti esterni oltre ad essere il materiale ecologico e riciclabile per eccellenza. Nelle pagine di questo catalogo troverete una sezione dedicata proprio agli articoli prodotti con questo materiale cosi da poter creare un ambiente bagno nel completo rispetto ambientale.

Più di 50

PRODOTTI A CATALOGO



AS
Acciaio 316



FINITURE

Sphera dispone di un moderno reparto di verniciatura a polvere di elevato standard qualitativo. Le vernici in polvere garantiscono una migliore copertura dei bordi e una finitura più uniforme rispetto a quelle liquide oltre ad una maggior rapidità di lavorazione che ci consente di rispondere rapidamente alle esigenze dei nostri clienti. Grazie al reparto di verniciatura interno, Sphera è in grado di proporre un'ampia gamma di colorazioni che si adattano ad ambienti moderni e classici oltre che alle svariate tipologie di rivestimento ad oggi in commercio.

8
NUOVE MODERNE FINITURE A POLVERE

11
FINITURE GALVANICHE



CR
Cromo



NS
Nichel spazzolato



NK
Nichel spazzolato opaco



RA
Rame



RO
Rame opaco



OA
Bronzo



BM
Bronzo opaco



DO
Oro



OS
Oro spazzolato opaco



BO
Bianco opaco



NO
Nero opaco



CN
Cromo nero



GS
Grafite



A1
Light stone

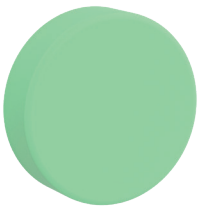

A2
Pastel green



A3
Terra di Siena



A4
Timeless rust



A5
Hot brown



A6
Tiffany



CURA E MANUTENZIONE

Una cura periodica del prodotto acquistato contribuirà a mantenerlo efficiente e performante nel tempo. Dopo ogni utilizzo, consigliamo di risciacquare con acqua ed eseguire un'asciugatura con panno morbido per eliminare eventuali residui di prodotti utilizzati per la cura del corpo ed evitare la formazione di depositi di calcare.

PRODOTTI DA UTILIZZARE PER LA PULIZIA: alcool, sapone liquido, detergenti neutri o a base di acido citrico diluiti con acqua, soluzione di acqua e aceto.

STRUMENTI DA UTILIZZARE: spugna morbida, panno in cotone o microfibra.

PRODOTTI DA EVITARE: detergenti contenenti sostanze abrasive o a base di acido cloridrico, formico, fosforico, acetico o fluoridrico, ammoniaca, candeggina, disinfettanti, spugne o spazzole abrasive.

DOCCE e SOFFIONI DOCCIA: i soffioni e le docce Sphera sono dotate di sistema anticalcare composto da morbidi ugelli in silicone che permette una facile pulizia. Al fine di evitare l'accumulo di calcare all'interno della doccia e/o del soffione doccia, è necessario effettuare una pulizia periodica degli ugelli in gomma siliconica, strofinandoli delicatamente. I soffioni doccia di Sphera sono Ispezionabili e quindi permettono una facile apertura per una migliore manutenzione.

AERATORI: i depositi di calcare e di impurità nei filtri possono essere rimossi smontando l'aeratore ed immergendolo in aceto diluito. Lasciare in ammollo qualche ora, lavare con acqua e sapone, quindi risciacquare.

FLESSIBILI: i flessibili Sphera sono dotati di sistema anti-torsione che ne garantisce un prolungato utilizzo nel tempo.

COLONNE DOCCIA DA ESTERNO: utilizzare sempre il limitatore di portata e di pressione in dotazione all'interno della confezione del prodotto. In caso di periodi prolungati di non utilizzo (tipicamente: uso della colonna limitato solo alla stagione estiva), la colonna doccia deve essere completamente svuotata e smontata conservandola in un lugo asciutto.

1. Chiudere il collegamento dell'acqua, scollegare il tubo dell'acqua.
2. Aprire la maniglia e far defluire la rimanente acqua nel serbatoio (circa 2 minuti).
3. Svitare il tappo in SENSO ANTIORARIO per svuotare il serbatoio.
4. Pulire e conservare le parti della doccia per la stagione successiva. Non utilizzare sale e/o liquidi antigelo nell'acqua.


SPHERA
Federico Chiesa
Juventus Club Mottarone
Juventus Club Malpensa


Red Bull
KTM
RAM
WP
MOTOREX
FACTORY RACING
SPHERA
DOCCE & ACCESSORI
OAKLEY

RESPONSABILITÀ SOCIALE E SPONSORIZZAZIONI

Sphera si impegna attivamente a supportare innumerevoli iniziative sia sul territorio nazionale che internazionale, riconoscendo l'importanza della responsabilità sociale come parte integrante della propria mission. La passione dei titolari per lo sport, in particolare, ha consentito all'azienda di diventare sponsor ufficiale di numerose manifestazioni sportive, contribuendo a promuovere valori fondamentali come il lavoro di squadra, la determinazione, il fair play.

Sphera ha avuto l'opportunità di collaborare con diverse associazioni e organizzazioni benefiche, sostenendo progetti che mirano a migliorare la vita delle comunità locali e a promuovere iniziative di inclusione sociale.

Un esempio è il supporto di Sphera al grande progetto di solidarietà che vede protagonista lo Juventus club Mottarone per la raccolta di fondi da destinare all'istituto Piemontese per la ricerca sul Cancro di Candiolo (Torino) un polo di eccellenza a livello mondiale nel quale viene fatta ricerca, cura e formazione scientifica.

La nostra azienda crede fermamente nel potere dello sport come strumento di coesione sociale e sviluppo personale, e per questo si impegna a investire anche in progetti che incoraggiano i giovani a praticare attività fisica, a sviluppare abilità sociali e a perseguire stili di vita sani. Sphera non solo sostiene eventi sportivi, ma partecipa attivamente anche alla creazione di opportunità per talenti emergenti, contribuendo così a costruire un futuro migliore.

I riconoscimenti ricevuti da svariati enti benefici testimoniano l'importanza delle attività svolte e l'impatto positivo che queste hanno avuto.

In questo modo, Sphera non solo promuove il suo marchio, ma si impegna a creare un impatto duraturo e significativo, riflettendo i valori di responsabilità, rispetto e solidarietà che sono al centro della nostra filosofia aziendale.

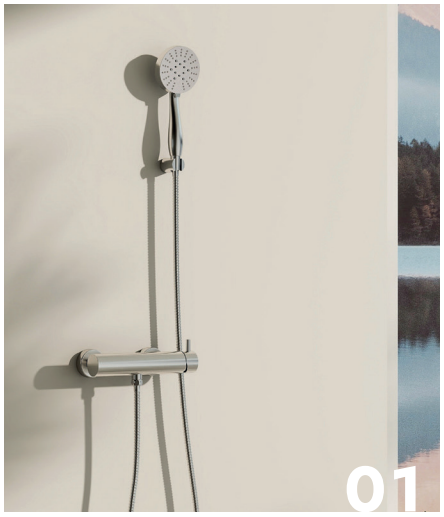

ACCIAIO 316 pag. 23



PANNELLI DOCCIA MULTIFUNZIONE pag. 49



COLONNE DOCCIA TONDE pag. 59



COLONNE DOCCIA QUADRATE pag. 109



COLONNE DOCCIA DA ESTERNO pag. 127



COLONNE A PAVIMENTO pag. 137



SET DOCCIA pag. 141



MISCELATORI E TERMOSTATICI pag. 159



SOFFIONI DOCCIA pag. 175

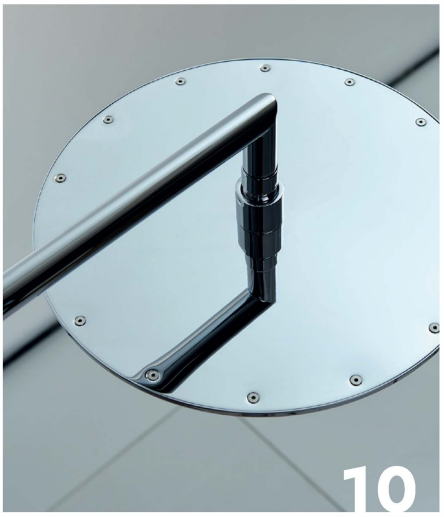

BRACCI DOCCIA pag. 215



DOCCE pag. 229



SUPPORTI, PRESE ACQUA E COMPONENTI pag. 257



SALISCENDI pag. 277



IDROSCOPINI pag. 297



ACCESSORI pag. 313



FLESSIBILI pag. 325



RICAMBI PER COLONNE pag. 335



SIFONI, SCARICHI, RUBINETTI SOTTO LAVABO E RICAMBI pag. 347


01

ACCIAIO 316

CLAIL9020AS

Colonna doccia da esterno

· Materiale: Acciaio 316
· Soffione integrato
· Con miscelatore, doccia e flessibile
· Easy box

CLAIL9020AS

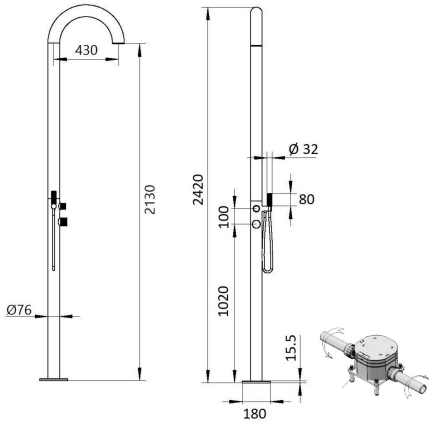



	1 Bar	2 Bar	3 Bar	4 Bar	5 Bar
Doccia	4.68	6.6	8.1	9.3	11.5
Soffione	5.9	8.5	10.6	12.3	15.3

CLAIL1100AS

Colonna doccia da esterno

· Materiale: Acciaio 316
· Soffione integrato
· Con miscelatore, doccia e flessibile
· 2 attacchi 1/2" F

CLAIL1100AS

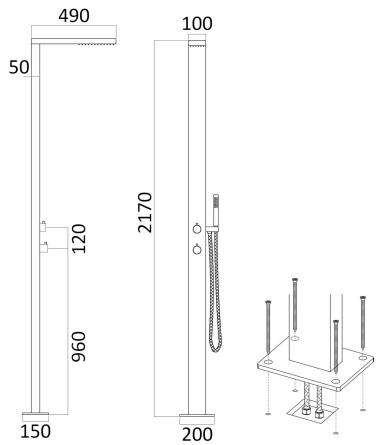



	1 Bar	2 Bar	3 Bar	4 Bar	5 Bar
Doccia	4.2	6.1	7.6	8.9	10
Soffione	4.1	6.2	7.9	9.2	10.5

CLAIL1105AS

Colonna doccia temporizzata da esterno

· Materiale: Acciaio 316
· Soffione integrato
· Rubinetto temporizzato 15 sec
· Acqua fredda
· Attacco 1/2" F

CLAIL1105AS

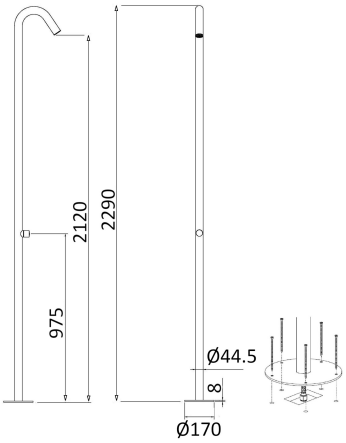



	1 Bar	2 Bar	3 Bar	4 Bar	5 Bar
Soffione	3.7	6	7.6	9	10.3

CLAIL1051AS

Colonna doccia da esterno

· Materiale: Acciaio 316
· Soffione doccia Ø 25 cm
· Con miscelatore, doccia e flessibile
· 2 attacchi 1/2" F

CLAIL1051AS

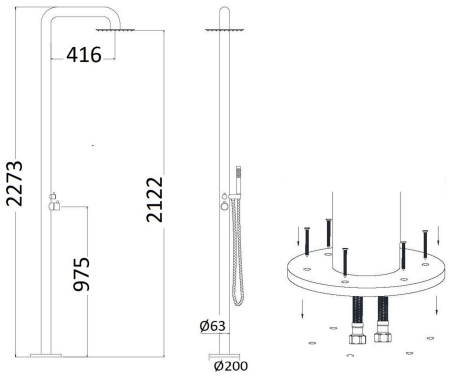



	1 Bar	2 Bar	3 Bar	4 Bar	5 Bar
Doccia	4.7	7.2	8.7	10.4	11.6
Soffione	4.9	7.1	9	10.4	11.7

CLAIL1057AS

Colonna doccia da esterno

· Materiale: Acciaio 316
· Soffione integrato
· Con miscelatore, doccia e flessibile
· 2 attacchi 1/2" F

CLAIL1057AS

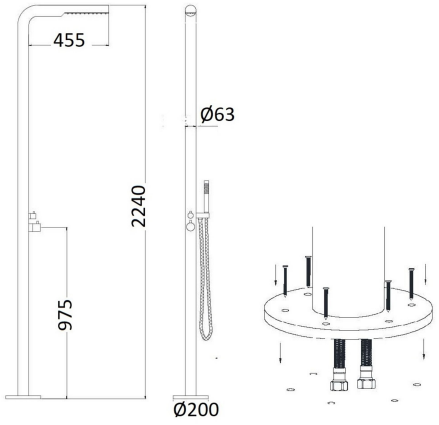



	1 Bar	2 Bar	3 Bar	4 Bar	5 Bar
Doccia	4.7	7.2	8.7	10.4	11.6
Soffione	5.6	8.3	10.4	12	13.6

CLAIL1092AS

Colonna doccia da esterno

· Materiale: Acciaio 316
· Soffione integrato
· Miscelatore
· Lavapiedi
· 2 attacchi 1/2" F

CLAIL1092AS

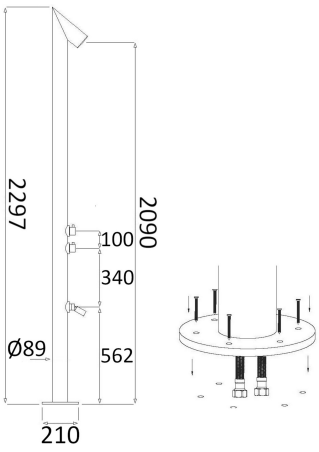



	1 Bar	2 Bar	3 Bar	4 Bar	5 Bar
Lavapiedi	4.2	6.5	8	9.3	10.6
Soffione	3.8	6	7.5	8.8	10.6

CP45

Set doccia

Composto da:

- SD3125003AS Soffione Vienna Ø 25 cm
- BD6045 Braccio doccia

· Materiale: Acciaio 316



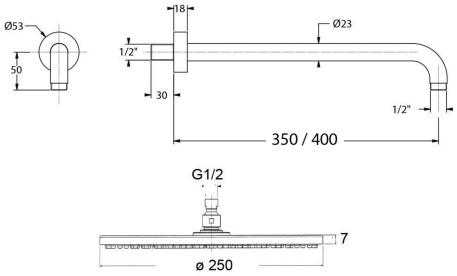

CP4535103AS	35 cm
CP4540103AS	40 cm

CP42

Set doccia

Composto da:

- SD3225003AS Soffione Parigi 25x25 cm
- BD6042 Braccio doccia

· Materiale: Acciaio 316



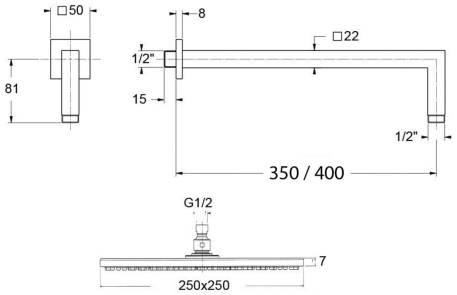

CP4235053AS	35 cm
CP4240053AS	40 cm

D5572Y153AS

Kit doccia con presa acqua

Composto da:

- DC5055009AS Doccia Artist
- DP3072003AS Supporto doccia
- FLI157201AS Flessibile D/A 150 cm

· Materiale: Acciaio 316



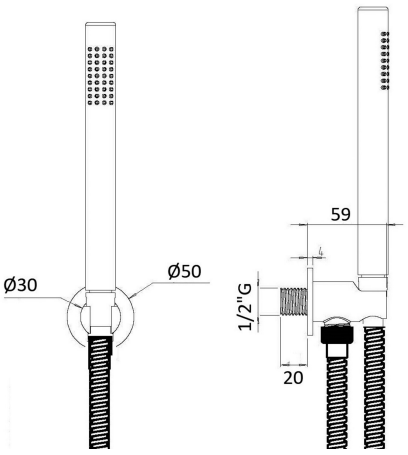

D5572Y153AS

D5764Y153AS

Kit doccia con presa acqua

Composto da:

- DC5057009AS Doccia Master
- DP3064003AS Supporto doccia
- FLI157201AS Flessibile D/A 150 cm

· Materiale: Acciaio 316



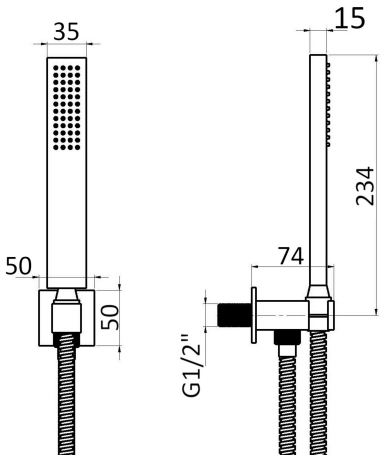

D5764Y153AS

D555PY153AS

Kit doccia con presa acqua

Composto da:

- DC5055009AS Doccia Artist
- DP3052P01AS Supporto doccia
- FLI157201AS Flessibile D/A 150 cm

· Materiale: Acciaio 316



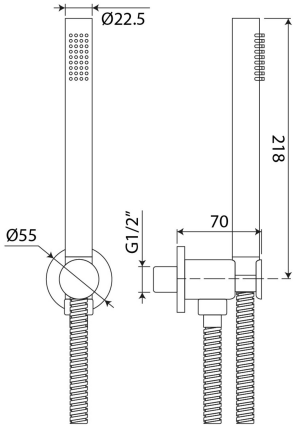

D555PY153AS

CL2166CC3AS

Colonna da pavimento

Composto da:

- DC5055009AS Doccia Artist
- FLI127201AS Flessibile D/A 120 cm

· Materiale: Acciaio 316

· Incluse parti incasso



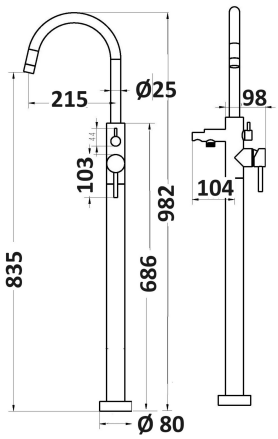

	1 Bar	2 Bar	3 Bar	4 Bar	5 Bar
Caduta	8	11.8	14.6	16.9	19.1

CL2166CC3AS

D7918O123AS

Set idroscopino

Composto da:

· DC5079101AS	Doccia shut off Reflex	
· FLI127201AS	Flessibile D/A	120cm
· RUIS18121AS	Miscelatore per idroscopino	

· Materiale: Acciaio 316



D7918O123AS

⚠ Per prevenire il rischio di rottura del flessibile che alimenta la doccia, si raccomanda di chiudere SEMPRE il rubinetto dopo l'uso.

D3018O123AS

Set idroscopino

Composto da:

· DC5030001AS	Doccia shut off Rosa 2 getti	
· FLI127201AS	Flessibile D/A	120cm
· RUIS18121AS	Miscelatore per idroscopino	

· Materiale: Acciaio 316



D3018O123AS

⚠ Per prevenire il rischio di rottura del flessibile che alimenta la doccia, si raccomanda di chiudere SEMPRE il rubinetto dopo l'uso.

D7917O123AS

Set idroscopino

Composto da:

· DC5079101AS	Doccia shut off Reflex	
· FLI127201AS	Flessibile D/A	120cm
· RUIS17121AS	Rubinetto per idroscopino	

· Materiale: Acciaio 316



D7917O123AS

⚠ Per prevenire il rischio di rottura del flessibile che alimenta la doccia, si raccomanda di chiudere SEMPRE il rubinetto dopo l'uso.



C74Q

Colonna doccia

· Materiale: Acciaio 316
· Asta Ø 24 mm
· Orientabile e regolabile in altezza
· Supporto doccia scorrevole in acciaio 316





Versione da comporre
Composto da:

· MX3C00003AS	Miscelatore minimalista esterno	

74P00000DAS

Versione completa
Composto da:

· SD3225003AS	Soffione Parigi	25x25 cm
· DC5057009AS	Doccia Master	
· FLI157201AS	Flessibile D/A	150 cm
· MX3C00003AS	Miscelatore minimalista esterno	

74P0519YD0AS

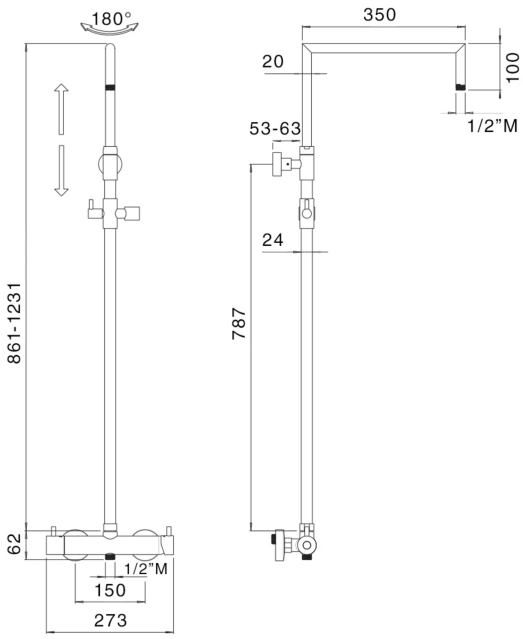

C74T

Colonna doccia

· Materiale: Acciaio 316
· Asta Ø 24 mm
· Orientabile e regolabile in altezza
· Supporto doccia scorrevole in acciaio 316





Versione da comporre
Composto da:

· MX3C00003AS	Miscelatore minimalista esterno	
74P00000DAS		

Versione completa
Composto da:

· VIENNA	Soffione Vienna	Ø 25 cm
· DC5055009AS	Doccia Artist	
· FLI157201AS	Flessibile D/A	150 cm
· MX3C00003AS	Miscelatore minimalista esterno	
74P1026YD0AS		

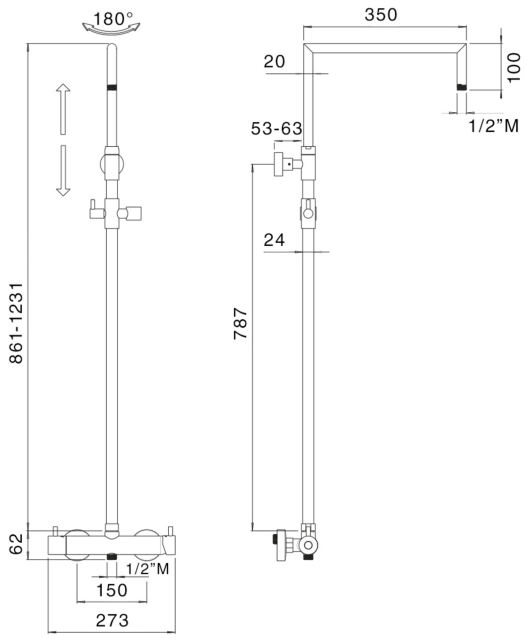

C15

Colonna doccia tonda

· Materiale: Acciaio 316
· Asta Ø 24 mm
· Orientabile e regolabile in altezza
· Supporto doccia scorrevole in acciaio 316





Versione da comporre		
Composto da:		
· MX3C00003AS	Miscelatore minimalista esterno	
Versione da comporre		
15P00000DAS	Acciaio 316	

Versione completa		
Composto da:		
· VIENNA	Soffione Vienna	Ø 25 cm
· DC5055009AS	Doccia Artist	
· FLI157201AS	Flessibile D/A	150 cm
· MX3C00003AS	Miscelatore minimalista esterno	
Versione completa		
15P1026YD0AS	Acciaio 316	

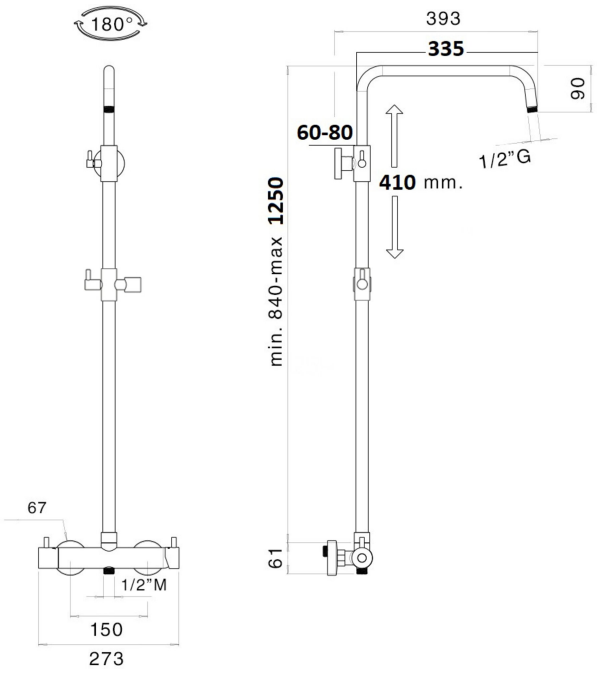

MASTER

Saliscendi Master

· Materiale: Acciaio 316
· Sezione 10x30 mm
· Supporto doccia scorrevole in acciaio 316
· Misure: 70 cm





Versione da comporre		
SL7M00003AS	Acciaio 316	
Versione completa		
Composto da:		
· DC5057009AS	Doccia Master	
· FLI157201AS	Flessibile D/A	150 cm
SL7MY5703AS	Acciaio 316	

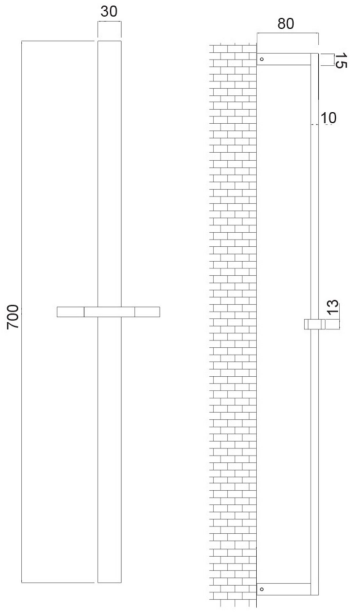

EVOLUTION

Saliscendi Evolution

· Materiale: Acciaio 316
· Asta Ø 20 mm
· Supporto doccia scorrevole in acciaio 316
· Supporto regolabile
· Misure: 90 cm



Versione da comporre		
SL0V00003AS	Acciaio 316	
Versione completa		
Composto da:		
· DC5055009AS	Doccia Artist	
· FLI157201AS	Flessibile D/A	150 cm
SL0VY5503AS	Acciaio 316	

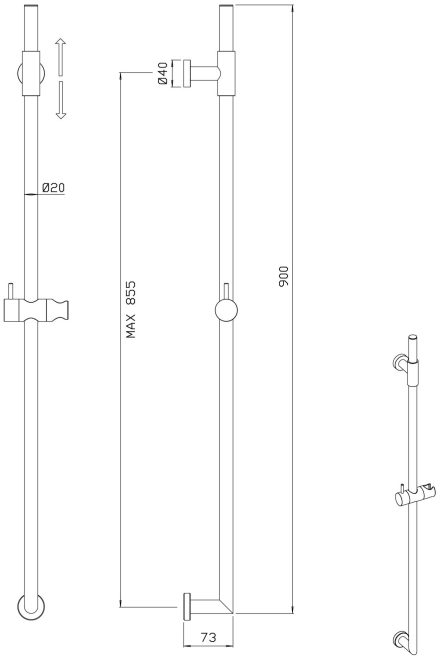

BOSTON

Soffione Boston

· Materiale: Acciaio 316
· A parete
· Pioggia
· Cascata
· Incluse parti incasso

SD4963003AS



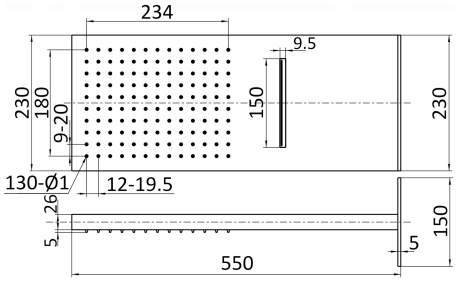

	1 Bar	2 Bar	3 Bar	4 Bar	5 Bar
Pioggia	9.5	14.4	18.9	22.9	26.4
Cascata	9.6	14.3	18	20.9	23.5

NEW YORK

Soffione New York

· Materiale: Acciaio 316
· A parete
· Pioggia
· Getto ultrasoft
· Orientabile
· Incluse parti incasso
· Misure: ⌀ 30 cm

SD4962303AS



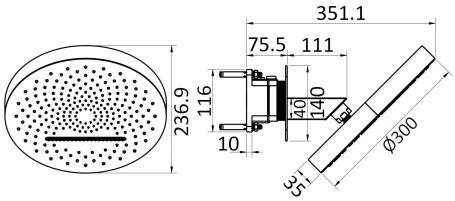

	1 Bar	2 Bar	3 Bar	4 Bar	5 Bar
Pioggia	14.6	21.3	26.7	30.8	35
Cascata	13.1	18.6	22.9	26.8	30.3

DENVER

Soffione Denver

· Materiale: Acciaio 316
· A soffitto
· Misure: 40 cm x 40 cm

SD4961403AS

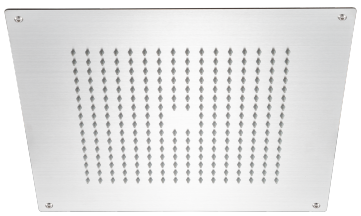

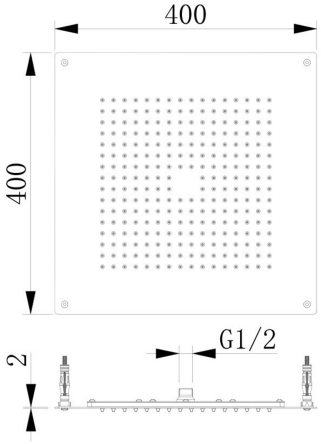

	1 Bar	2 Bar	3 Bar	4 Bar	5 Bar
Pioggia	12.3	17.6	22	25.6	28.6

VIENNA

Soffione Vienna

· Materiale: Acciaio 316
· Attacco 1/2″ F
· Completo di snodo
· Anticalcare
· Ispezionabile



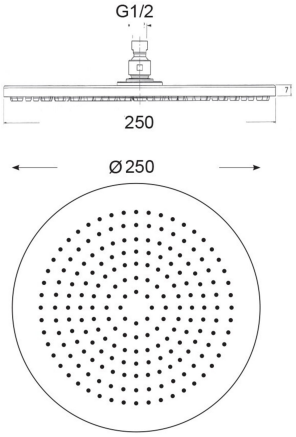

	1 Bar	2 Bar	3 Bar	4 Bar	5 Bar
Pioggia	9.6	14.8	18.5	21	23.3

SD3125003AS	⌀ 25 cm
SD3130003AS	⌀ 30 cm
SD3140003AS	⌀ 40 cm

PARIGI

Soffione Parigi

· Materiale: Acciaio 316
· Attacco 1/2″ F
· Completo di snodo
· Anticalcare
· Ispezionabile
· Misure: 25 cm x 25 cm



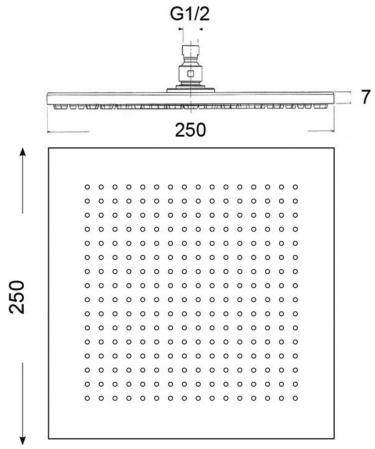

	1 Bar	2 Bar	3 Bar	4 Bar	5 Bar
Pioggia	9.8	14.8	18.4	21.1	23.3

SD3225003AS

VIENNA BODY JET

Soffione body jet Vienna

· Materiale: Acciaio 316
· Attacco 1/2″ M
· Anticalcare
· Misure: ⌀ 10 cm



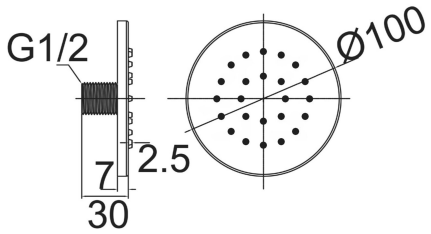

	1 Bar	2 Bar	3 Bar	4 Bar	5 Bar
Caduta	2.93	4.17	5.21	6	6.25

SD3110003AS

BD6045

Braccio doccia

· Materiale: Acciaio 316
· Sezione Ø 22 mm
· Attacco 1/2″ M x 1/2″ M



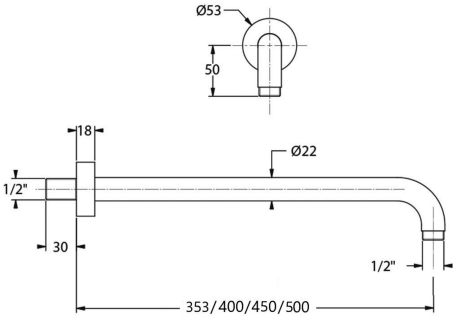

BD6045353AS	35 cm
BD6045403AS	40 cm
BD6045453AS	45 cm
BD6045503AS	50 cm

BD6047

Braccio doccia tondo

· Materiale: Acciaio 316
· Sezione Ø 23 mm
· Attacco 1/2″ M x 1/2″ M
· A soffitto



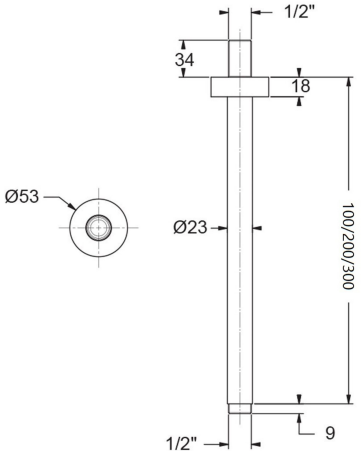

BD6047103AS	10 cm
BD6047203AS	20 cm
BD6047303AS	30 cm

BD6042

Braccio doccia

· Materiale: Acciaio 316
· Sezione 22x22 mm
· Attacco 1/2″ M x 1/2″ M



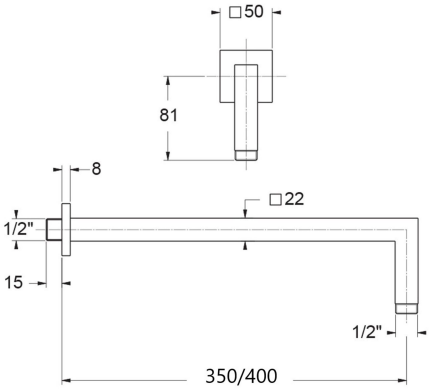

BD6042003AS	35 cm
BD6042403AS	40 cm

BD6051

Braccio doccia quadrato

· Materiale: Acciaio 316
· Sezione 22x22 mm
· Attacco 1/2" M x 1/2" M
· A soffitto
· Misure: 20 cm

BD6051203AS



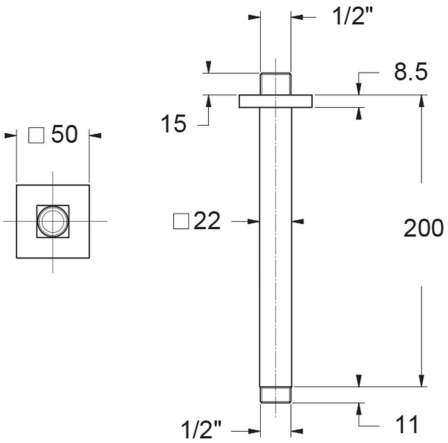

STEEL

Doccia Steel 3 getti

· Materiale: Acciaio 316
· Attacco 1/2" M
· Anticalcare
· Pioggia, idromassaggio, misto

DC5227001AS



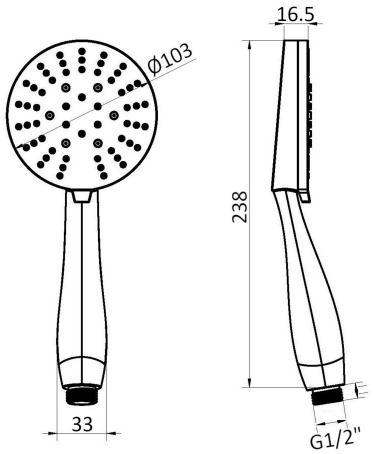

	1 Bar	2 Bar	3 Bar	4 Bar	5 Bar
Pioggia	4.8	7.1	8.8	10.2	11.6

ARTIST

Doccia Artist

· Materiale: Acciaio 316
· Attacco 1/2" M
· Anticalcare
· Monogetto

DC5055009AS



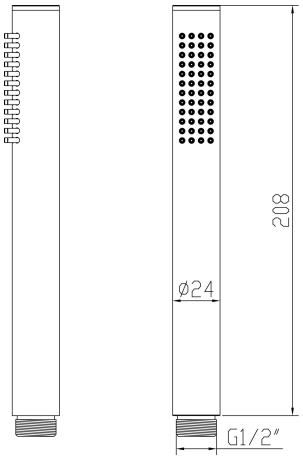

	1 Bar	2 Bar	3 Bar	4 Bar	5 Bar
Pioggia	10.8	16.9	20.9	23.7	26.3

MASTER

Doccia Master

· Materiale: Acciaio 316
· Attacco 1/2" M
· Anticalcare
· Monogetto

DC5057009AS



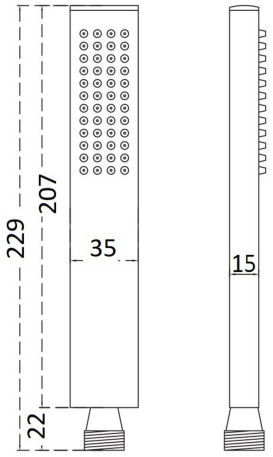

	1 Bar	2 Bar	3 Bar	4 Bar	5 Bar
Pioggia	7	10	12.4	14.2	16

REFLEX

Doccia shut off Reflex

· Materiale: Acciaio 316
· Attacco 1/2" M

DC5079101AS



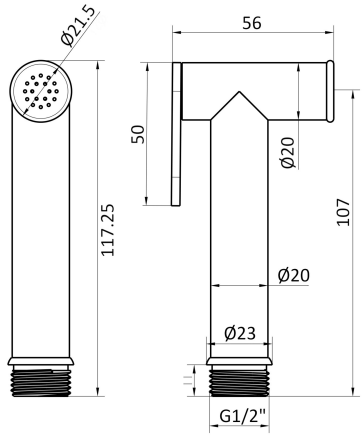

	1 Bar	2 Bar	3 Bar	4 Bar	5 Bar
Caduta	4.6	5.9	7.6	9	9.2

ROSA

Doccia shut off Rosa 2 getti

· Materiale: Acciaio 316
· Attacco 1/2" M
· Pioggia
· Areato

DC5030001AS



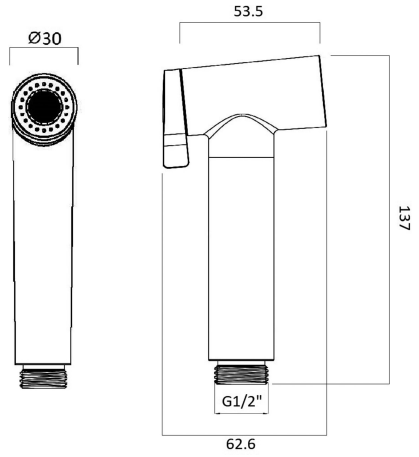

	1 Bar	2 Bar	3 Bar	4 Bar	5 Bar
Caduta	4.2	6.1	7.5	8.6	9.7
Pioggia	4.4	6.2	7.7	8.7	9.8

RU3V35MM3AS

Miscelatore doccia incasso

· Materiale: Acciaio 316
· Deviatore 3 vie
· Easy box

RU3V35MM3AS



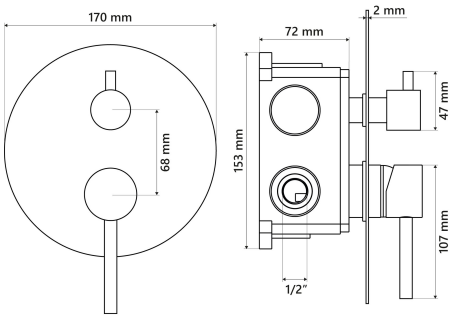

	1 Bar	2 Bar	3 Bar	4 Bar	5 Bar
Caduta	7.6	10	13.4	16	18

RU2V35MM3AS

Miscelatore doccia incasso

· Materiale: Acciaio 316
· Deviatore 2 vie
· Easy box

RU2V35MM3AS



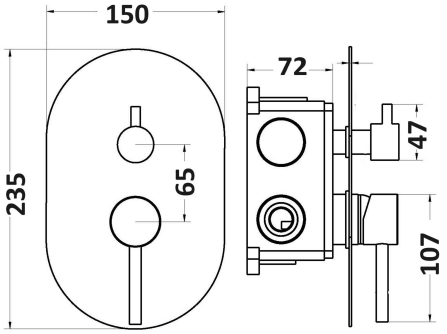

	1 Bar	2 Bar	3 Bar	4 Bar	5 Bar
Caduta	7.6	10	13.4	16	18

MX3C00003AS

Miscelatore minimalista esterno

· Materiale: Acciaio 316
· Deviatore incorporato
· Attacco 3/4" M x 1/2" M

MX3C00003AS



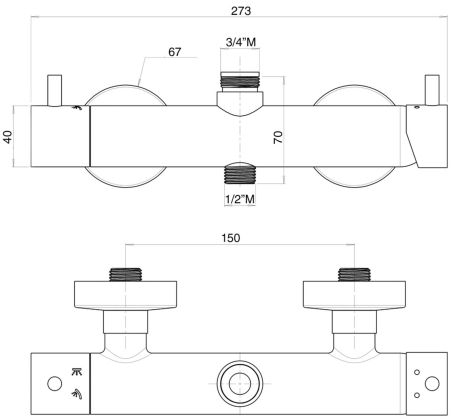

	1 Bar	2 Bar	3 Bar	4 Bar	5 Bar
Caduta	6.8	9.7	11.9	13.9	15

RUIS18121AS

Miscelatore per idroscopino

· Materiale: Acciaio 316
· Attacco 1/2″ M x 1/2″ M
· Supporto doccia con protezione cono in abs

RUIS18121AS



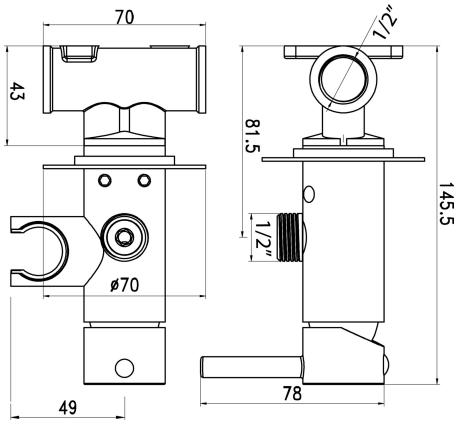

	1 Bar	2 Bar	3 Bar	4 Bar	5 Bar
Caduta	7.2	10.1	12.4	14	15.4

RUIS17121AS

Rubinetto per idroscopino

· Materiale: Acciaio 316
· Attacco 1/2″ M x 1/2″ M
· Solo acqua fredda
· Supporto doccia con protezione cono in abs

RUIS17121AS



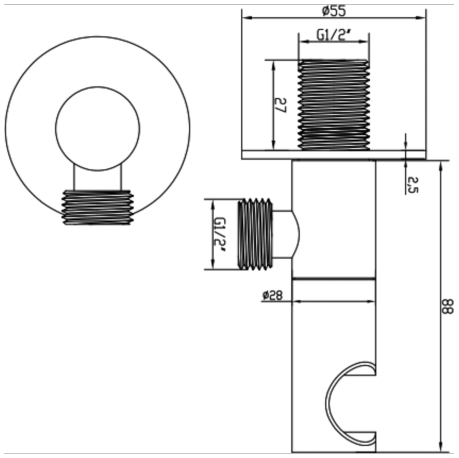

	1 Bar	2 Bar	3 Bar	4 Bar	5 Bar
Caduta	9.7	14.6	18.9	22.8	26.7

DP3052P01AS

Supporto doccia

· Materiale: Acciaio 316
· Attacco 1/2″ M x 1/2″ M
· Fisso
· Con presa acqua
· Con protezione cono in abs

DP3052P01AS



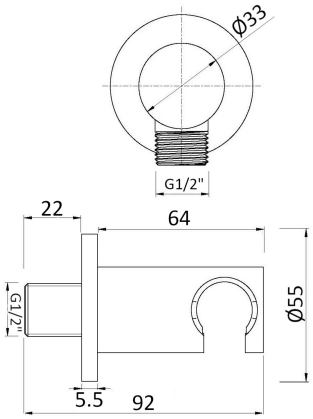

DP3072003AS

Supporto doccia

· Materiale: Acciaio 316
· Attacco 1/2" M x 1/2" M
· Fisso
· Con presa acqua

DP3072003AS



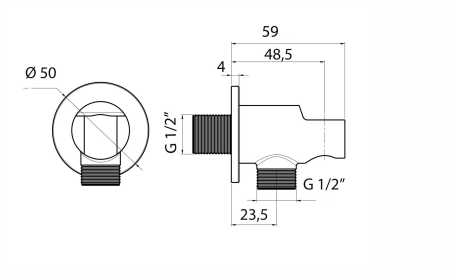

DP3064003AS

Supporto doccia

· Materiale: Acciaio 316
· Attacco 1/2" M x 1/2" M
· Fisso
· Con presa acqua

DP3064003AS

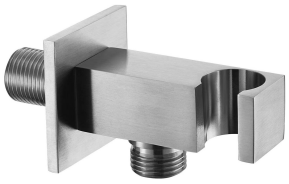

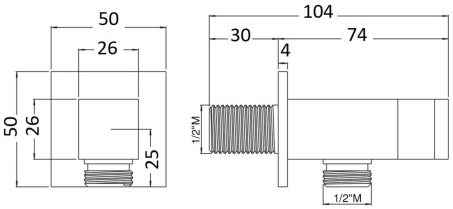

DP3050003AS

Supporto doccia

· Materiale: Acciaio 316
· Fisso

DP3050003AS



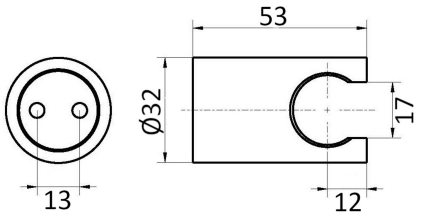

PA3150003AS

Presa acqua

· Materiale: Acciaio 316
· Attacco 1/2″ M x 1/2″ M

PA3150003AS



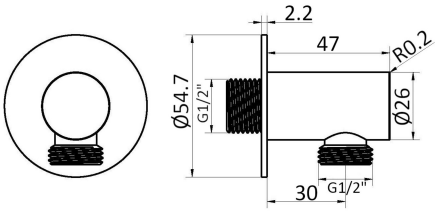

RISCCC603AS

Scarico universale click clack

· Materiale: Acciaio 316
· Corpo basso

RISCCC603AS



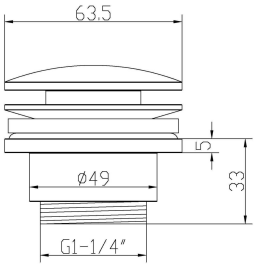

RU0090283AS

Rubinetto sottolavabo tondo

· Materiale: Acciaio 316
· Attacco 1/2″ M x 3/8″ M
· Incluso adattatore 1/2″ M

RU0090283AS



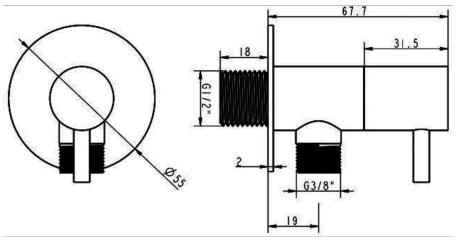

SI0000103AS

Sifone tondo da arredo

· Materiale: Acciaio 316



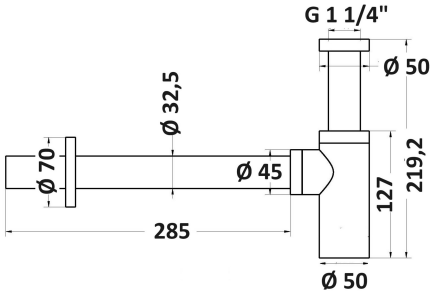

SI0000103AS

FLI127201AS

Flessibile D/A

· Materiale: Acciaio 316
· 1/2″ F cono x 1/2″ F esagonale
· Misure: 120 cm
· Confezione: Sacchetto



FLI127201AS

FLI157201AS

Flessibile D/A

· Materiale: Acciaio 316
· 1/2″ F cono x 1/2″ F esagonale
· Misure: 150 cm
· Confezione: Sacchetto



FLI157201AS

AC16PS

Portasalviette

· Materiale: Acciaio 316

AC16PS403AS	40 cm
AC16PS583AS	58 cm



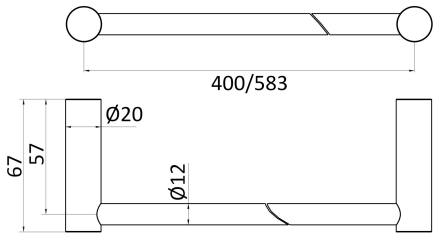

AC16GA003AS

Appendiabito

· Materiale: Acciaio 316

AC16GA003AS



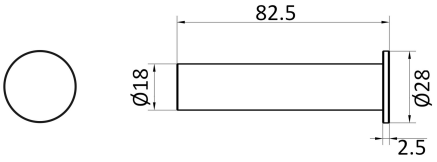

AC16RO003AS

Portarotolo

· Materiale: Acciaio 316

AC16RO003AS



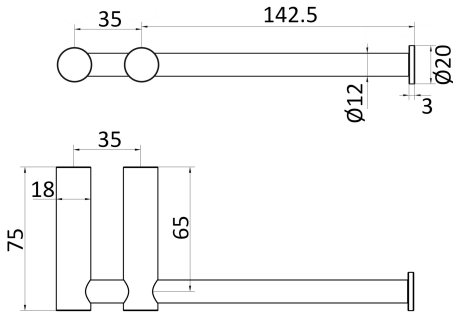

AC16SP003AS

Portaspazzolini da appoggio

· Materiale: Acciaio 316

AC16SP003AS



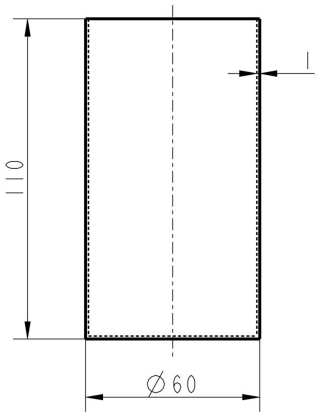

AC16DI003AS

Dispenser sapone

· Materiale: Acciaio 316

AC16DI003AS



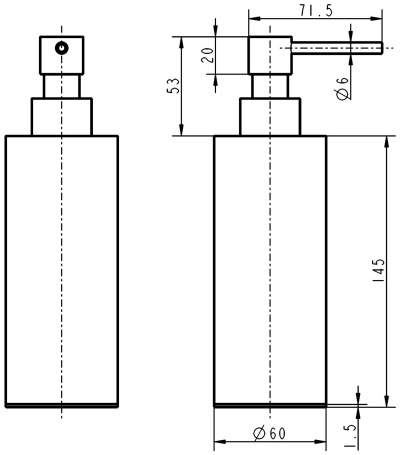

AC16SC003AS

Portascopino

· Materiale: Acciaio 316

AC16SC003AS



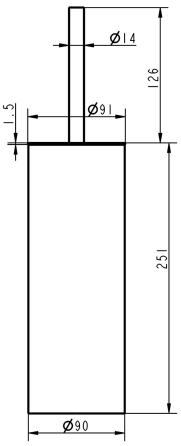


02

PANNELLI DOCCIA MULTIFUNZIONE

CLAI17CC3CR

Colonna multifunzione

· Materiale: Acciaio
· Finitura a specchio
· Con miscelatore, doccia e flessibile
· Anticalcare
· Con mensola
· Body jet orientabili

CLAI17CC3CR Cromo

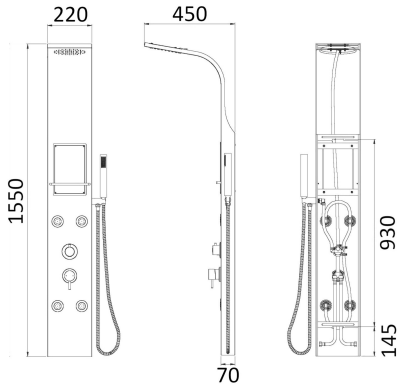



	1 Bar	2 Bar	3 Bar	4 Bar	5 Bar
Doccia	5.8	8.7	10.9	12.7	14.3
Soffione	6.8	9.6	10.8	11.5	12.3

CLAI12CC3CR

Colonna doccia multifunzione

· Materiale: Acciaio
· Finitura a specchio
· Con miscelatore, doccia e flessibile
· Anticalcare
· Cascata
· Body jet

CLAI12CC3CR Cromo

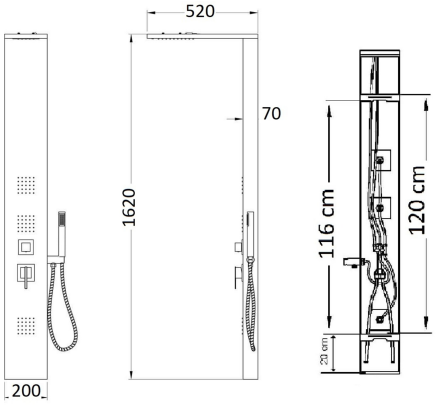



	1 Bar	2 Bar	3 Bar	4 Bar	5 Bar
Pioggia	3.7	5.6	7	8	9
Cascata	3.7	5.5	6.9	8	9.1

CLAI12CC3NS

Colonna doccia multifunzione

· Materiale: Acciaio
· Finitura spazzolata
· Con miscelatore, doccia e flessibile
· Anticalcare
· Cascata
· Body jet

CLAI12CC3NS Nickel spazzolato

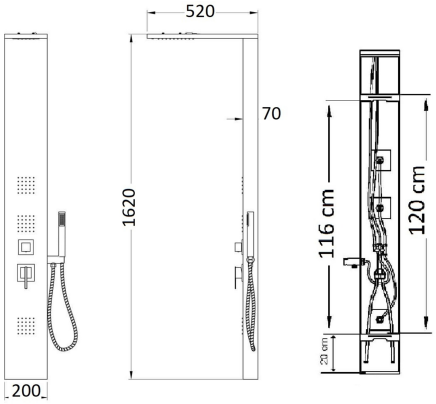



	1 Bar	2 Bar	3 Bar	4 Bar	5 Bar
Pioggia	3.7	5.5	6.9	8	9
Cascata	3.7	5.6	7	8	9.1

CLAI12CC3NO

Colonna doccia multifunzione

· Materiale: Alluminio
· Con miscelatore, doccia e flessibile
· Anticalcare
· Cascata
· Body jet

CLAI12CC3NO Nero

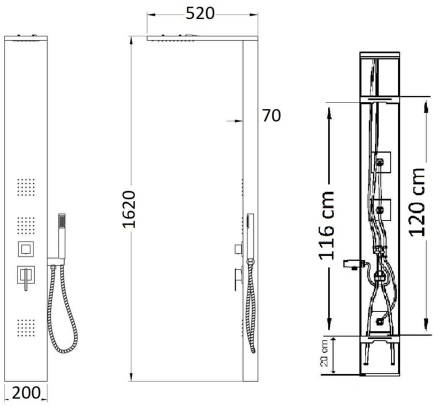



	1 Bar	2 Bar	3 Bar	4 Bar	5 Bar
Pioggia	3.7	5.6	7	8	9
Cascata	3.7	5.5	6.9	8	9.1

CLAI15CC3CR

Colonna doccia multifunzione

· Materiale: Acciaio
· Finitura a specchio
· Con miscelatore, doccia e flessibile
· Anticalcare
· Cascata
· Body jet

CLAI15CC3CR Cromo

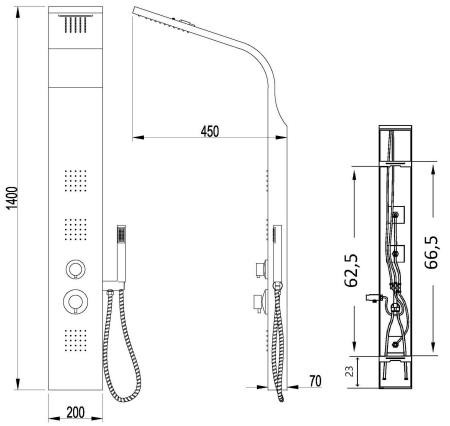



	1 Bar	2 Bar	3 Bar	4 Bar	5 Bar
Pioggia	3.7	5.6	7	8	9
Cascata	3.7	5.5	6.9	8	9.1

CLAI15CC3NS

Colonna doccia multifunzione

· Materiale: Acciaio
· Anticalcare
· Con miscelatore, doccia e flessibile
· Cascata
· Body jet

CLAI15CC3NS Nickel spazzolato

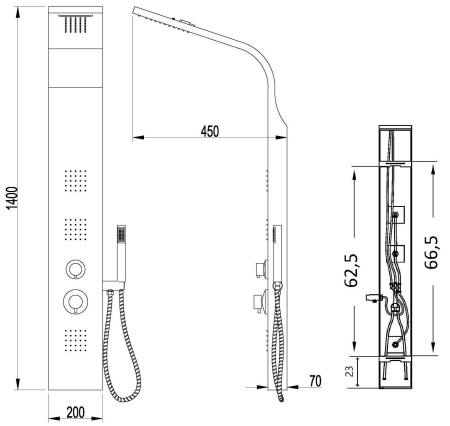



	1 Bar	2 Bar	3 Bar	4 Bar	5 Bar
Pioggia	3.7	5.6	7	8	9
Cascata	3.7	5.5	6.9	8	9.1

CLAI14CC3CR

Colonna doccia multifunzione da pavimento

· Materiale: Acciaio
· Finitura a specchio
· Con miscelatore, doccia e flessibile
· Anticalcare
· Body jet

CLAI14CC3CR Cromo

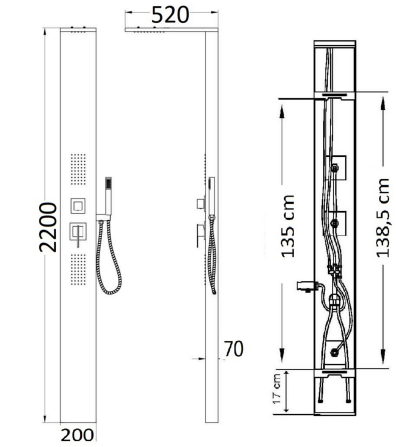



	1 Bar	2 Bar	3 Bar	4 Bar	5 Bar
Pioggia	3.7	5.6	7	8	9
Doccia	3.7	5.2	6.5	7.4	8.3

CLAL11CC3BI

Colonna doccia multifunzione

· Materiale: Alluminio
· Con miscelatore, doccia e flessibile
· Anticalcare
· Cascata
· Body jet

CLAL11CC3BI Bianco

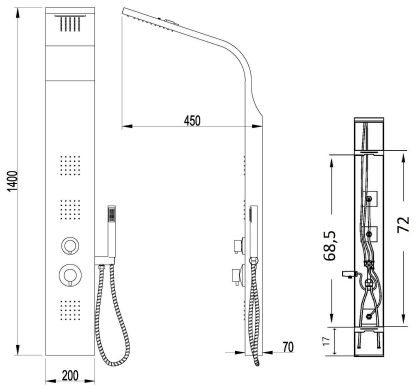



	1 Bar	2 Bar	3 Bar	4 Bar	5 Bar
Pioggia	3.7	5.6	7	8	9
Cascata	3.7	5.5	6.9	8	9.1

CLAL11CC3NO

Colonna doccia multifunzione

· Materiale: Alluminio
· Con miscelatore, doccia e flessibile
· Anticalcare
· Cascata
· Body jet

CLAL11CC3NO Nero

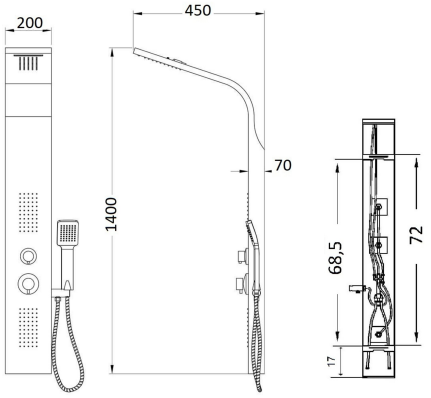



	1 Bar	2 Bar	3 Bar	4 Bar	5 Bar
Pioggia	3.7	5.6	7	8	9
Cascata	3.7	5.5	6.9	8	9.1

CLAI10CC3CR

Colonna doccia multifunzione

· Materiale: Acciaio
· Finitura a specchio
· Con miscelatore, doccia e flessibile
· Anticalcare
· Body jet

CLAI10CC3CR Cromo

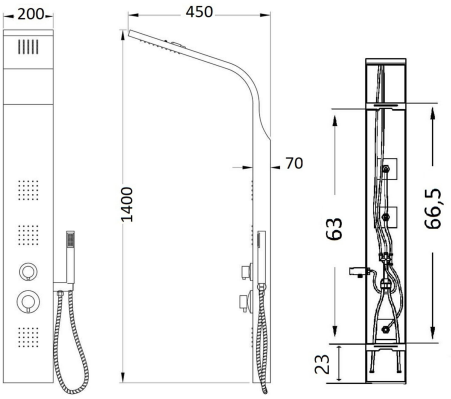



	1 Bar	2 Bar	3 Bar	4 Bar	5 Bar
Pioggia	3.7	5.6	7	8	9
Doccia	3.7	5.2	6.5	7.4	8.3

CLAI16CC3CR

Colonna doccia multifunzione

· Materiale: Acciaio
· Finitura a specchio
· Con miscelatore, doccia e flessibile
· Anticalcare

CLAI16CC3CR Cromo

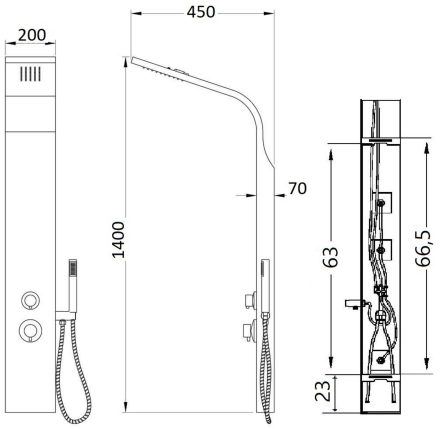



	1 Bar	2 Bar	3 Bar	4 Bar	5 Bar
Pioggia	3.7	5.6	7	8	9
Doccia	3.7	5.2	6.5	7.4	8.3

CLAI05CC3CR

Colonna doccia multifunzione

· Materiale: Acciaio
· Finitura a specchio
· Con miscelatore, doccia e flessibile
· Anticalcare
· Display temperatura
· Body jet

CLAI05CC3CR Cromo

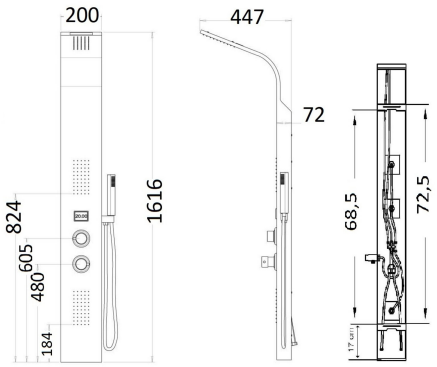



	1 Bar	2 Bar	3 Bar	4 Bar
Pioggia	5.6	7	8	9
Doccia	5.6	6.9	8	9

CLAI03CC3CR

Colonna doccia multifunzione

· Materiale: Acciaio
· Con miscelatore, doccia e flessibile
· Anticalcare
· 4 funzioni
· Cascata
· Body jet

CLAI03CC3CR Cromo

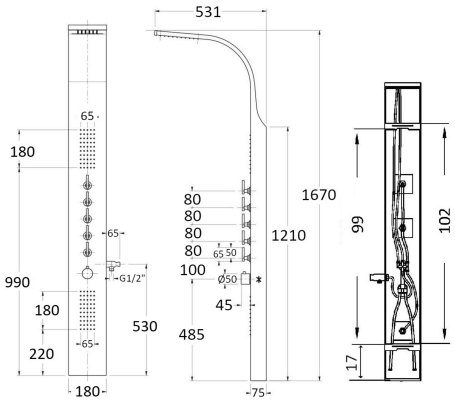

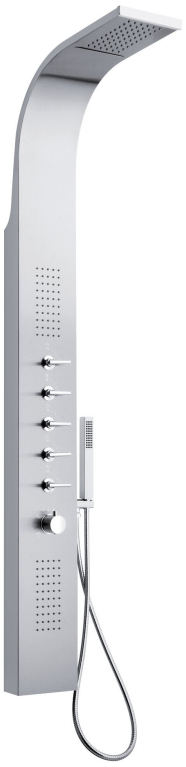

	1 Bar	2 Bar	3 Bar	4 Bar	5 Bar
Pioggia	5.3	8	10.2	12	13.5
Cascata	5.3	8	10.2	12.5	13.5

CLAI13CC3CR

Colonna doccia multifunzione

· Materiale: Acciaio
· Finitura a specchio
· Con miscelatore, doccia e flessibile
· Anticalcare
· Body jet

CLAI13CC3CR Cromo

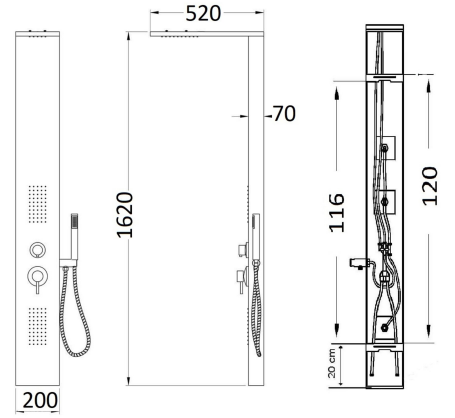



	1 Bar	2 Bar	3 Bar	4 Bar	5 Bar
Pioggia	3.7	5.6	7	8	9
Doccia	3.7	5.2	6.5	7.4	8.3

STANG22CLAI

Kit con due staffe angolari

Compatibili con: CLAI17

· Misure: 22 cm

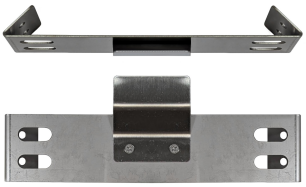

STANG22CLAI

STANG20CLAI

Kit con due staffe angolari

Compatibili con: CLAI05, CLAI10, CLAL11, CLAI12, CLAI14, CLAI15, CLAI16.

· Misure: 20 cm

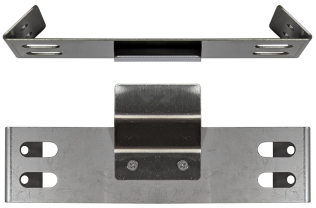

STANG20CLAI



03

COLONNE DOCCIA TONDE

C74

Colonna doccia tonda

· Materiale: Ottone

· Asta Ø 24 mm

· Orientabile e regolabile in altezza

· Supporto doccia scorrevole in ottone

La nostra colonna doccia C74 è adattabile alla rubinetteria esistente, permettendo di rinnovare l'ambiente bagno senza interventi murari. È possibile ordinare la colonna singola e scegliere i componenti nelle sezioni Soffioni e Docce oppure scegliere la combinazione completa proposta qui di seguito per ogni versione di attacco.



Attacco A
Versione compatibile con miscelatore con deviatore incorporato, attacco 3/4" M superiore.

Versione da comporre

C74A00009CR	Cromo

Versione completa
Composto da:

· SD3125 Vienna	Diametro 25 cm
· DC5055	Doccia Artist
· FLD1558	Lunghezza 150 cm
C74A41055CR	Cromo



Attacco B
Versione con deviatore esterno e attacco 3/4" F, compatibile con miscelatore senza deviatore, attacco 3/4" M superiore.

Versione da comporre

C74B00009CR	Cromo

Versione completa
Composto da:

· SD3125 Vienna	Diametro 25 cm
· DC5055	Doccia Artist
· FLD1558	Lunghezza 150 cm
· DV3800	Deviatore per colonna doccia
C74B41055CR	Cromo



Attacco C
Versione con deviatore esterno e presa acqua, compatibile con miscelatore ad incasso.

Versione da comporre

C74C00009CR	Cromo

Versione completa
Composto da:

· SD3125 Vienna	Diametro 25 cm
· DC5055	Doccia Artist
· FLD1558	Lunghezza 150 cm
· DV3800	Deviatore per colonna doccia
· PC0000451	Supporto inferiore per colonna doccia
C74C41055CR	Cromo



Attacco D
Versione con deviatore esterno e supporto colonna con attacco per flessibile, compatibile con miscelatore senza deviatore, attacco 1/2" M inferiore.

Versione da Comporre

C74D00009CR	Cromo

Versione completa
Composto da:

· SD3125 Vienna	Diametro 25 cm
· DC5055	Doccia Artist
· FLD1558	Lunghezza 150 cm
· FLD0682	Lunghezza 60 cm
· DV3800	Deviatore per colonna doccia
· PC0000461	Supporto inferiore per colonna doccia
C74D41055CR	Cromo



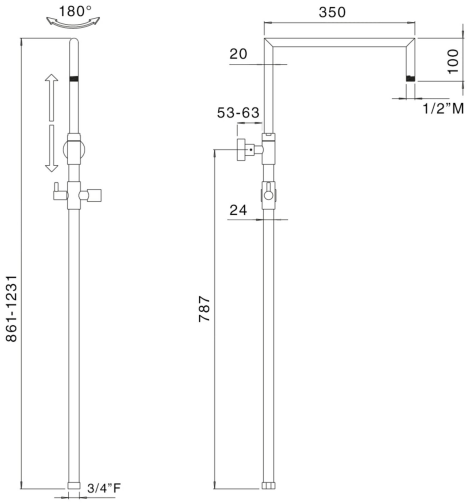

C74-TM3C

Colonna doccia tonda

· Materiale: Ottone
· Asta Ø 24 mm
· Orientabile e regolabile in altezza
· Supporto doccia scorrevole in ottone
· Termostatico con deviatore incorporato





Versione da comporre	
Composto da:	
· TM3C	Termostatico doccia esterno
74S00000B0CR	Cromo

Versione Completa	
Composto da:	
· SD3125 Vienna	Diametro 25 cm
· DC5055	Doccia Artist
· FLD1558	Lunghezza 150 cm
· TM3C	Termostatico doccia esterno
TM3C74105CR	Cromo

Versione completa	
Composto da:	
· SD2725 Linz	Diametro 25 cm
· DC5055	Doccia Artist
· FLD1558	Lunghezza 150 cm
· TM3C	Termostatico doccia esterno
TM3C74695CR	Cromo

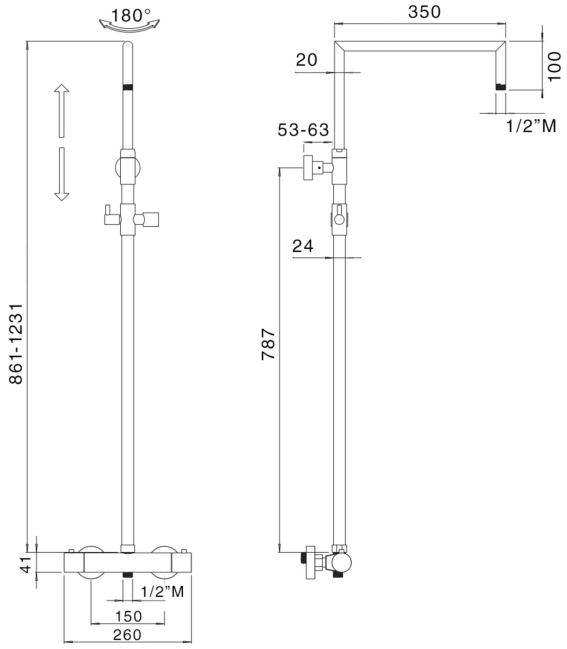

C74-TM3Q

Colonna doccia

· Materiale: Ottone
· Asta Ø 24 mm
· Orientabile e regolabile in altezza
· Supporto doccia scorrevole in ottone
· Termostatico con deviatore incorporato



Versione da comporre	
Composto da:	
· TM3Q	Termostatico doccia esterno
74U00000B0CR	Cromo
Versione completa	
Composto da:	
· SD2925 Calais	Dimensione 25x25 cm
· DC5056	Doccia Trendy
· FLD1558	Lunghezza 150 cm
· TM3Q	Termostatico doccia esterno
74U70214B0CR	Cromo
Versione completa	
Composto da:	
· SD3225 Parigi	Dimensione 25x25 cm
· DC5056	Doccia Trendy
· FLD1558	Lunghezza 150 cm
· TM3Q	Termostatico doccia esterno
TM3Q74056CR	Cromo

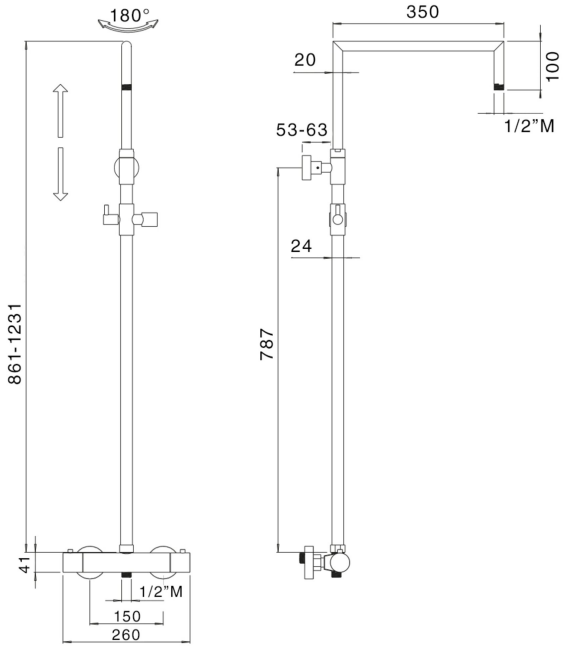

C74-MX3C

Colonna doccia tonda

· Materiale: Ottone
· Asta Ø 24 mm
· Orientabile e regolabile in altezza
· Supporto doccia scorrevole in ottone
· Miscelatore con deviatore incorporato



Versione da comporre	
Composto da:	
· MX3C	Miscelatore doccia esterno
74P00000B0CR	Cromo
Versione completa	
Composto da:	
· SD2725 Linz	Diametro 25 cm
· DC5055	Doccia Artist
· FLD1558	Lunghezza 150 cm
· MX3C	Miscelatore doccia esterno
74P69264B0CR	Cromo
Versione completa	
Composto da:	
· SD3125 Vienna	Diametro 25 cm
· DC5055	Doccia Artist
· FLD1558	Lunghezza 150 cm
· MX3C	Miscelatore doccia esterno
MX3C74105CR	Cromo

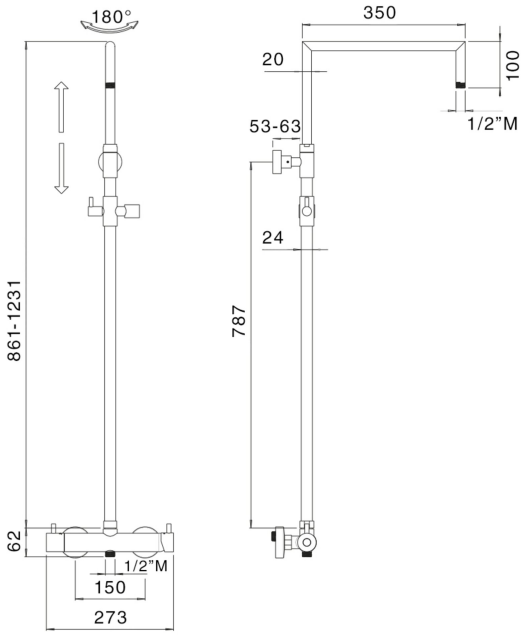

C74-MX3Q

Colonna doccia

· Materiale: Ottone
· Asta Ø 24 mm
· Orientabile e regolabile in altezza
· Supporto doccia scorrevole in ottone
· Miscelatore con deviatore incorporato



Versione da comporre	
Composto da:	
· MX3Q	Miscelatore doccia esterno
74Q00000B0CR	Cromo
Versione completa	
Composto da:	
· SD3225 Parigi	Dimensione 25x25 cm
· DC5056	Doccia Trendy
· FLD1558	Lunghezza 150 cm
· MX3Q	Miscelatore doccia esterno
74Q05214B0CR	Cromo
Versione completa	
Composto da:	
· SD2925 Calais	Dimensione 25x25 cm
· DC5056	Doccia Trendy
· FLD1558	Lunghezza 150 cm
· MX3Q	Miscelatore doccia esterno
74Q70214B0CR	Cromo

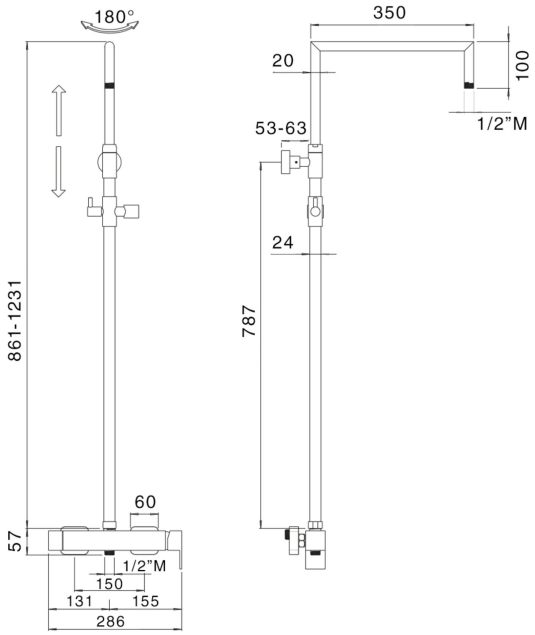

C40

Colonna doccia tonda

· Materiale: Ottone

· Asta Ø 24 mm

· Orientabile e regolabile in altezza

· Supporto doccia scorrevole in abs

La nostra colonna doccia C40 è adattabile alla rubinetteria esistente, permettendo di rinnovare l'ambiente bagno senza interventi murari. È possibile ordinare la colonna singola e scegliere i componenti nelle sezioni Soffioni e Docce oppure scegliere la combinazione completa proposta qui di seguito per ogni versione di attacco.



Attacco A
Versione compatibile con miscelatore con deviatore incorporato, attacco 3/4" M superiore.

Versione da comporre

C40A00009CR	Cromo

Versione completa
Composto da:

· SD3125 Vienna	Diametro 25 cm
· DC5055	Doccia Artist
· FLD1558	Lunghezza 150 cm
C40A41055CR	Cromo



Attacco B
Versione con deviatore esterno e attacco 3/4" H, compatibile con miscelatore senza deviatore, attacco 3/4" M superiore.

Versione da comporre

C40B00009CR	Cromo

Versione completa
Composto da:

· SD3125 Vienna	Diametro 25 cm
· DC5055	Doccia Artist
· FLD1558	Lunghezza 150 cm
· DV3800	Deviatore per colonna doccia
C40B41055CR	Cromo

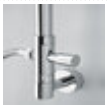

Attacco C
Versione con deviatore esterno e presa acqua, compatibile con miscelatore ad incasso.

Versione da comporre

C40C00009CR	Cromo

Versione completa
Composto da:

· SD3125 Vienna	Diametro 25 cm
· DC5055	Doccia Artist
· FLD1558	Lunghezza 150 cm
· DV3800	Deviatore per colonna doccia
· PC0000451	Supporto inferiore per colonna doccia
C40C41055CR	Cromo



Attacco D
Versione con deviatore esterno e supporto colonna con attacco per flessibile, compatibile con miscelatore senza deviatore, attacco 1/2" M inferiore.

Versione da comporre

C40D00009CR	Cromo

Versione completa
Composto da:

· SD3125 Vienna	Diametro 25 cm
· DC5055	Doccia Artist
· FLD1558	Lunghezza 150 cm
· FLD0682	Lunghezza 60 cm
· DV3800	Deviatore per colonna doccia
· PC0000461	Supporto inferiore per colonna doccia
C40D41055CR	Cromo



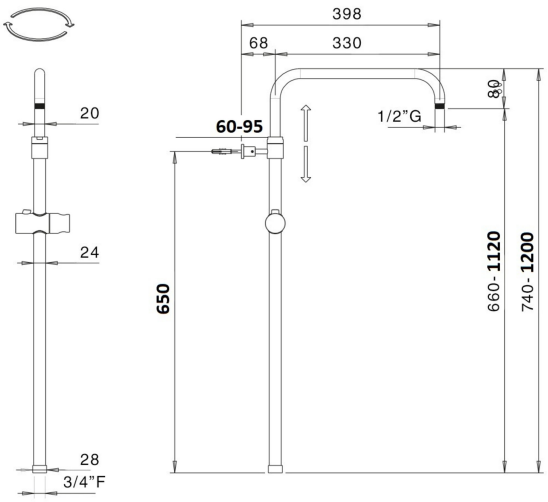

C40-TM3C

Colonna doccia tonda

· Materiale: Ottone
· Asta Ø 24 mm
· Orientabile e regolabile in altezza
· Supporto doccia scorrevole in abs
· Termostatico con deviatore incorporato



Versione da comporre	
Composto da:	
· TM3C	Termostatico doccia esterno
40S00000A0CR	Cromo
Versione completa	
Composto da:	
· SD3125 Vienna	Diametro 25 cm
· DC5055	Doccia Artist
· FLD1558	Lunghezza 150 cm
· TM3C	Termostatico doccia esterno
TM3C40105CR	Cromo
Versione completa	
Composto da:	
· SD2725 Linz	Diametro 25 cm
· DC5055	Doccia Artist
· FLD1558	Lunghezza 150 cm
· TM3C	Termostatico doccia esterno
TM3C40695CR	Cromo

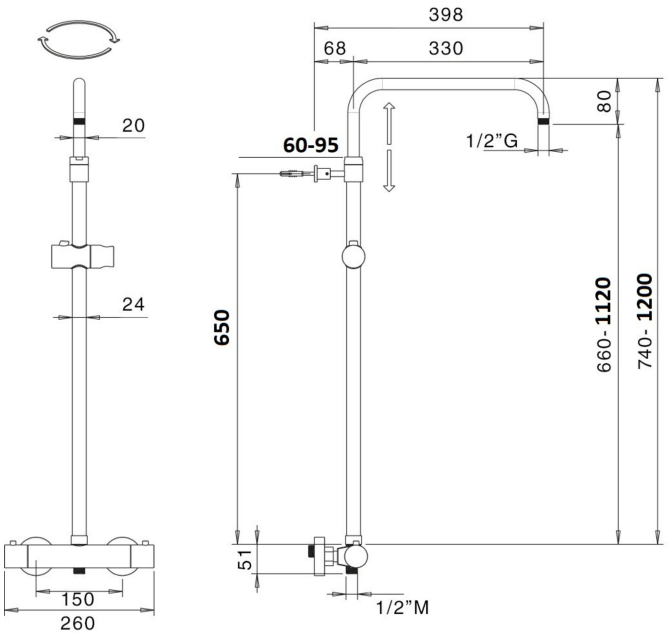

C40Q-TM3C

Colonna doccia

- Materiale: Ottone
- Asta Ø 24 mm
- Orientabile e regolabile in altezza
- Supporto doccia scorrevole in ottone
- Con protezione cono in abs
- Termostatico con deviatore incorporato





Versione completa
Composto da:

· SD3225 Parigi	Dimensione 25x25 cm
· DC5048	Doccia Glamour
· FLD1558	Lunghezza 150 cm
· TM3C	Termostatico doccia esterno
40S05204E0CR	Cromo
40S05204E0NS	Nickel spazzolato
40S05204E0NK	Nickel sp. opaco
40S05204E0RA	Rame
40S05204E0OA	Bronzo
40S05204E0DO	Oro
40S05204E0OS	Oro sp. opaco
40S05204E0BO	Bianco opaco
40S05204E0NO	Nero opaco
40S05204E0CN	Cromo nero

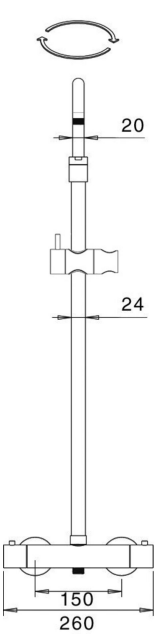

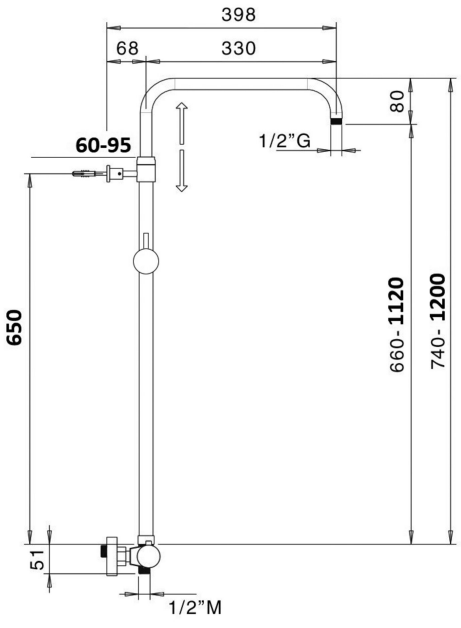

C40-TM3Q

Colonna doccia

· Materiale: Ottone
· Asta Ø 24 mm
· Orientabile e regolabile in altezza
· Supporto doccia scorrevole in abs
· Termostatico con deviatore incorporato



Versione da comporre	
Composto da:	
· TM3Q	Termostatico doccia esterno
40U00000A0CR	Cromo
Versione completa	
Composto da:	
· SD3225 Parigi	Dimensione 25x25 cm
· DC5056	Doccia Trendy
· FLD1558	Lunghezza 150 cm
· TM3Q	Termostatico doccia esterno
TM3Q40056CR	Cromo
Versione completa	
Composto da:	
· SD2925 Calais	Dimensione 25x25 cm
· DC5056	Doccia Trendy
· FLD1558	Lunghezza 150 cm
· TM3Q	Termostatico doccia esterno
TM3Q40706CR	Cromo

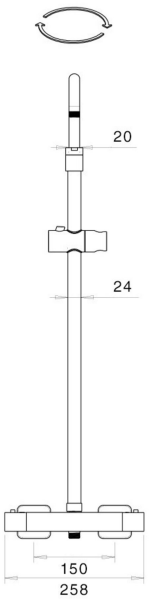

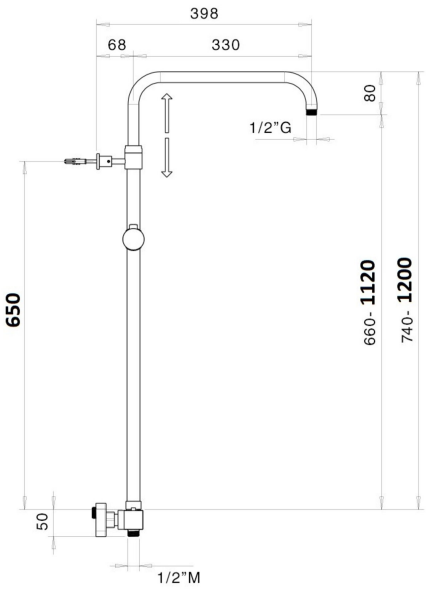

C40-TM1B

Colonna doccia tonda

· Materiale: Ottone
· Asta Ø 24 mm
· Orientabile e regolabile in altezza
· Supporto doccia scorrevole in abs



Versione da comporre	
Composto da:	
· DV3800	Deviatore per colonna doccia
· TM1B	Termostatico doccia esterno
40M00000A0CR	Cromo

Versione completa	
Composto da:	
· SD3125 Vienna	Diametro 25 cm
· DC5055	Doccia Artist
· FLD1558	Lunghezza 150 cm
· DV3800	Deviatore per colonna doccia
· TM1B	Termostatico doccia esterno
TM1B40105CR	Cromo

Versione completa	
Composto da:	
· SD2725 Linz	Diametro 25 cm
· DC5055	Doccia Artist
· FLD1558	Lunghezza 150 cm
· DV3800	Deviatore per colonna doccia
· TM1B	Termostatico doccia esterno
TM1B40695CR	Cromo

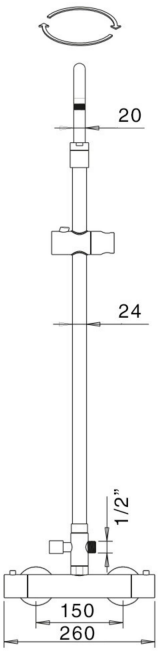

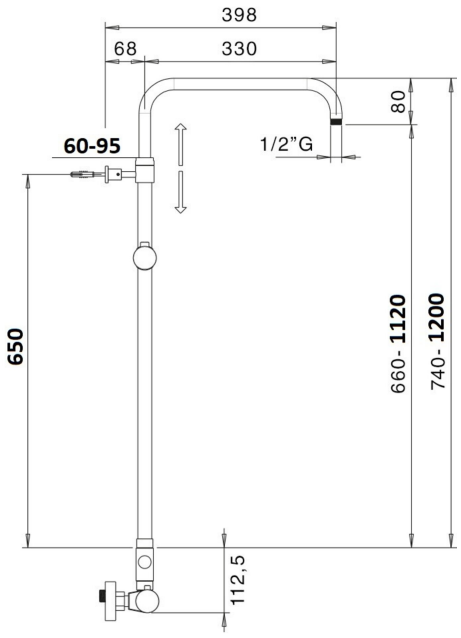

C40-MX3C

Colonna doccia tonda

· Materiale: Ottone
· Asta Ø 24 mm
· Orientabile e regolabile in altezza
· Supporto doccia scorrevole in abs
· Miscelatore con deviatore incorporato



Versione da comporre	
Composto da:	
· MX3C	Miscelatore doccia esterno
40P00000A0CR	Cromo
Versione completa	
Composto da:	
· SD2725 Linz	Diametro 25 cm
· DC5055	Doccia Artist
· FLD1558	Lunghezza 150 cm
· MX3C	Miscelatore doccia esterno
40P69264A0CR	Cromo
Versione completa	
Composto da:	
· SD3125 Vienna	Diametro 25 cm
· DC5055	Doccia Artist
· FLD1558	Lunghezza 150 cm
· MX3C	Miscelatore doccia esterno
MX3C40105CR	Cromo

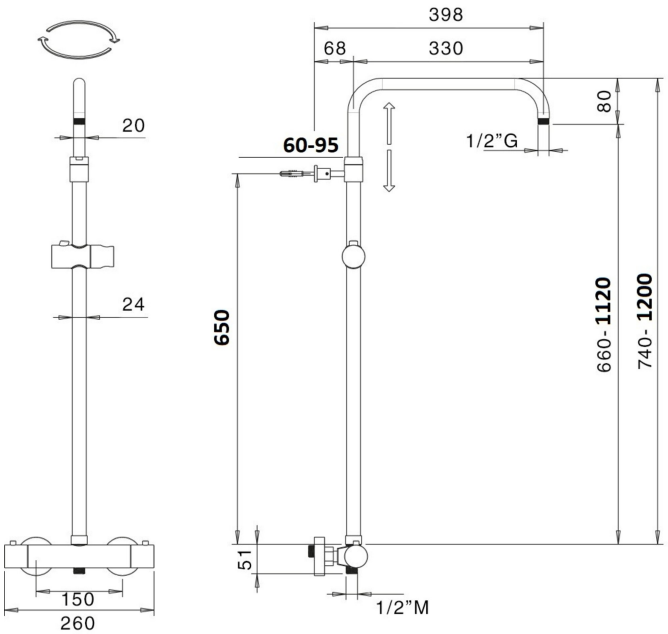

C40Q-MX3C

Colonna Doccia

- Materiale: Ottone
- Sezione Ø 24 mm
- Orientabile e regolabile in altezza
- Supporto doccia scorrevole in ottone
- Con protezione cono in abs
- Miscelatore con deviatore incorporato





Versione completa
Composto da:

· SD3225 Parigi	Dimensione 25x25 cm
· DC5048	Doccia Glamour
· FLD1558	Lunghezza 150 cm
· MX3C	Miscelatore doccia esterno
40P05204E0CR	Cromo
40P05204E0NS	Nickel spazzolato
40P05204E0NK	Nickel sp. opaco
40P05204E0RA	Rame
40P05204E0OA	Bronzo
40P05204E0DO	Oro
40P05204E0OS	Oro sp. opaco
40P05204E0BO	Bianco opaco
40P05204E0NO	Nero opaco
40P05204E0CN	Cromo nero

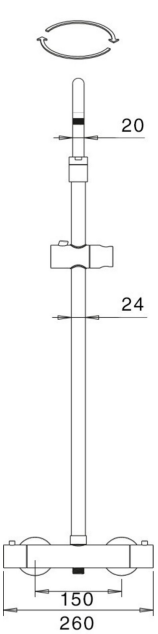

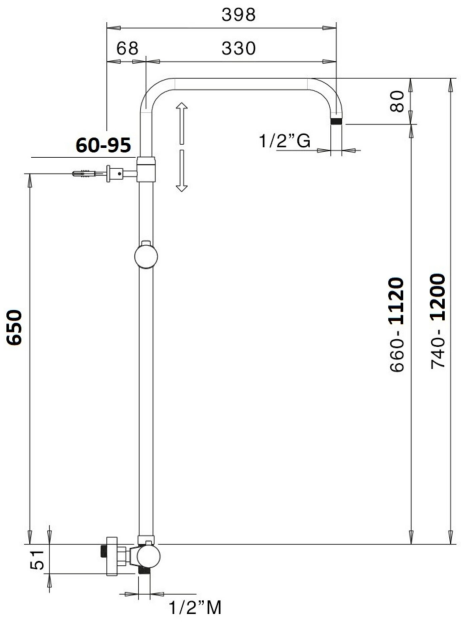

C40-MX3Q

Colonna doccia

· Materiale: Ottone
· Asta Ø 24 mm
· Orientabile e regolabile in altezza
· Supporto doccia scorrevole in abs
· Miscelatore con deviatore incorporato



Versione da comporre	
Composto da:	
· MX3Q	Miscelatore doccia esterno
40Q00000A0CR	Cromo
Versione completa	
Composto da:	
· SD3225 Parigi	Dimensione 25x25 cm
· DC5056	Doccia Trendy
· FLD1558	Lunghezza 150 cm
· MX3Q	Miscelatore doccia esterno
40Q05214A0CR	Cromo
Versione completa	
Composto da:	
· SD2925 Calais	Dimensione 25x25 cm
· DC5056	Doccia Trendy
· FLD1558	Lunghezza 150 cm
· MX3Q	Miscelatore doccia esterno
40Q70214A0CR	Cromo

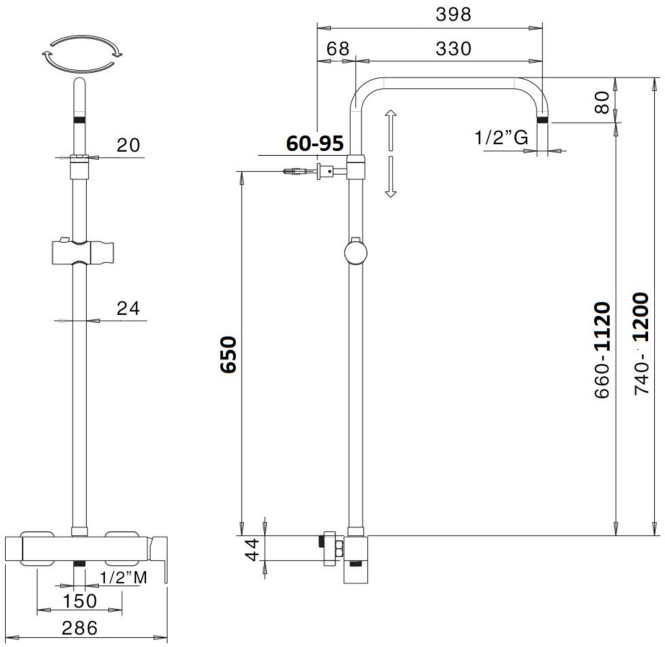

C40-MX1B

Colonna doccia tonda

· Materiale: Ottone
· Asta Ø 24 mm
· Orientabile e regolabile in altezza
· Supporto doccia scorrevole in abs
· Miscelatore con deviatore esterno



Versione da comporre	
Composto da:	
· DV3800	Deviatore per colonna doccia
· MX1B	Miscelatore doccia esterno
40H00000A0CR	Cromo

Versione completa	
Composto da:	
· SD3125 Vienna	Diametro 25 cm
· DC5055	Doccia Artist
· FLD1558	Lunghezza 150 cm
· DV3800	Deviatore per colonna doccia
· MX1B	Miscelatore doccia esterno
MX1B40105CR	Cromo

Versione completa	
Composto da:	
· SD2725 Linz	Diametro 25 cm
· DC5055	Doccia Artist
· FLD1558	Lunghezza 150 cm
· DV3800	Deviatore per colonna doccia
· MX1B	Miscelatore doccia esterno
MX1B40695CR	Cromo

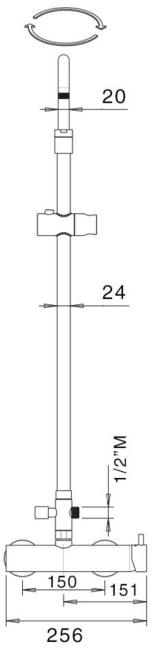

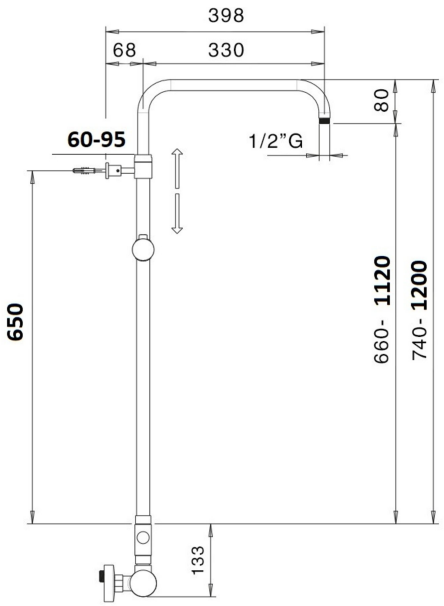

C40L

Colonna doccia tonda

· Materiale: Ottone
· Asta Ø 24 mm
· Orientabile e regolabile in altezza
· Supporto doccia scorrevole in ottone
· Con protezione cono in abs





Versione con miscelatore con deviatore incorporato MX3C
Composto da:

· SD2725 Linz	Diametro 25 cm
· DC5067	Doccia Alisso 3 getti
· FLD1558	Lunghezza 150 cm
· MX3C	Miscelatore doccia esterno
40P69104E0CR	Cromo
40P69104E0NS	Nickel spazzolato
40P69104E0RA	Rame
40P69104E0DO	Oro
40P69104E0OS	Oro sp. opaco
40P69104E0BO	Bianco opaco
40P69104E0NO	Nero opaco

Versione con termostatico con deviatore incorporato TM3C
Composto da:

· SD2725 Linz	Diametro 25 cm
· DC5067	Doccia Alisso 3 getti
· FLD1558	Lunghezza 150 cm
· TM3C	Termostatico doccia esterno
40S69104E0CR	Cromo
40S69104E0NS	Nickel spazzolato
40S69104E0RA	Rame
40S69104E0DO	Oro
40S69104E0OS	Oro sp. opaco
40S69104E0BO	Bianco opaco
40S69104E0NO	Nero opaco

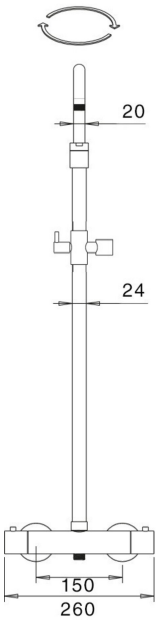

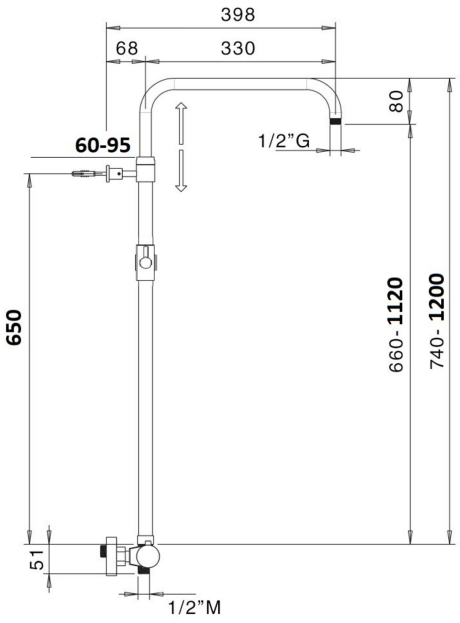

C40V-TM3C



Colonna doccia tonda

· Materiale: Ottone
· Asta Ø 24 mm
· Orientabile e regolabile in altezza
· Supporto doccia scorrevole in ottone
· Con protezione cono in abs
· Termostatico con deviatore incorporato

Composto da:

·	SD3125 Vienna	Diametro 25 cm
·	DC5055	Doccia Artist
·	FLD1558	Lunghezza 150 cm
·	TM3C	Termostatico doccia esterno



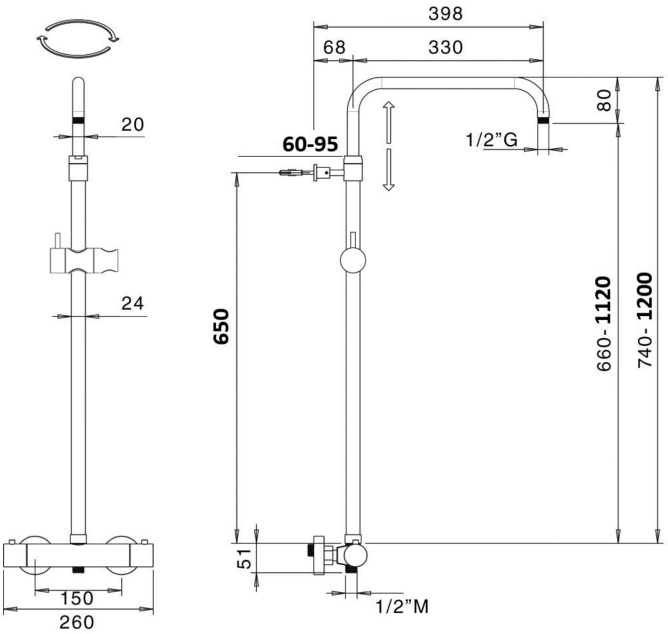

40S10264E0CR	Cromo
40S10264E0NS	Nickel spazzolato
40S10264E0NK	Nickel sp. opaco
40S10264E0RO	Rame opaco
40S10264E0RA	Rame
40S10264E0OA	Bronzo
40S10264E0BM	Bronzo opaco
40S10264E0DO	Oro
40S10264E0OS	Oro sp. opaco
40S10264E0BO	Bianco opaco
40S10264E0NO	Nero opaco
40S10264E0CN	Cromo nero
40S10264E0GS	Grafite
40S10264E0A1	Light stone
40S10264E0A2	Pastel green
40S10264E0A3	Terra di Siena
40S10264E0A4	Timeless rust
40S10264E0A5	Hot Brown
40S10264E0A6	Tiffany

C40V-MX3C

Colonna doccia tonda

· Materiale: Ottone
· Asta Ø 24 mm
· Orientabile e regolabile in altezza
· Supporto doccia scorrevole in ottone
· Con protezione cono in abs
· Miscelatore con deviatore incorporato

Composto da:

·	SD3125 Vienna	Diametro 25 cm
·	DC5055	Doccia Artist
·	FLD1558	Lunghezza 150 cm
·	MX3C	Miscelatore doccia esterno





40P10264E0CR	Cromo
40P10264E0NS	Nickel spazzolato
40P10264E0NK	Nickel sp. opaco
40P10264E0RA	Rame
40P10264E0RO	Rame opaco
40P10264E0OA	Bronzo
40P10264E0BM	Bronzo opaco
40P10264E0DO	Oro
40P10264E0OS	Oro sp. opaco
40P10264E0BO	Bianco opaco
40P10264E0NO	Nero opaco
40P10264E0CN	Cromo nero
40P10264E0GS	Grafite
40P10264E0A1	Light stone
40P10264E0A2	Pastel green
40P10264E0A3	Terra di Siena
40P10264E0A4	Timeless rust
40P10264E0A5	Hot Brown
40P10264E0A6	Tiffany

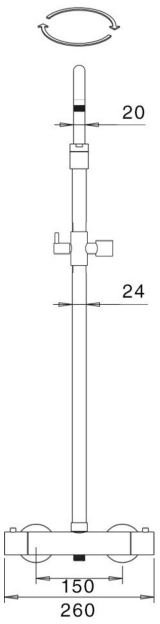

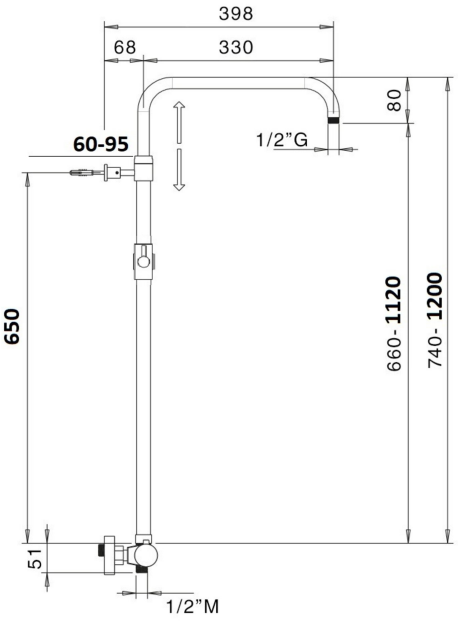

C91-TM3C

Colonna doccia tonda

· Materiale: Ottone
· Asta Ø 24 mm
· Orientabile e regolabile in altezza
· Supporto doccia scorrevole in abs
· Supporto a muro adattabile e regolabile
· Termostatico con deviatore incorporato



Versione da comporre	
Composto da:	
· TM3C	Termostatico doccia esterno
02S00000A0CR	Cromo
Versione completa	
Composto da:	
· SD3325 Roma	Diametro 25 cm
· DC5039	Doccia Star
· FLD1558	Lunghezza 150 cm
· TM3C	Termostatico doccia esterno
02S22274A0CR	Cromo
Versione completa	
Composto da:	
· SD3925 Chelsea	Diametro 25 cm
· DC5209	Doccia Topazio 5 getti
· FLD1558	Lunghezza 150 cm
· TM3C	Termostatico doccia esterno
02S67174A0CR	Cromo

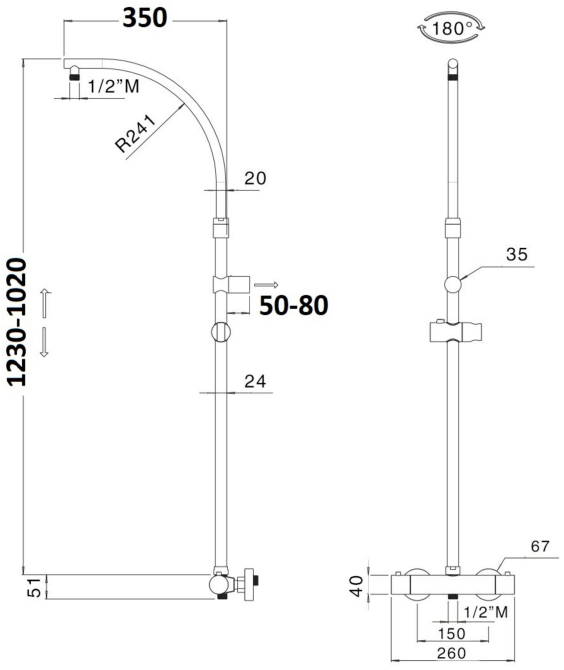

C91-MX3C

Colonna doccia tonda

· Materiale: Ottone
· Asta Ø 24 mm
· Orientabile e regolabile in altezza
· Supporto doccia scorrevole in abs
· Supporto a muro adattabile e regolabile
· Miscelatore con deviatore incorporato





Versione da comporre	
Composto da:	
· MX3C	Miscelatore doccia esterno
02P00000A0CR	Cromo
Versione Completa	
Composto da:	
· SD3325 Roma	Diametro 25 cm
· DC5039	Doccia Star
· FLD1558	Lunghezza 150 cm
· MX3C	Miscelatore doccia esterno
02P22274A0CR	Cromo
Versione Completa	
Composto da:	
· SD3925 Chelsea	Diametro 25 cm
· DC5209	Doccia Topazio 5 getti
· FLD1558	Lunghezza 150 cm
· MX3C	Miscelatore doccia esterno
02P67174A0CR	Cromo

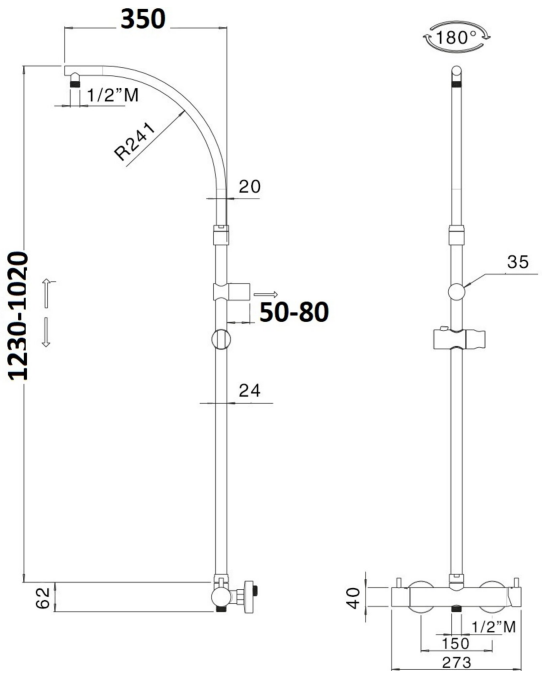

C92-TM3C

Colonna doccia tonda

· Materiale: Ottone
· Asta Ø 24 mm
· Orientabile e regolabile in altezza
· Supporto doccia scorrevole in abs
· Supporto a muro adattabile e regolabile
· Termostatico con deviatore incorporato





Versione da Comporre	
Composto da:	
· TM3C	Termostatico doccia esterno
03S00000A0CR	Cromo
Versione completa	
Composto da:	
· SD3125 Vienna	Diametro 25 cm
· DC5055	Doccia Artist
· FLD1558	Lunghezza 150 cm
· TM3C	Termostatico doccia esterno
03S10264A0CR	Cromo
Versione completa	
Composto da:	
· SD2725 Linz	Diametro 25 cm
· DC5039	Doccia Star
· FLD1558	Lunghezza 150 cm
· TM3C	Termostatico doccia esterno
03S69274A0CR	Cromo

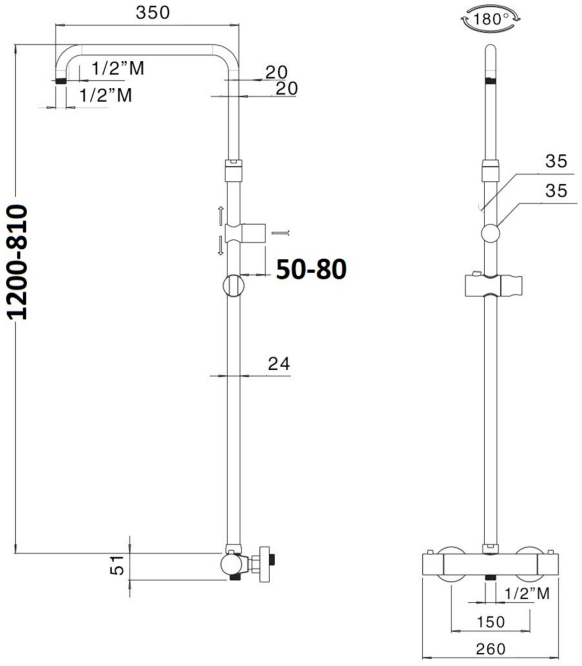

C92-MX3C

Colonna doccia tonda

· Materiale: Ottone
· Asta Ø 24 mm
· Orientabile e regolabile in altezza
· Supporto doccia scorrevole in abs
· Supporto a muro adattabile e regolabile
· Miscelatore con deviatore incorporato





Versione da comporre	
Composto da:	
· MX3C	Miscelatore doccia esterno
03P00000A0CR	Cromo
Versione completa	
Composto da:	
· SD3125 Vienna	Diametro 25 cm
· DC5055	Doccia Artist
· FLD1558	Lunghezza 150 cm
· MX3C	Miscelatore doccia esterno
03P10264A0CR	Cromo
Versione Completa	
Composto da:	
· SD2725 Linz	Diametro 25 cm
· DC5039	Doccia Star
· FLD1558	Lunghezza 150 cm
· MX3C	Miscelatore doccia esterno
03P69274A0CR	Cromo

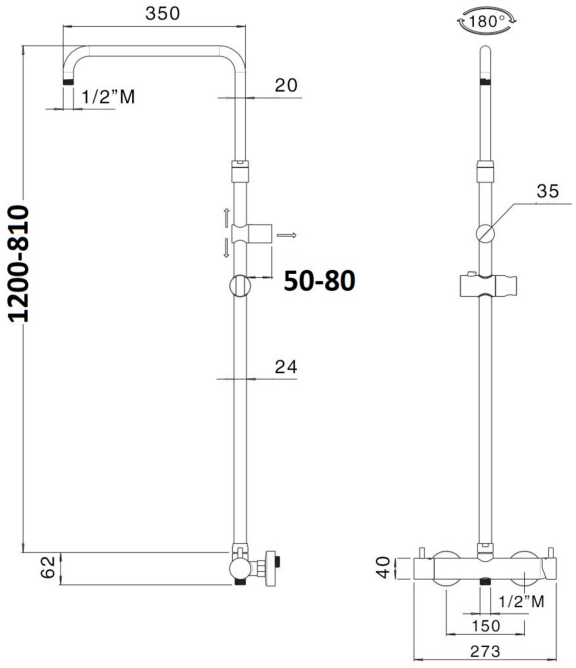

C94-TM3C

Colonna doccia tonda

· Materiale: Ottone
· Asta Ø 24 mm
· Orientabile e regolabile in altezza
· Supporto doccia scorrevole in abs
· Supporto a muro adattabile e regolabile
· Termostatico con deviatore incorporato



Versione da comporre	
Composto da:	
· TM3C	Termostatico doccia esterno
05S00000A0CR	Cromo
Versione completa	
Composto da:	
· SD3325 Roma	Diametro 25 cm
· DC5039	Doccia Star
· FLD1558	Lunghezza 150 cm
· TM3C	Termostatico doccia esterno
05S22274A0CR	Cromo
Versione completa	
Composto da:	
· SD2725 Linz	Diametro 25 cm
· DC5055	Doccia Artist
· FLD1558	Lunghezza 150 cm
· TM3C	Termostatico doccia esterno
05S69264A0CR	Cromo

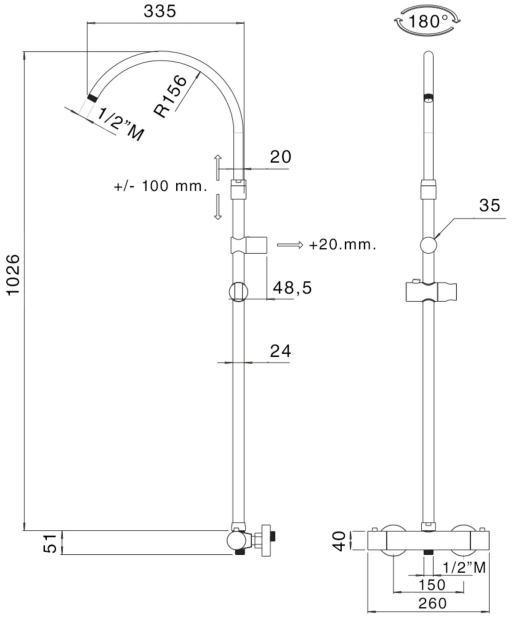

C94-MX3C

Colonna doccia tonda

· Materiale: Ottone
· Asta Ø 24 mm
· Orientabile e regolabile in altezza
· Supporto doccia scorrevole in abs
· Supporto a muro adattabile e regolabile
· Miscelatore con deviatore incorporato





Versione da comporre	
Composto da:	
· MX3C	Miscelatore doccia esterno
05P00000A0CR	Cromo
Versione completa	
Composto da:	
· SD3325 Roma	Diametro 25 cm
· DC5039	Doccia Star
· FLD1558	Lunghezza 150 cm
· MX3C	Miscelatore doccia esterno
05P22274A0CR	Cromo
Versione completa	
Composto da:	
· SD2725 Linz	Diametro 25 cm
· DC5055	Doccia Artist
· FLD1558	Lunghezza 150 cm
· MX3C	Miscelatore doccia esterno
05P69264A0CR	Cromo

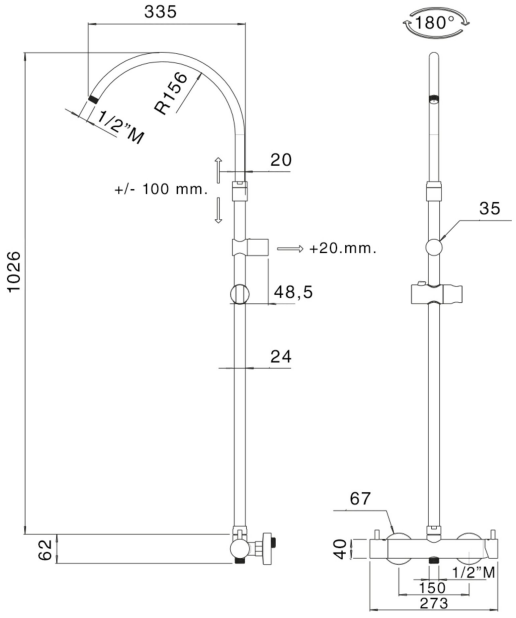

C95-TM3Q

Colonna doccia quadrata

· Materiale: Ottone
· Asta Ø 24 mm
· Orientabile e regolabile in altezza
· Supporto doccia scorrevole in abs
· Regolabile in altezza
· Termostatico con deviatore incorporato





Versione da comporre	
Composto da:	
· TM3Q	Termostatico doccia esterno
06U00000A0CR	Cromo
Versione completa	
Composto da:	
· SD3225 Parigi	Dimensione 25x25 cm
· DC5048	Doccia Glamour
· FLD1558	Lunghezza 150 cm
· TM3Q	Termostatico doccia esterno
06U05204A0CR	Cromo
Versione completa	
Composto da:	
· SD2925 Calais	Dimensione 25x25 cm
· DC5056	Doccia Trendy
· FLD1558	Lunghezza 150 cm
· TM3Q	Termostatico doccia esterno
06U70214A0CR	Cromo

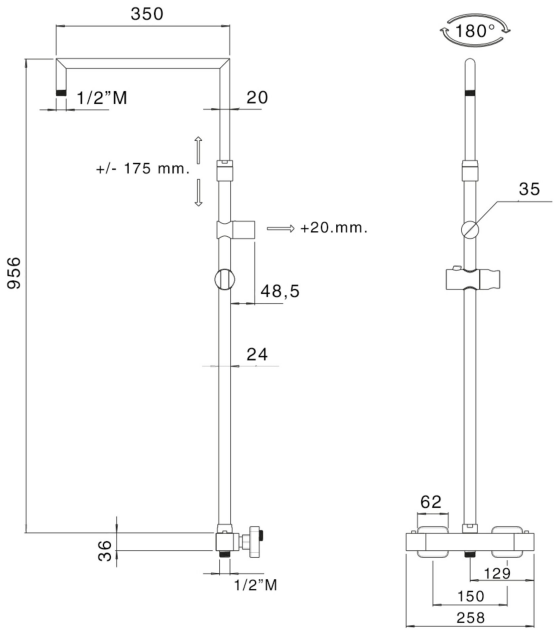

C95-MX3Q

Colonna doccia quadrata

· Materiale: Ottone
· Asta Ø 24 mm
· Orientabile e regolabile in altezza
· Supporto doccia scorrevole in abs
· Miscelatore con deviatore incorporato





Versione da comporre	
Composto da:	
· MX3Q	Miscelatore doccia esterno
06Q00000A0CR	Cromo
Versione completa	
Composto da:	
· SD3225 Parigi	Dimensione 25x25 cm
· DC5048	Doccia Glamour
· FLD1558	Lunghezza 150 cm
· MX3Q	Miscelatore doccia esterno
06Q05204A0CR	Cromo
Versione completa	
Composto da:	
· SD2925 Calais	Dimensione 25x25 cm
· DC5056	Doccia Trendy
· FLD1558	Lunghezza 150 cm
· MX3Q	Miscelatore doccia esterno
06Q70214A0CR	Cromo

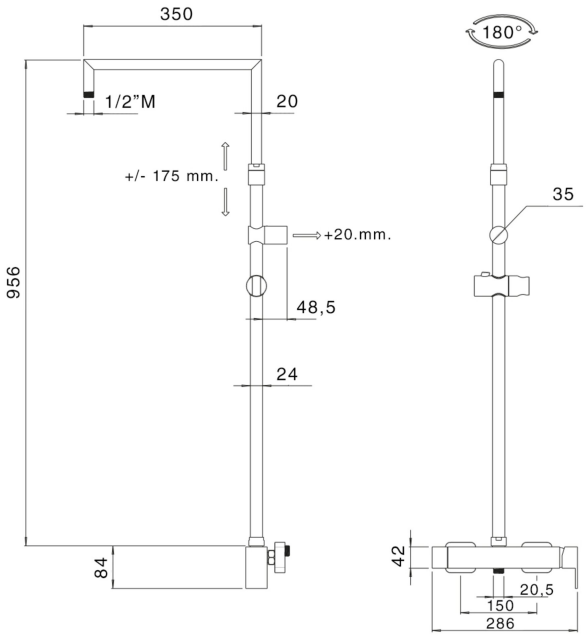

C37

Colonna doccia

· Materiale: Ottone

· Asta Ø 24 mm

· Orientabile e regolabile in altezza

· Supporto doccia scorrevole in abs

La nostra colonna doccia C37 è adattabile alla rubinetteria esistente, permettendo di rinnovare l'ambiente bagno senza interventi murari. È possibile ordinare la colonna singola e scegliere i componenti nelle sezioni Soffioni e Docce oppure scegliere la combinazione completa proposta qui di seguito per ogni versione di attacco.



Attacco A
Versione compatibile con miscelatore con deviatore incorporato, attacco 3/4" M superiore.

Versione da comporre

C37A00009CR	Cromo

Versione completa
Composto da:

· SD3925 Chelsea	Diametro 25 cm
· DC5039	Doccia Star
· FLD1558	Lunghezza 150 cm
C37A43639CR	Cromo



Attacco B
Versione con deviatore esterno e attacco 3/4" F, compatibile con miscelatore senza deviatore, attacco 3/4" M superiore.

Versione da comporre

C37B00009CR	Cromo

Versione completa
Composto da:

· SD3925 Chelsea	Diametro 25 cm
· DC5039	Doccia Star
· FLD1558	Lunghezza 150 cm
· DV3800	Deviatore per colonna doccia
C37B43639CR	Cromo

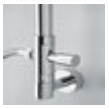

Attacco C
Versione con deviatore esterno e presa acqua, compatibile con miscelatore ad incasso.

Versione da comporre

C37C00009CR	Cromo

Versione completa
Composto da:

· SD3925 Chelsea	Diametro 25 cm
· DC5039	Doccia Star
· FLD1558	Lunghezza 150 cm
· DV3800	Deviatore per colonna doccia
· PC0000451	Supporto inferiore per colonna doccia
C37C43639CR	Cromo



Attacco D
Versione con deviatore esterno e supporto colonna con attacco per flessibile, compatibile con miscelatore senza deviatore, attacco 1/2" M inferiore.

Versione da comporre

C37D00009CR	Cromo

Versione completa
Composto da:

· SD3925 Chelsea	Diametro 25 cm
· DC5039	Doccia Star
· FLD1558	Lunghezza 150 cm
· FLD0682	Lunghezza 60 cm
· DV3800	Deviatore per colonna doccia
· PC0000461	Supporto inferiore per colonna doccia
C37D43639CR	Cromo



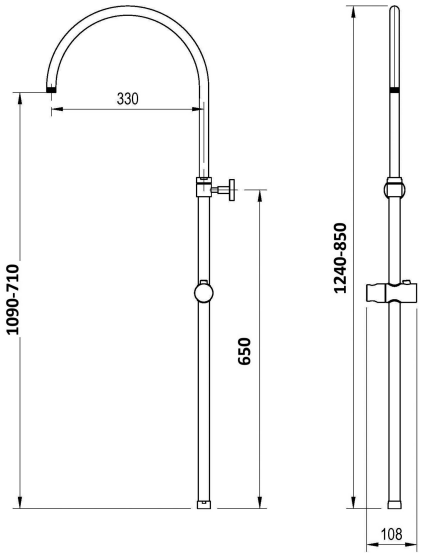

C37-TM3C

Colonna doccia

· Materiale: Ottone
· Asta Ø 24 mm
· Orientabile e regolabile in altezza
· Supporto doccia scorrevole in abs
· Termostatico con deviatore incorporato





Versione da comporre	
Composto da:	
· TM3C	Termostatico doccia esterno
37S00000A0CR	Cromo

Versione completa	
Composto da:	
· SD3925 Chelsea	Diametro 25 cm
· DC5039	Doccia Star
· FLD1558	Lunghezza 150 cm
· TM3C	Termostatico doccia esterno
37S67274A0CR	Cromo

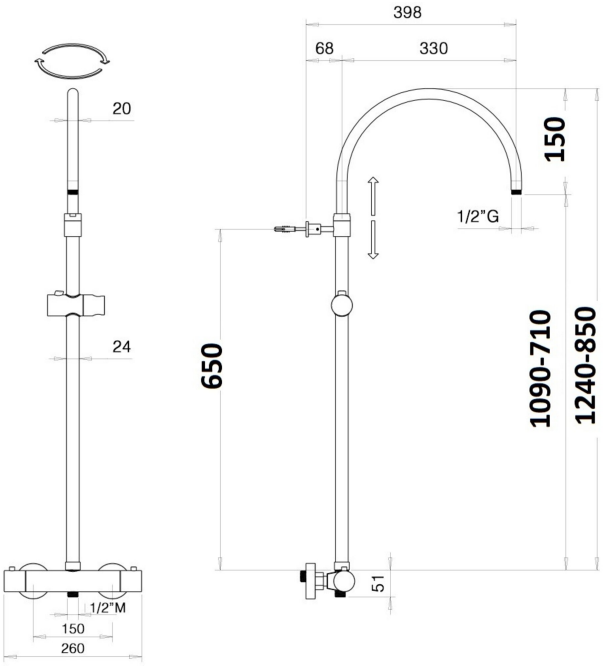

C36

Colonna doccia tonda

· Materiale: Ottone

· Asta Ø 22 mm

· Orientabile e regolabile in altezza

· Supporto doccia scorrevole in ottone

La nostra colonna doccia C36 è adattabile alla rubinetteria esistente, permettendo di rinnovare l'ambiente bagno senza interventi murari. È possibile ordinare la colonna singola e scegliere i componenti nelle sezioni Soffioni e Docce oppure scegliere la combinazione completa proposta qui di seguito per ogni versione di attacco.



Attacco A
Versione compatibile con miscelatore con deviatore incorporato, attacco 3/4" M superiore.

Versione da comporre

C36A00009CR	Cromo

Versione completa
Composto da:

· SD4102 Lord AC	Diametro 20 cm
· DC5075	Manopola tonda ottone e disco anticalcare
· FLD1558	Lunghezza 150 cm
C36A4371ECR	Cromo



Attacco B
Versione con deviatore esterno e attacco 3/4" F, compatibile con miscelatore senza deviatore, attacco 3/4" M superiore.

Versione da comporre

C36B00009CR	Cromo

Versione completa
Composto da:

· SD4102 Lord AC	Diametro 20 cm
· DC5075	Manopola tonda ottone e disco anticalcare
· FLD1558	Lunghezza 150 cm
· DV2136	Deviatore per colonna doccia
C36B4371ECR	Cromo

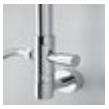

Attacco C
Versione con deviatore esterno e presa acqua, compatibile con miscelatore ad incasso.

Versione da comporre

C36C00009CR	Cromo

Versione completa
Composto da:

· SD4102 Lord AC	Diametro 20 cm
· DC5075	Manopola tonda ottone e disco anticalcare
· FLD1558	Lunghezza 150 cm
· DV2136	Deviatore per colonna doccia
· PC0000331	Supporto inferiore per colonna doccia
C36C4371ECR	Cromo



Attacco D
Versione con deviatore esterno e supporto colonna con attacco per flessibile, compatibile con miscelatore senza deviatore, attacco 1/2" M inferiore.

Versione da comporre

C36D00009CR	Cromo

Versione completa
Composto da:

· SD4102 Lord AC	Diametro 20 cm
· DC5075	Manopola tonda ottone e disco anticalcare
· FLD1558	Lunghezza 150 cm
· FLD0682	Lunghezza 60 cm
· DV2136	Deviatore per colonna doccia
· PC0000341	Supporto inferiore per colonna doccia
C36D4371ECR	Cromo



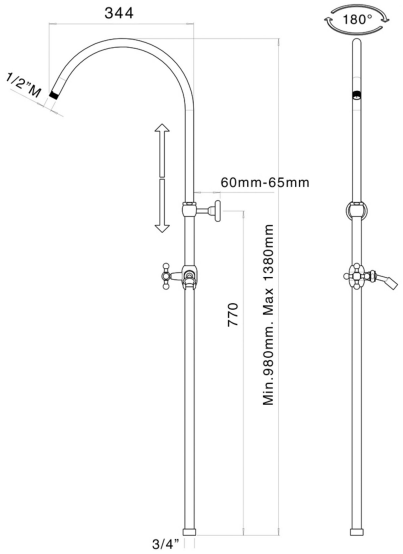

C36-TM3S

Colonna doccia tonda

· Materiale: Ottone
· Asta Ø 22 mm
· Orientabile e regolabile in altezza
· Supporto doccia scorrevole in ottone
· Termostatico con deviatore incorporato





Versione da comporre
Composto da:

· TM3S	Termostatico doccia esterno
C36K00009CR	Cromo

Versione completa
Composto da:

· SD4102 Lord AC	Diametro 20 cm
· DC5075	Manopola tonda ottone e disco anticalcare
· FLD1558	Lunghezza 150 cm
· TM3S	Termostatico doccia esterno
36K37484B0CR	Cromo
36K37484B0NS	Nickel spazzolato
36K37484B0RA	Rame
36K37484B0OA	Bronzo
36K37484B0DO	Oro

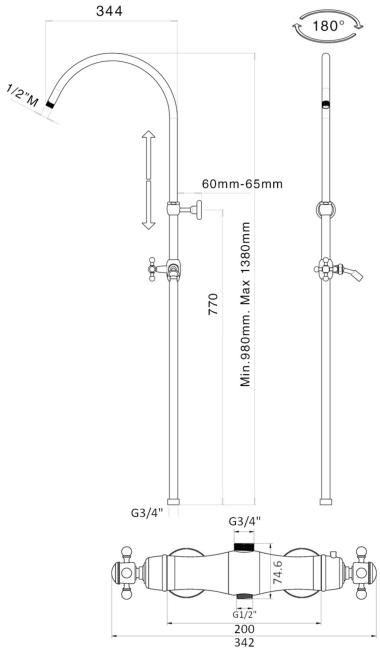

C28

Colonna doccia tonda

· Materiale: Ottone
· Asta Ø 25 mm
· Presa acqua superiore
· Supporto doccia scorrevole in abs
· Deviatore





Versione da comporre	
28000000A0CR	Cromo
Versione completa	
Composto da:	
· SD2720 Linz	Diametro 20 cm
· DC5067	Doccia Alisso 3 getti
· FLD1558	Lunghezza 150 cm
28077104A0CR	Cromo

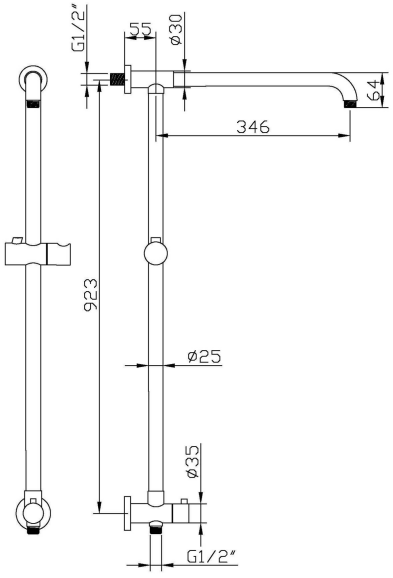

C15

La nostra colonna doccia C15 è adattabile alla rubinetteria esistente, permettendo di rinnovare l'ambiente bagno senza interventi murari. È possibile ordinare la colonna singola e scegliere i componenti nelle sezioni Soffioni e Docce oppure scegliere la combinazione completa proposta qui di seguito per ogni versione di attacco.

Colonna doccia

· Materiale: Acciaio

· Asta Ø 24 mm

· Orientabile e regolabile in altezza

· Supporto doccia scorrevole in abs



Attacco A
Versione compatibile con miscelatore con deviatore incorporato, attacco 3/4" M superiore.

Versione da comporre		
C15A00009CR	Cromo	
Versione completa		
Composto da:		
· SD4203 Smeraldo	Soffione doccia Smeraldo	ø 25
· DC5209	Doccia Topazio 5 getti	
· FLD1558	Lunghezza 150 cm	
C15A45209CR	Cromo	



Attacco B
Versione con deviatore esterno e attacco 3/4" F, compatibile con miscelatore senza deviatore, attacco 3/4" M superiore.

Versione da comporre		
C15B00009CR	Cromo	
Versione completa		
Composto da:		
· SD4203 Smeraldo	Soffione doccia Smeraldo	ø 25 cm
· DC5209	Doccia Topazio 5 getti	
· FLD1558	Lunghezza 150 cm	
· DV2515	Deviatore per colonna doccia	
C15B45209CR	Cromo	



Attacco C
Versione con deviatore esterno e presa acqua, compatibile con miscelatore ad incasso.

Versione da comporre		
C15C00009CR	Cromo	
Versione completa		
Composto da:		
· SD4203 Smeraldo	Soffione doccia Smeraldo	ø 25 cm
· DC5209	Doccia Topazio 5 getti	
· FLD1558	Lunghezza 150 cm	
· DV2515	Deviatore per colonna doccia	
· PC0000451	Supporto inferiore per colonna doccia	
C15C45209CR	Cromo	



Attacco D
Versione con deviatore esterno e supporto colonna con attacco per flessibile, compatibile con miscelatore senza deviatore, attacco 1/2" M inferiore.

Versione da comporre		
C15D00009CR	Cromo	
Versione completa		
Composto da:		
· SD4203 Smeraldo	Soffione doccia Smeraldo	ø 25 cm
· DC5209	Doccia Topazio 5 getti	
· FLD1558	Lunghezza 150 cm	
· FLD0682	Lunghezza 60 cm	
· DV2515	Deviatore per colonna doccia	
· PC0000461	Supporto inferiore per colonna doccia	
C15D45209CR	Cromo	



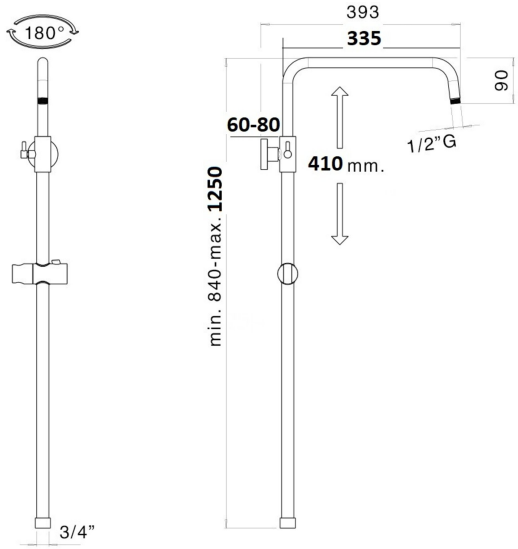

C15-TM3C

Colonna doccia

· Materiale: Acciaio
· Asta Ø 24 mm
· Orientabile e regolabile in altezza
· Supporto doccia scorrevole in abs
· Termostatico con deviatore incorporato





Versione completa
Composto da:

· SD3925 Chelsea	Diametro 25 cm	
· DC5067	Doccia Alisso 3 getti	
· FLP1556	Flessibile	PVC 150 cm
· TM3C	Termostatico doccia esterno	
15S67109A0NO	Nero opaco	

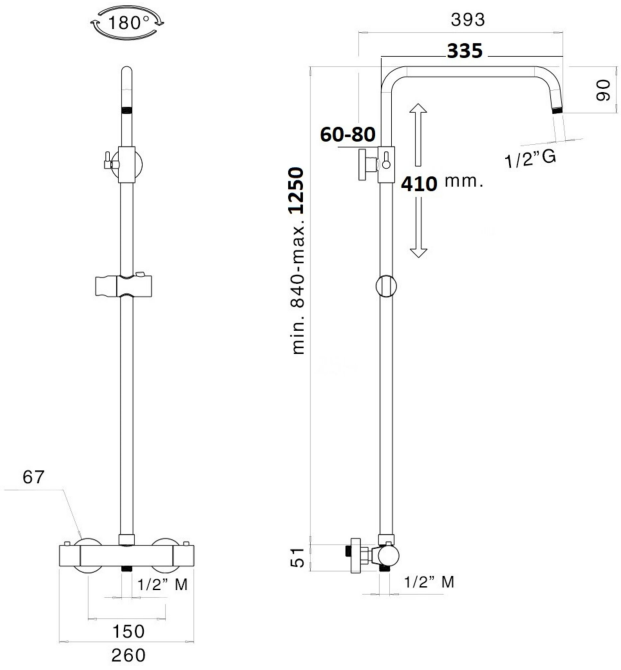

C15-TM3A

Colonna doccia

· Materiale: Acciaio
· Asta Ø 24 mm
· Orientabile e regolabile in altezza
· Supporto doccia scorrevole in abs
· Termostatico con deviatore incorporato



Versione da comporre		
Composto da:		
· TM3A	Termostatico doccia esterno	
15R00000A0CR	Cromo	
Versione completa		
Composto da:		
· SD4203 Smeraldo	Soffione doccia Smeraldo	ø 25 cm
· DC5209	Doccia Topazio 5 getti	
· FLD1558	Lunghezza 150 cm	
· TM3A	Termostatico doccia esterno	
TM3A15529CR	Cromo	

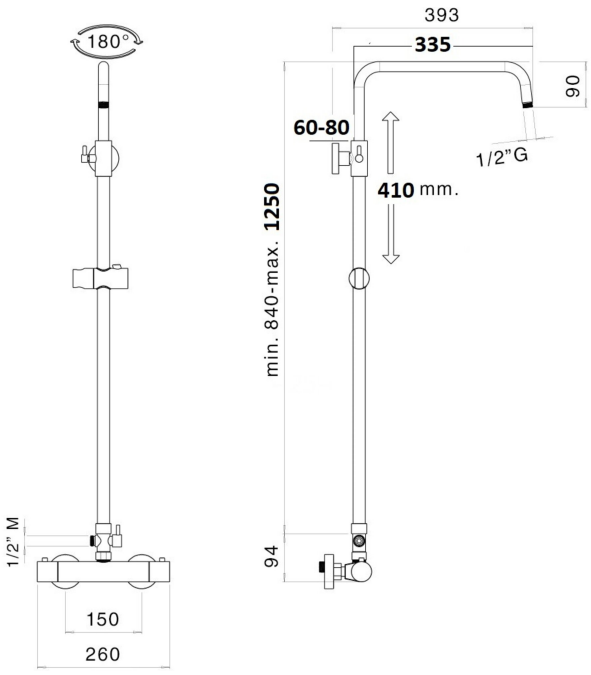



C15-TM1A

Colonna doccia

· Materiale: Acciaio
· Asta Ø 24 mm
· Orientabile e regolabile in altezza
· Supporto doccia scorrevole in abs
· Termostatico con deviatore esterno





Versione da comporre		
Composto da:		
· DV2515	Deviatore per colonna doccia	
· TM1A	Termostatico doccia esterno	
15L00000A0CR	Cromo	

Versione completa		
Composto da:		
· SD4203 Smeraldo	Soffione doccia Smeraldo	ø 25 cm
· DC5209	Doccia Topazio 5 getti	
· FLD1558	Lunghezza 150 cm	
· DV2515	Deviatore per colonna doccia	
· TM1A	Termostatico doccia esterno	
TM1A15529CR	Cromo	

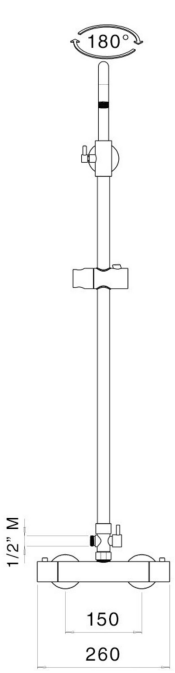

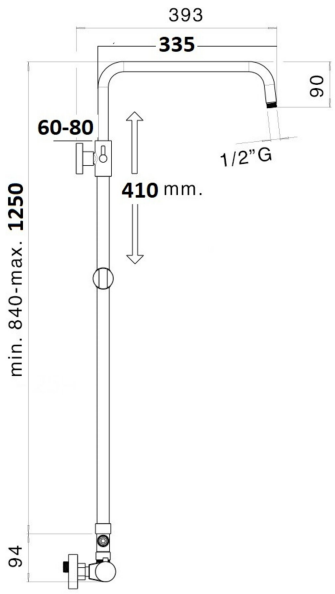

C15-MX3C

Colonna doccia

· Materiale: Acciaio
· Asta Ø 24 mm
· Orientabile e regolabile in altezza
· Supporto doccia scorrevole in abs
· Miscelatore con deviatore incorporato





Versione da comporre		
Composto da:		
· MX3C	Miscelatore doccia esterno	
15P00000A0CR	Cromo	
Versione completa		
Composto da:		
· SD3925 Chelsea	Diametro 25 cm	
· DC5067	Doccia Alisso 3 getti	
· FLD1558	Lunghezza 150 cm	
· MX3C	Miscelatore doccia esterno	
15P67104A0NS	Nickel spazzolato	
Versione completa		
Composto da:		
· SD3925 Chelsea	Diametro 25 cm	
· DC5067	Doccia Alisso 3 getti	
· FLP1556	Flessibile	
· MX3C	Miscelatore doccia esterno	
15P67109A0NO	Nero opaco	
Versione completa		
Composto da:		
· SD4203 Smeraldo	Soffione doccia Smeraldo	ø 25 cm
· DC5209	Doccia Topazio 5 getti	
· FLD1558	Lunghezza 150 cm	
· MX3C	Miscelatore doccia esterno	
MX3C15529CR	Cromo	

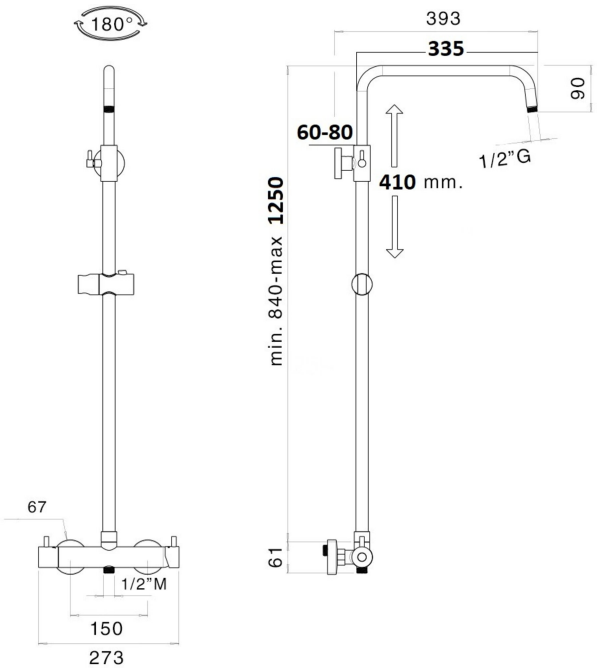

C15-MX1E

Colonna doccia

· Materiale: Acciaio
· Asta Ø 24 mm
· Orientabile e regolabile in altezza
· Supporto doccia scorrevole in abs
· Miscelatore con deviatore esterno





Versione da comporre		
Composto da:		
· DV2515	Deviatore per colonna doccia	
· MX1E	Miscelatore doccia esterno	
15E00000A0CR	Cromo	
Versione completa		
Composto da:		
· SD3925 Chelsea	Diametro 25 cm	
· DC5067	Doccia Alisso 3 getti	
· FLP1556	Flessibile	PVC 150 cm
· DV2515	Deviatore per colonna doccia	
· MX1E	Miscelatore doccia esterno	
15E67109A0NO	Nero opaco	
Versione completa		
Composto da:		
· SD4203 Smeraldo	Soffione doccia Smeraldo	ø 25 cm
· DC5209	Doccia Topazio 5 getti	
· FLD1558	Lunghezza 150 cm	
· DV2515	Deviatore per colonna doccia	
· MX1E	Miscelatore doccia esterno	
MX1E15529CR	Cromo	

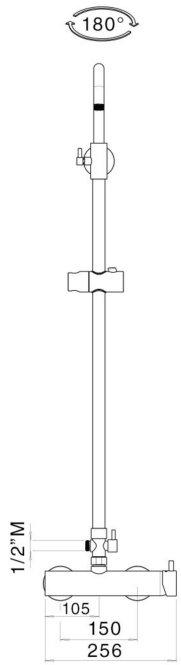

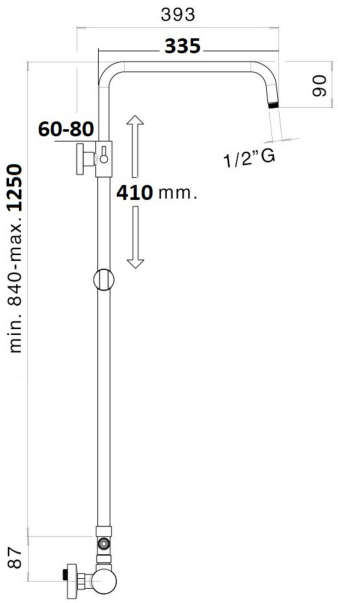

C15

Colonna doccia

· Materiale: Acciaio
· Asta Ø 24 mm
· Orientabile e regolabile in altezza
· Supporto doccia scorrevole in abs



Versione con termostatico con deviatore incorporato TM3C		
Composto da:		
· SD4914 Derby	Dimensione 20x20 cm	
· DC5067	Doccia Alisso 3 getti	
· FLP1556	Flessibile	PVC 150 cm
· TM3C	Termostatico doccia esterno	
15S5010GA0NO	Nero opaco	

Versione con miscelatore MX1E e deviatore esterno		
Composto da:		
· SD4914 Derby	Dimensione 20x20 cm	
· DC5067	Doccia Alisso 3 getti	
· FLP1556	Flessibile	PVC 150 cm
· DV2515	Deviatore per colonna doccia	
· MX1E	Miscelatore doccia esterno	
15E50109A0NO	Nero opaco	

Versione con miscelatore con deviatore incorporato MX3C		
Composto da:		
· SD4914 Derby	Dimensione 20x20 cm	
· DC5067	Doccia Alisso 3 getti	
· FLP1556	Flessibile	PVC 150 cm
· MX3C	Miscelatore doccia esterno	
15P5010GA0NO	Nero opaco	

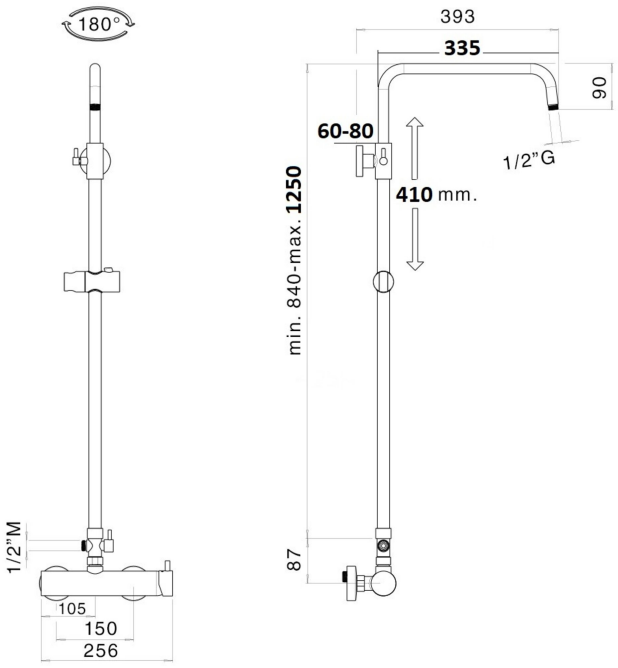

C14

Colonna doccia

· Materiale: Acciaio

· Asta Ø 22 mm

· Supporto doccia scorrevole in abs

· Supporto regolabile

La nostra colonna doccia C14 è adattabile alla rubinetteria esistente, permettendo di rinnovare l'ambiente bagno senza interventi murari. È possibile ordinare la colonna singola e scegliere i componenti nelle sezioni Soffioni e Docce oppure scegliere la combinazione completa proposta qui di seguito per ogni versione di attacco.



Attacco A
Versione compatibile con miscelatore con deviatore incorporato, attacco 3/4" M superiore.

Versione da comporre

C14A00009CR	Cromo

Versione completa
Composto da:

· SD3922 Chelsea	Diametro 20 cm
· DC5066	Doccia Alisso
· FLD1558	Lunghezza 150 cm
C14A44966CR	Cromo



Attacco B
Versione con deviatore esterno e attacco 3/4" F, compatibile con miscelatore senza deviatore, attacco 3/4" M superiore.

Versione da comporre

C14B00009CR	Cromo

Versione completa
Composto da:

· SD3922 Chelsea	Diametro 20 cm
· DC5066	Doccia Alisso
· FLD1558	Lunghezza 150 cm
· DV3800	Deviatore per colonna doccia
C14B44966CR	Cromo



Attacco C
Versione con deviatore esterno e presa acqua, compatibile con miscelatore ad incasso.

Versione da comporre

C14C00009CR	Cromo

Versione completa
Composto da:

· SD3922 Chelsea	Diametro 20 cm
· DC5066	Doccia Alisso
· FLD1558	Lunghezza 150 cm
· DV3800	Deviatore per colonna doccia
· PC0000451	Supporto inferiore per colonna doccia
C14C44966CR	Cromo



Attacco D
Versione con deviatore esterno e supporto colonna con attacco per flessibile, compatibile con miscelatore senza deviatore, attacco 1/2" M inferiore.

Versione da comporre

C14D00009CR	Cromo

Versione completa
Composto da:

· SD3922 Chelsea	Diametro 20 cm
· DC5066	Doccia Alisso
· FLD1558	Lunghezza 150 cm
· FLD0682	Lunghezza 60 cm
· DV3800	Deviatore per colonna doccia
· PC0000461	Supporto inferiore per colonna doccia
C14D44966CR	Cromo



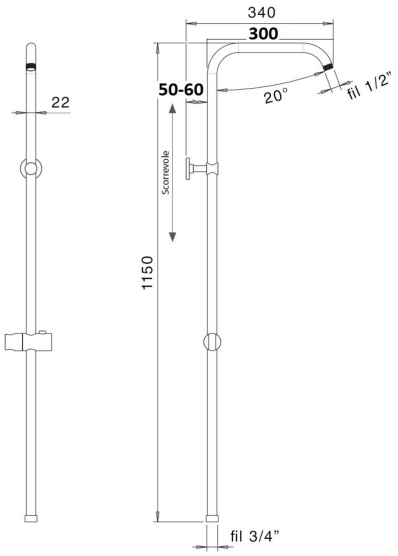

C14-TM3C

Colonna doccia

· Materiale: Acciaio
· Asta Ø 22 mm
· Supporto doccia scorrevole in abs
· Supporto regolabile
· Termostatico con deviatore incorporato



Versione da comporre	
Composto da:	
· TM3C	Termostatico doccia esterno
14S00000A0CR	Cromo

Versione completa	
Composto da:	
· SD3922 Chelsea	Diametro 20 cm
· DC5066	Doccia Alisso
· FLD1558	Lunghezza 150 cm
· TM3C	Termostatico doccia esterno
TM3C14496CR	Cromo

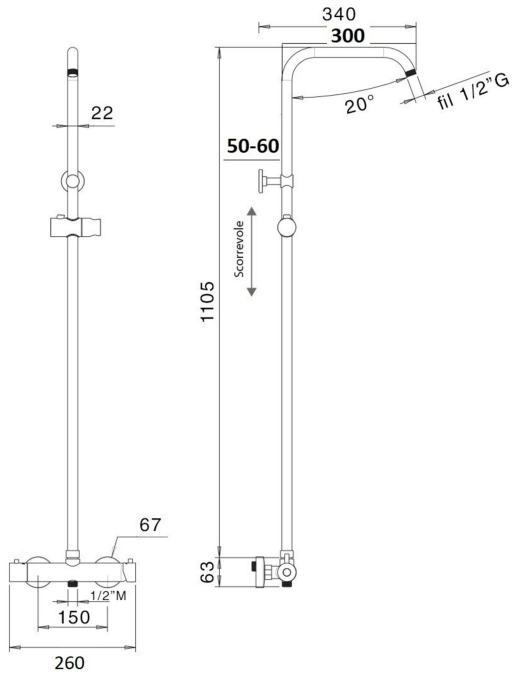

C14-TM1B

Colonna doccia

· Materiale: Acciaio
· Asta Ø 22 mm
· Supporto doccia scorrevole in abs
· Supporto regolabile
· Termostatico con deviatore esterno



Versione da comporre
Composto da:

· DV3800	Deviatore per colonna doccia
· TM1B	Termostatico doccia esterno
14M00000A0CR	Cromo

Versione completa
Composto da:

· SD3922 Chelsea	Diametro 20 cm
· DC5066	Doccia Alisso
· FLD1558	Lunghezza 150 cm
· DV3800	Deviatore per colonna doccia
· TM1B	Termostatico doccia esterno
TM1B14496CR	Cromo

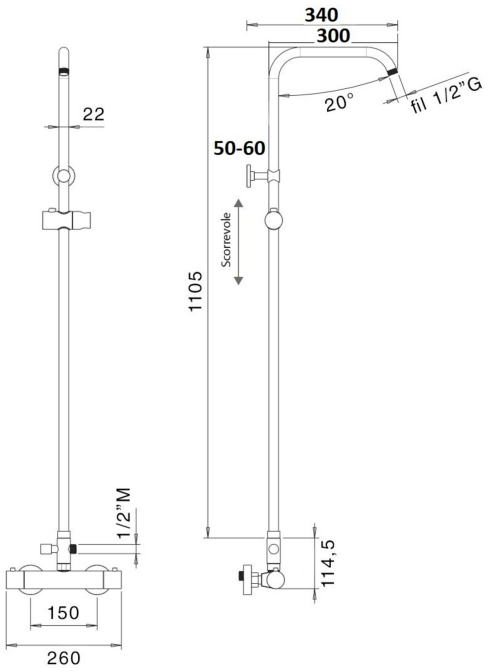

C14-MX3C

Colonna doccia

- Materiale: Acciaio
- Asta Ø 22 mm
- Supporto doccia scorrevole in abs
- Supporto regolabile
- Miscelatore con deviatore incorporato



Versione da comporre	
Composto da:	
· MX3C	Miscelatore doccia esterno
14P00000A0CR	Cromo

Versione completa	
Composto da:	
· SD3922 Chelsea	Diametro 20 cm
· DC5066	Doccia Alisso
· FLD1558	Lunghezza 150 cm
· MX3C	Miscelatore doccia esterno
MX3C14496CR	Cromo

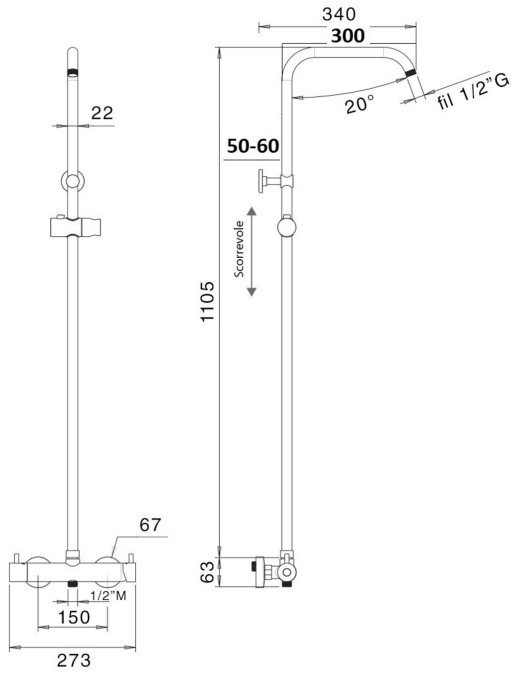

C14-MX1E

Colonna doccia

· Materiale: Acciaio
· Asta Ø 22 mm
· Supporto doccia scorrevole in abs
· Supporto regolabile
· Miscelatore con deviatore esterno





Versione da comporre	
Composto da:	
· DV3800	Deviatore per colonna doccia
· MX1E	Miscelatore doccia esterno
14E00000A0CR	Cromo

Versione completa	
Composto da:	
· SD3922 Chelsea	Diametro 20 cm
· DC5209	Doccia Topazio 5 getti
· FLD1558	Lunghezza 150 cm
· DV3800	Deviatore per colonna doccia
· MX1E	Miscelatore doccia esterno
14E49174A0CR	Cromo

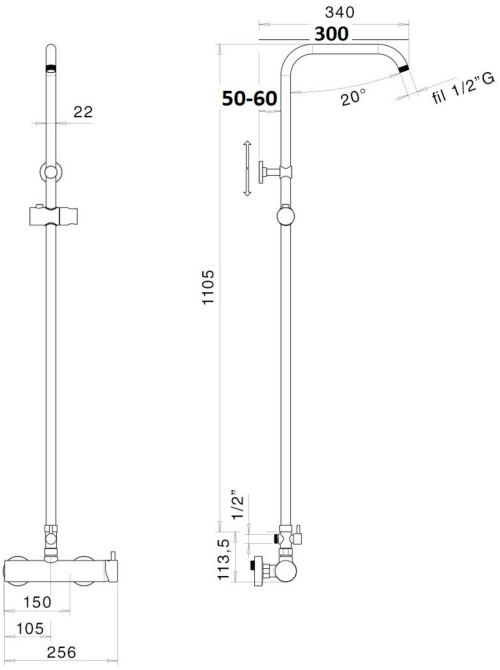

TM3170T

Colonna doccia tonda

· Materiale: Acciaio
· Asta Ø 22 mm
· Orientabile e regolabile in altezza
· Supporto doccia scorrevole in abs
· Lavapiedi
· Piano di appoggio in vetro





Versione completa
Composto da:

· SD2725 Linz	Diametro 25 cm
· DC5039	Doccia Star
· FLD1558	Lunghezza 150 cm
TM3170699CR	Cromo

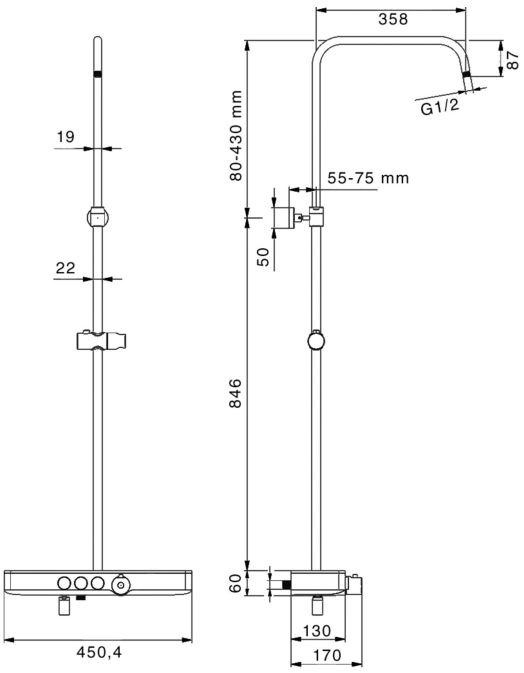

TM3170V

Colonna doccia tonda

· Materiale: Acciaio
· Asta Ø 22 mm
· Orientabile e regolabile in altezza
· Supporto doccia scorrevole in abs
· Bocca riempimento vasca
· Piano di appoggio in vetro



Versione completa
Composto da:

· SD2725 Linz	Diametro 25 cm
· DC5039	Doccia Star
· FLD1558	Lunghezza 150 cm
01069274ARCR	Cromo

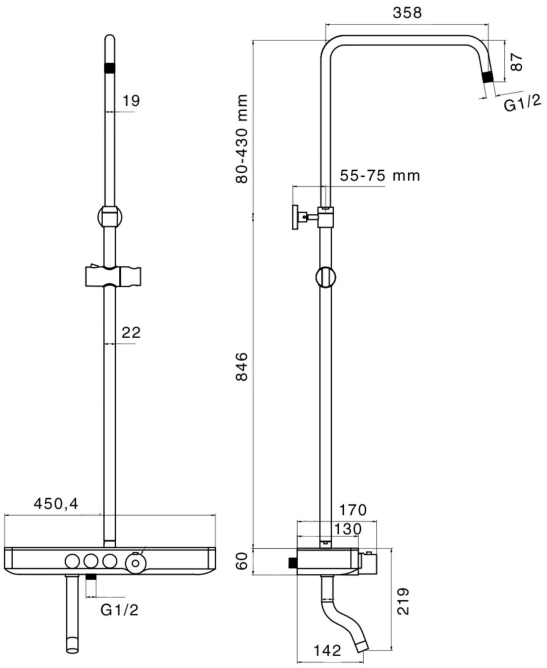

CL2118

Colonna doccia tonda

· Materiale: Acciaio
· Asta Ø 22 mm
· Supporto doccia scorrevole in abs
· Supporto a muro scorrevole
· Deviatore



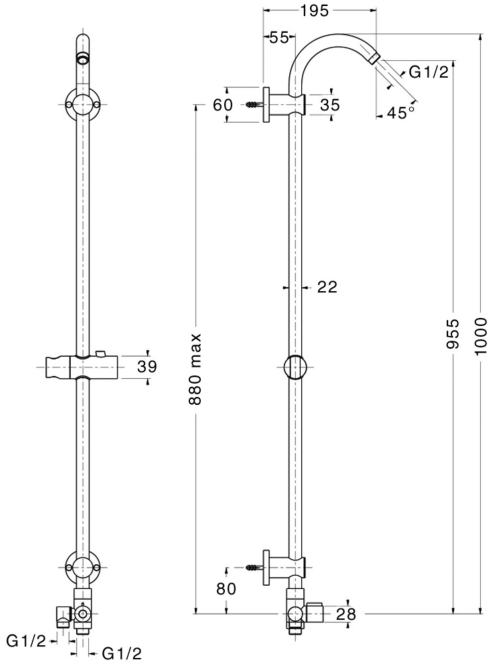

Versione completa	
Composto da:	
· SD3925 Chelsea	Diametro 25 cm
· DC5062	Doccia Ninfea 3 getti
· FLD1558	Lunghezza 150 cm
· FLD0682	Lunghezza 60 cm
CL2118CC3CR	Cromo

C19

Colonna doccia tonda

· Materiale: Acciaio
· Asta Ø 22 mm
· Supporto doccia scorrevole in abs
· Supporto a muro scorrevole
· Portasapone in abs
· Deviatore





Versione completa
Composto da:

· SD3922 Chelsea	Diametro 20 cm
· DCKITMAR	Doccia Kit Marine 3 getti
· FLD1558	Lunghezza 150 cm
· FLD0682	Lunghezza 60 cm
C19B449KMCR	Cromo

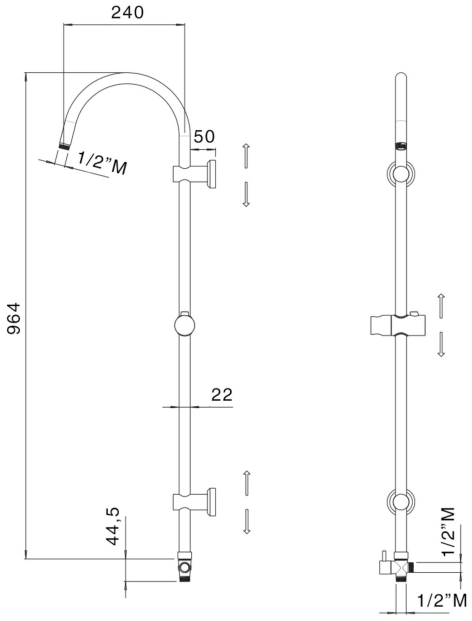

C17

Colonna doccia tonda

· Materiale: Acciaio
· Asta Ø 22 mm
· Supporto doccia scorrevole in abs
· Supporto a muro scorrevole
· Portasapone in abs
· Deviatore
· Flessibili 150 cm e 60 cm





Versione completa

C17B45115CR	Cromo

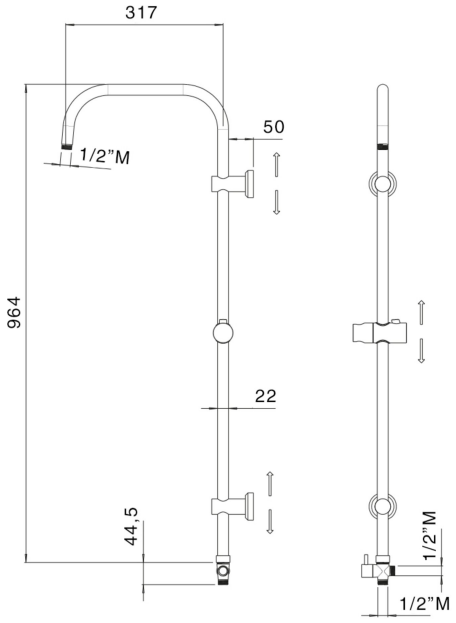



04

COLONNE DOCCIA QUADRATE

C56

Colonna doccia sezione quadrata

· Materiale: Ottone

· Asta 18x18 mm

· Supporto doccia scorrevole in ottone

· Supporto regolabile

La nostra colonna doccia C56 è adattabile alla rubinetteria esistente, permettendo di rinnovare l'ambiente bagno senza interventi murari. È possibile ordinare la colonna singola e scegliere i componenti nelle sezioni Soffioni e Docce oppure scegliere la combinazione completa proposta qui di seguito per ogni versione di attacco.



Attacco A
Versione compatibile con miscelatore con deviatore incorporato, attacco 3/4" M superiore.

Versione da comporre

C56A00009CR	Cromo

Versione completa
Composto da:

· SD3225 Parigi	Dimensione 25x25 cm
· DC5048	Doccia Glamour
· FLD1558	Lunghezza 150 cm
C56A40548CR	Cromo



Attacco B
Versione con deviatore esterno e attacco 3/4" F, compatibile con miscelatore senza deviatore, attacco 3/4" M superiore.

Versione da comporre

C56B00009CR	Cromo

Versione completa
Composto da:

· SD3225 Parigi	Dimensione 25x25 cm
· DC5048	Doccia Glamour
· FLD1558	Lunghezza 150 cm
· DV2156	Deviatore per colonna doccia
C56B40548CR	Cromo



Attacco C
Versione con deviatore esterno e presa acqua, compatibile con miscelatore ad incasso.

Versione da comporre

C56C00009CR	Cromo

Versione completa
Composto da:

· SD3225 Parigi	Dimensione 25x25 cm
· DC5048	Doccia Glamour
· FLD1558	Lunghezza 150 cm
· DV2156	Deviatore per colonna doccia
· PC0000591	Supporto inferiore per colonna doccia
C56C40548CR	Cromo



Attacco D
Versione con deviatore esterno e supporto colonna con attacco per flessibile, compatibile con miscelatore senza deviatore, attacco 1/2" M inferiore.

Versione da comporre

C56D00009CR	Cromo

Versione completa
Composto da:

· SD3225 Parigi	Dimensione 25x25 cm
· DC5048	Doccia Glamour
· FLD1558	Lunghezza 150 cm
· FLD0682	Lunghezza 60 cm
· DV2156	Deviatore per colonna doccia
· PC0000571	Supporto inferiore per colonna doccia
C56D40548CR	Cromo



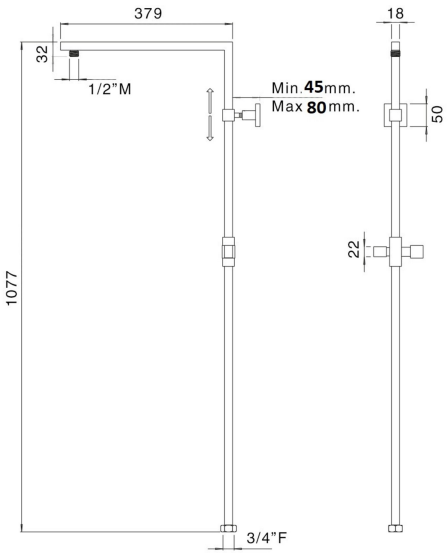

C56-TM3Q

Colonna doccia sezione quadrata

· Materiale: Ottone
· Asta 18x18 mm
· Supporto doccia scorrevole in ottone
· Supporto regolabile
· Termostatico con deviatore incorporato





Versione da comporre	
Composto da:	
· TM3Q	Termostatico doccia esterno
56U00000B0CR	Cromo

Versione completa	
Composto da:	
· SD3225 Parigi	Dimensione 25x25 cm
· DC5048	Doccia Glamour
· FLD1558	Lunghezza 150 cm
· TM3Q	Termostatico doccia esterno
TM3Q56058CR	Cromo

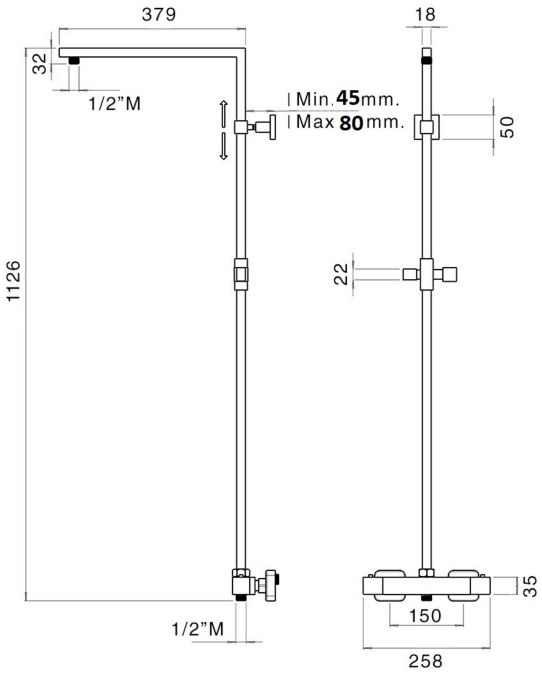

C56-MX3Q

Colonna doccia sezione quadrata

· Materiale: Ottone
· Asta 18x18 mm
· Supporto doccia scorrevole in ottone
· Supporto regolabile
· Miscelatore con deviatore incorporato



Versione da comporre	
Composto da:	
· MX3Q	Miscelatore doccia esterno
56Q00000B0CR	Cromo
Versione completa	
Composto da:	
· SD3225 Parigi	Dimensione 25x25 cm
· DC5048	Doccia Glamour
· FLD1558	Lunghezza 150 cm
· MX3Q	Miscelatore doccia esterno
56Q05204B0CR	Cromo

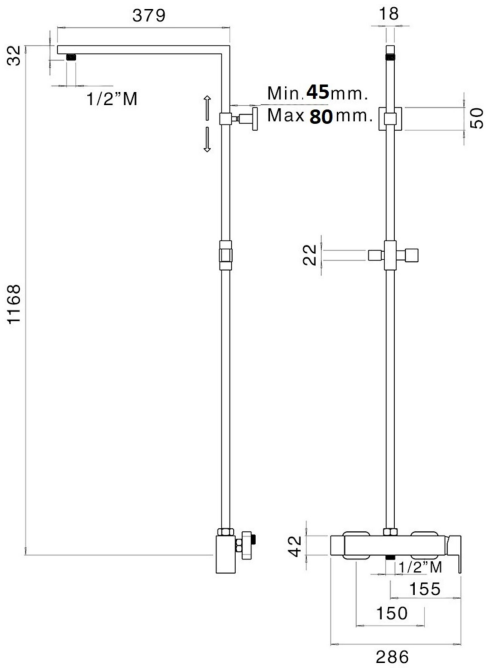

C59

Colonna doccia sezione quadrata

· Materiale: Ottone

· Asta 25x25 mm

· Regolabile in altezza

· Supporto doccia scorrevole in abs

La nostra colonna doccia C59 è adattabile alla rubinetteria esistente, permettendo di rinnovare l'ambiente bagno senza interventi murari. È possibile ordinare la colonna singola e scegliere i componenti nelle sezioni Soffioni e Docce oppure scegliere la combinazione completa proposta qui di seguito per ogni versione di attacco.



Attacco A
Versione compatibile con miscelatore con deviatore incorporato, attacco 3/4" M superiore.

Versione da comporre

C59A00009CR	Cromo

Versione completa
Composto da:

· SD3225 Parigi	Dimensione 25x25 cm
· DC5056	Doccia Trendy
· FLD1558	Lunghezza 150 cm
C59A40556CR	Cromo



Attacco B
Versione con deviatore esterno e attacco 3/4" F, compatibile con miscelatore senza deviatore, attacco 3/4" M superiore.

Versione da comporre

C59B00009CR	Cromo

Versione completa
Composto da:

· SD3225 Parigi	Dimensione 25x25 cm
· DC5056	Doccia Trendy
· FLD1558	Lunghezza 150 cm
· DV2156	Deviatore per colonna doccia
C59B40556CR	Cromo

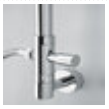

Attacco C
Versione con deviatore esterno e presa acqua, compatibile con miscelatore ad incasso.

Versione da comporre

C59C00009CR	Cromo

Versione completa
Composto da:

· SD3225 Parigi	Dimensione 25x25 cm
· DC5056	Doccia Trendy
· FLD1558	Lunghezza 150 cm
· DV2156	Deviatore per colonna doccia
· PC0000591	Supporto inferiore per colonna doccia
C59C40556CR	Cromo



Attacco D
Versione con deviatore esterno e supporto colonna con attacco per flessibile, compatibile con miscelatore senza deviatore, attacco 1/2" M inferiore.

Versione da comporre

C59D00009CR	Cromo

Versione completa
Composto da:

· SD3225 Parigi	Dimensione 25x25 cm
· DC5056	Doccia Trendy
· FLD1558	Lunghezza 150 cm
· FLD0682	Lunghezza 60 cm
· DV2156	Deviatore per colonna doccia
· PC0000571	Supporto inferiore per colonna doccia
C59D40556CR	Cromo



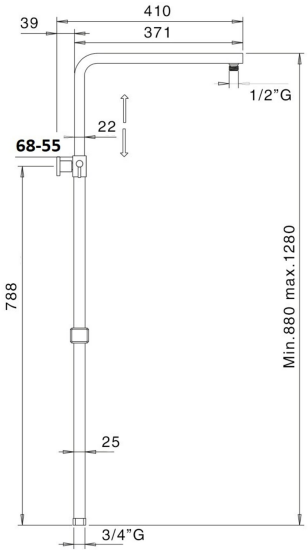

C59-TM3Q

Colonna doccia sezione quadrata

· Materiale: Ottone
· Asta 25x25 mm
· Regolabile in altezza
· Supporto doccia scorrevole in abs
· Termostatico con deviatore incorporato



Versione da comporre	
Composto da:	
· TM3Q	Termostatico doccia esterno
59U00000A0CR	Cromo

Versione completa	
Composto da:	
· SD3225 Parigi	Dimensione 25x25 cm
· DC5056	Doccia Trendy
· FLD1558	Lunghezza 150 cm
· TM3Q	Termostatico doccia esterno
TM3Q59056CR	Cromo

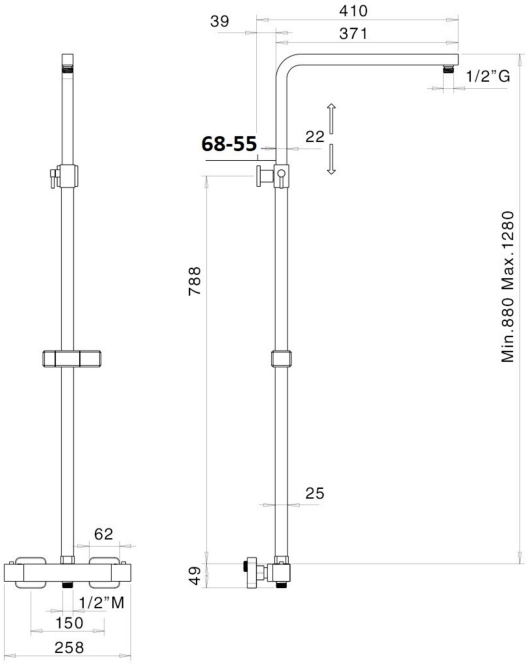

C59-MX3Q

Colonna doccia sezione quadrata

· Materiale: Ottone
· Asta 25x25 mm
· Regolabile in altezza
· Supporto doccia scorrevole in abs
· Miscelatore con deviatore incorporato



Versione da comporre	
Composto da:	
· MX3Q	Miscelatore doccia esterno
59Q00000A0CR	Cromo

Versione completa	
Composto da:	
· SD3225 Parigi	Dimensione 25x25 cm
· DC5056	Doccia Trendy
· FLD1558	Lunghezza 150 cm
· MX3Q	Miscelatore doccia esterno
59Q05214A0CR	Cromo

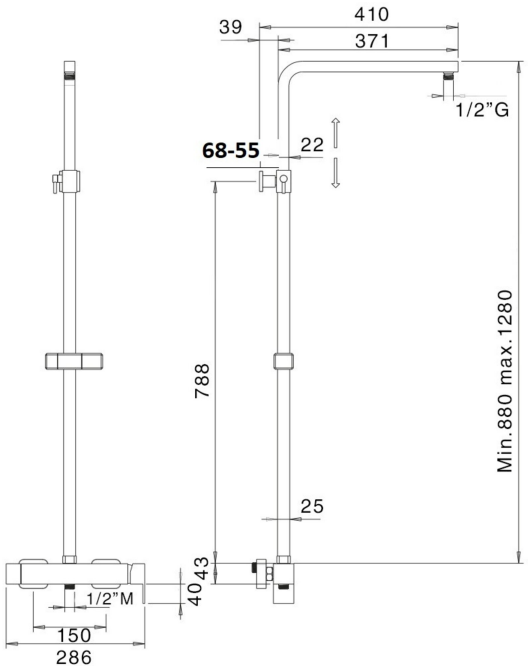

C51

Colonna doccia sezione rettangolare

· Materiale: Ottone

· Sezione 60x16 mm

· Supporto doccia fisso

La nostra colonna doccia C51 è adattabile alla rubinetteria esistente, permettendo di rinnovare l'ambiente bagno senza interventi murari. È possibile ordinare la colonna singola e scegliere i componenti nelle sezioni Soffioni e Docce oppure scegliere la combinazione completa proposta qui di seguito per ogni versione di attacco.



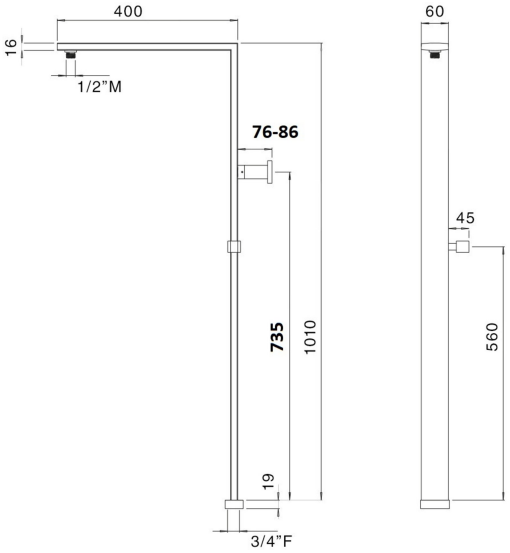

Attacco A



Versione compatibile con miscelatore con deviatore incorporato, attacco 3/4" M superiore.

Versione da comporre

C51A00009CR	Cromo

Versione completa
Composto da:

· SD4931 Scotland	Dimensione 37x19 cm
· DC5023	Doccia Quadra
· FLD1558	Lunghezza 150 cm
C51A40223CR	Cromo

Attacco B

Versione con deviatore esterno e attacco 3/4" F, compatibile con miscelatore senza deviatore, attacco 3/4" M superiore.

Versione da comporre

C51B00009CR	Cromo

Versione completa
Composto da:

· SD4931 Scotland	Dimensione 37x19 cm
· DC5023	Doccia Quadra
· FLD1558	Lunghezza 150 cm
· DV2151	Deviatore per colonna doccia
C51B40223CR	Cromo

Attacco C



Versione con deviatore esterno e presa acqua, compatibile con miscelatore ad incasso.

Versione da comporre

C51C00009CR	Cromo

Versione completa
Composto da:

· SD4931 Scotland	Dimensione 37x19 cm
· DC5023	Doccia Quadra
· FLD1558	Lunghezza 150 cm
· DV2151	Deviatore per colonna doccia
· PC0000521	Supporto inferiore per colonna doccia
C51C40223CR	Cromo

Attacco D



Versione con deviatore esterno e supporto colonna con attacco per flessibile, compatibile con miscelatore senza deviatore, attacco 1/2" M inferiore.

Versione da comporre

C51D00009CR	Cromo

Versione completa
Composto da:

· SD4931 Scotland	Dimensione 37x19 cm
· DC5023	Doccia Quadra
· FLD1558	Lunghezza 150 cm
· FLD0682	Lunghezza 60 cm
· DV2151	Deviatore per colonna doccia
· PC0000531	Supporto inferiore per colonna doccia
C51D40223CR	Cromo

C51-TM3Q

Colonna doccia rettangolare

· Materiale: Ottone
· Sezione 60x16 mm
· Supporto doccia fisso
· Termostatico con deviatore incorporato



Versione da comporre
Composto da:

· TM3Q	Termostatico doccia esterno
51U000000CR	Cromo

Versione completa
Composto da:

· SD4931 Scotland	Dimensione 37x19 cm
· DC5023	Doccia Quadra
· FLD1558	Lunghezza 150 cm
· TM3Q	Termostatico doccia esterno
TM3Q51023CR	Cromo

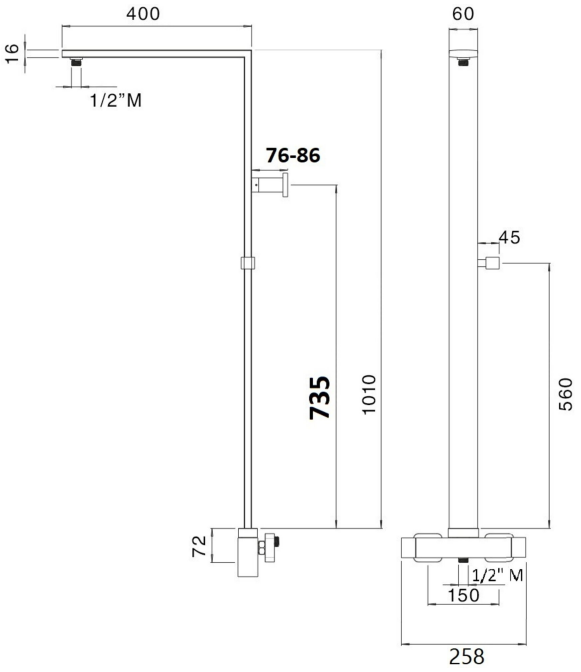

C51-MX3Q

Colonna doccia rettangolare

· Materiale: Ottone
· Sezione 60x16 mm
· Supporto doccia fisso
· Miscelatore con deviatore incorporato



Versione da comporre	
Composto da:	
· MX3Q	Miscelatore doccia esterno
51Q0000000CR	Cromo

Versione completa	
Composto da:	
· SD4931 Scotland	Dimensione 37x19 cm
· DC5023	Doccia Quadra
· FLD1558	Lunghezza 150 cm
· MX3Q	Miscelatore doccia esterno
51Q0223400CR	Cromo

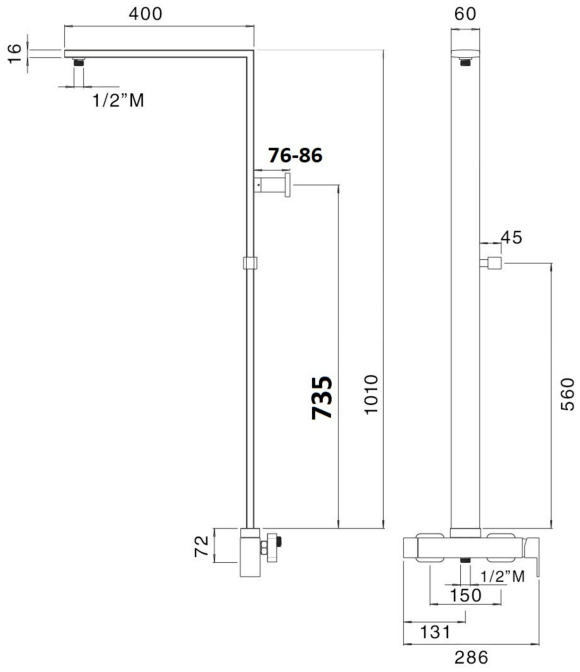

TM3R52SG7

Colonna doccia rettangolare

· Materiale: Ottone
· Sezione 60x16 mm
· Soffione integrato
· Supporto doccia scorrevole in ottone
· Termostatico con deviatore incorporato

Versione completa		
Composto da:		
· DC5057	Doccia Master	
· FLC1559	Flessibile	150 cm
TM3R52SG7CR	Cromo	



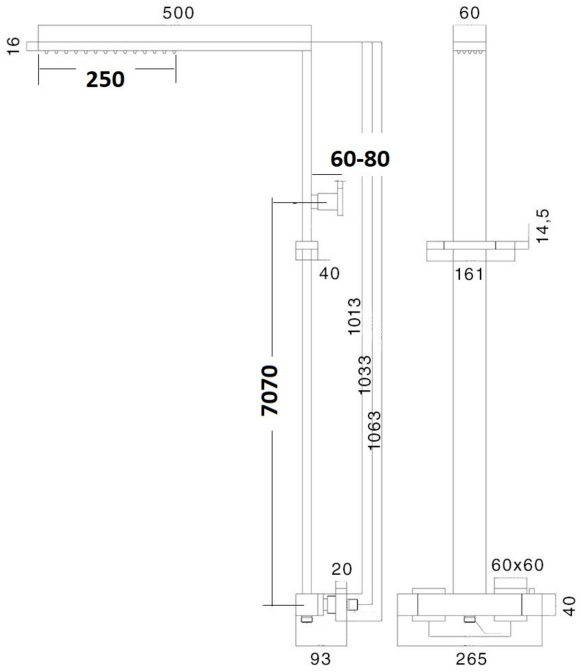

C57

Colonna doccia sezione rettangolare

· Materiale: Acciaio

· Asta 30x18 mm

· Regolabile in altezza

· Supporto doccia scorrevole in abs

La nostra colonna doccia C57 è adattabile alla rubinetteria esistente, permettendo di rinnovare l'ambiente bagno senza interventi murari. È possibile ordinare la colonna singola e scegliere i componenti nelle sezioni Soffioni e Docce oppure scegliere la combinazione completa proposta qui di seguito per ogni versione di attacco.



Attacco A
Versione compatibile con miscelatore con deviatore incorporato, attacco 3/4" M superiore.

Versione da comporre

C57A00009CR	Cromo

Versione completa
Composto da:

· SD2925 Calais	Dimensione 25x25 cm
· DC5023	Doccia Quadra
· FLD1558	Lunghezza 150 cm
C57A47023CR	Cromo



Attacco B
Versione con deviatore esterno e attacco 3/4" F, compatibile con miscelatore senza deviatore, attacco 3/4" M superiore.

Versione da comporre

C57B00009CR	Cromo

Versione completa
Composto da:

· SD2925 Calais	Dimensione 25x25 cm
· DC5023	Doccia Quadra
· FLD1558	Lunghezza 150 cm
· DV2156	Deviatore per colonna doccia
C57B47023CR	Cromo



Attacco C
Versione con deviatore esterno e presa acqua, compatibile con miscelatore ad incasso.

Versione da comporre

C57C00009CR	Cromo

Versione completa
Composto da:

· SD2925 Calais	Dimensione 25x25 cm
· DC5023	Doccia Quadra
· FLD1558	Lunghezza 150 cm
· DV2156	Deviatore per colonna doccia
· PC0000591	Supporto inferiore per colonna doccia
C57C47023CR	Cromo



Attacco D
Versione con deviatore esterno e supporto colonna con attacco per flessibile, compatibile con miscelatore senza deviatore, attacco 1/2" M inferiore.

Versione da comporre

C57D00009CR	Cromo

Versione completa
Composto da:

· SD2925 Calais	Dimensione 25x25 cm
· DC5023	Doccia Quadra
· FLD1558	Lunghezza 150 cm
· FLD0682	Lunghezza 60 cm
· DV2156	Deviatore per colonna doccia
· PC0000571	Supporto inferiore per colonna doccia
C57D47023CR	Cromo



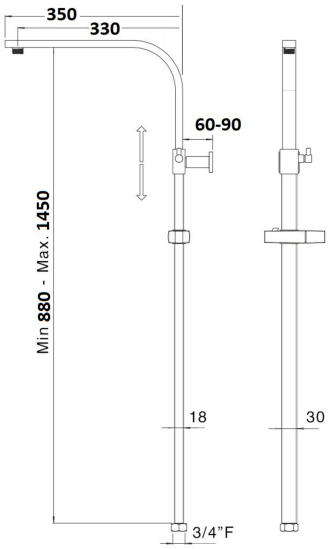

C57-TM3Q

Colonna doccia sezione rettangolare

· Materiale: Acciaio
· Sezione 30x18 mm
· Regolabile in altezza
· Supporto doccia scorrevole in abs
· Termostatico con deviatore incorporato





Versione da Comporre	
Composto da:	
· TM3Q	Termostatico doccia esterno
57U00000A0CR	Cromo
Versione completa	
Composto da:	
· SD4924 Derby	Dimensione 25x25 cm
· DC5023	Doccia Quadra
· FLD1558	Lunghezza 150 cm
· TM3Q	Termostatico doccia esterno
57U48234A0CR	Cromo
Versione completa	
Composto da:	
· SD2925 Calais	Dimensione 25x25 cm
· DC5023	Doccia Quadra
· FLD1558	Lunghezza 150 cm
· TM3Q	Termostatico doccia esterno
TM3Q57703CR	Cromo

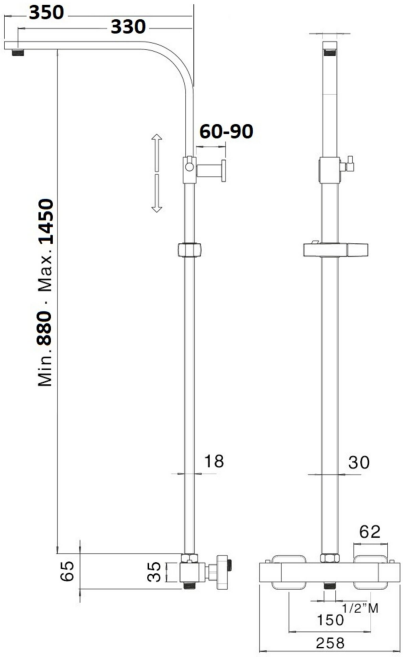

C57-MX3Q

Colonna doccia sezione rettangolare

· Materiale: Acciaio
· Sezione 30x18 mm
· Regolabile in altezza
· Supporto doccia scorrevole in abs
· Miscelatore con deviatore incorporato



Versione da comporre	
Composto da:	
· MX3Q	Miscelatore doccia esterno
57Q00000A0CR	Cromo
Versione completa	
Composto da:	
· SD4924 Derby	Dimensione 25x25 cm
· DC5023	Doccia Quadra
· FLD1558	Lunghezza 150 cm
· MX3Q	Miscelatore doccia esterno
57Q48234A0CR	Cromo
Versione completa	
Composto da:	
· SD2925 Calais	Dimensione 25x25 cm
· DC5023	Doccia Quadra
· FLD1558	Lunghezza 150 cm
· MX3Q	Miscelatore doccia esterno
57Q70234A0CR	Cromo

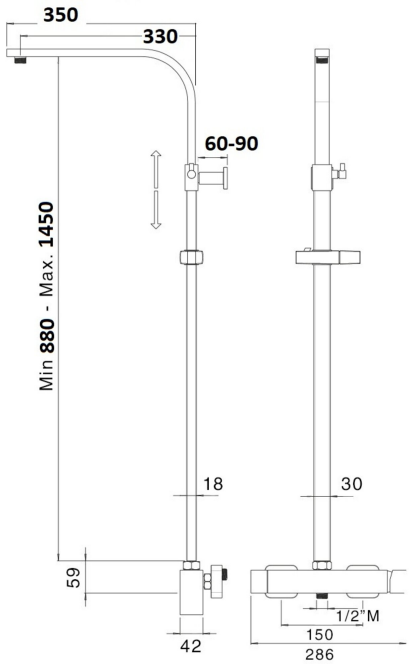

C57

Colonna doccia

· Materiale: Acciaio
· Sezione 30x18 mm
· Regolabile in altezza
· Supporto doccia scorrevole in abs





Versione completa con miscelatore con deviatore incorporato MX3Q
Composto da:

· SD2925 Calais	Dimensione 25x25 cm	
· DC5048	Doccia Glamour	
· FLP1556	Flessibile	PVC 150 cm
· MX3Q	Miscelatore doccia esterno	
57Q7020GA0NO	Nero opaco	

Versione completa con termostatico con deviatore incorporato TM3Q
Composto da:

· SD2925 Calais	Dimensione 25x25 cm	
· DC5048	Doccia Glamour	
· FLP1556	Flessibile	PVC 150 cm
· TM3Q	Termostatico doccia esterno	
57U7020GA0NO	Nero opaco	

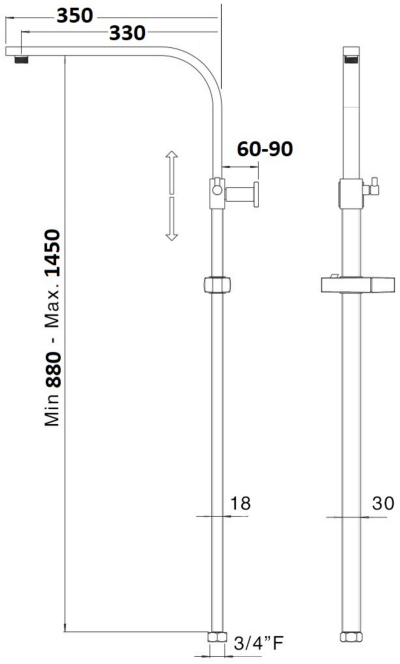

C57

Colonna doccia sezione rettangolare

· Materiale: Acciaio

· Asta 30x18 mm

· Regolabile in altezza

· Supporto doccia scorrevole in metallo

Composto da:

· SD2925 Calais Dimensione 25x25 cm

· DC5048 Doccia Glamour

· FLD1558 Lunghezza 150 cm





Versione con MX3Q	
Composto da:	
· SD2925 Calais	Dimensione 25x25 cm
· DC5048	Doccia Glamour
· FLD1558	Lunghezza 150 cm
57Q70204HCR	Cromo

Versione con TM3Q	
Composto da:	
· SD2925 Calais	Dimensione 25x25 cm
· DC5048	Doccia Glamour
· FLD1558	Lunghezza 150 cm
57U70204HCR	Cromo

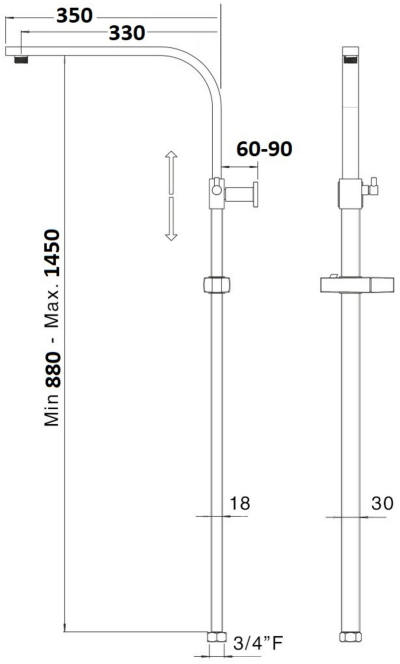

TM3170

Colonna doccia quadrata

· Materiale: Acciaio
· Asta Ø 22 mm
· Orientabile e regolabile in altezza
· Supporto doccia scorrevole in abs
· Lavapiedi
· Piano di appoggio in vetro



Versione completa
Composto da:

· SD2925 Calais	Dimensione 25x25 cm
· DC5056	Doccia Trendy
· FLD1558	Lunghezza 150 cm
TM3170706CR	Cromo

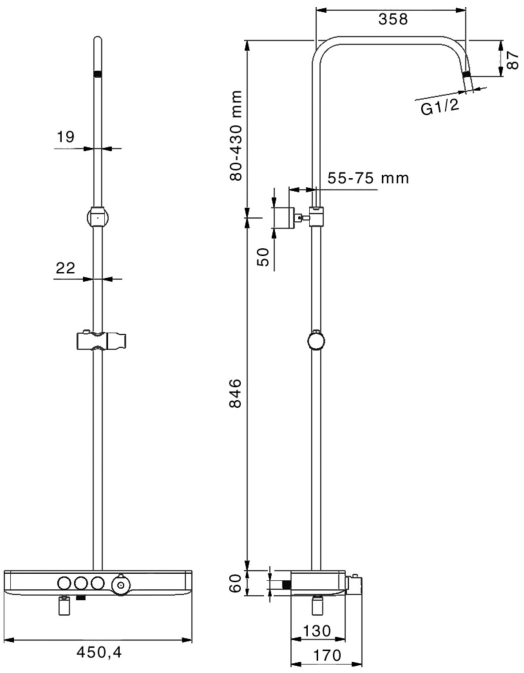



05

COLONNE DOCCIA DA ESTERNO

CLAIL9020AS

Colonna doccia da esterno

· Materiale: Acciaio 316
· Soffione integrato
· Con miscelatore, doccia e flessibile
· Easy box

CLAIL9020AS

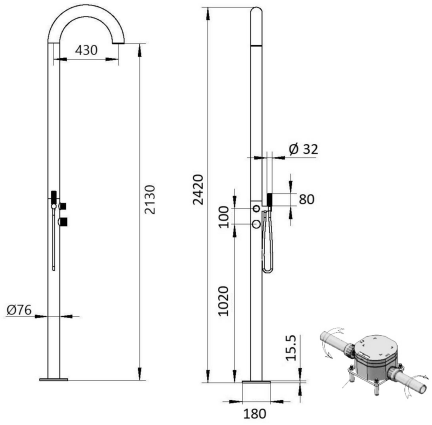

	1 Bar	2 Bar	3 Bar	4 Bar	5 Bar
Doccia	4.68	6.6	8.1	9.3	11.5
Soffione	5.9	8.5	10.6	12.3	15.3







CLAIL1100AS

Colonna doccia da esterno

· Materiale: Acciaio 316
· Soffione integrato
· Con miscelatore, doccia e flessibile
· 2 attacchi 1/2" F

CLAIL1100AS

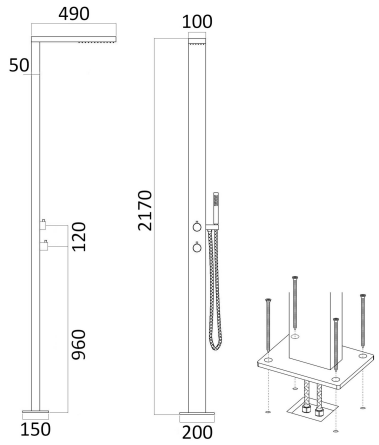



	1 Bar	2 Bar	3 Bar	4 Bar	5 Bar
Doccia	4.2	6.1	7.6	8.9	10
Soffione	4.1	6.2	7.9	9.2	10.5

CLAIL1105AS

Colonna doccia temporizzata da esterno

· Materiale: Acciaio 316
· Soffione integrato
· Rubinetto temporizzato 15 sec
· Acqua fredda
· Attacco 1/2" F

CLAIL1105AS

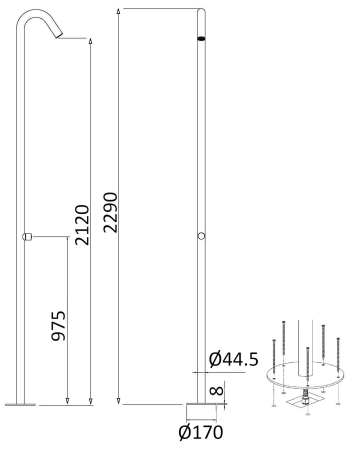



	1 Bar	2 Bar	3 Bar	4 Bar	5 Bar
Soffione	3.7	6	7.6	9	10.3

CLAIL1051AS

Colonna doccia da esterno

· Materiale: Acciaio 316
· Soffione doccia Ø 25 cm
· Con miscelatore, doccia e flessibile
· 2 attacchi 1/2" F

CLAIL1051AS

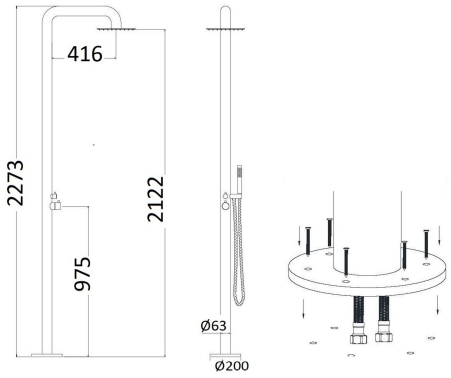



	1 Bar	2 Bar	3 Bar	4 Bar	5 Bar
Doccia	4.7	7.2	8.7	10.4	11.6
Soffione	4.9	7.1	9	10.4	11.7

CLAIL1057AS

Colonna doccia da esterno

· Materiale: Acciaio 316
· Soffione integrato
· Con miscelatore, doccia e flessibile
· 2 attacchi 1/2" F

CLAIL1057AS

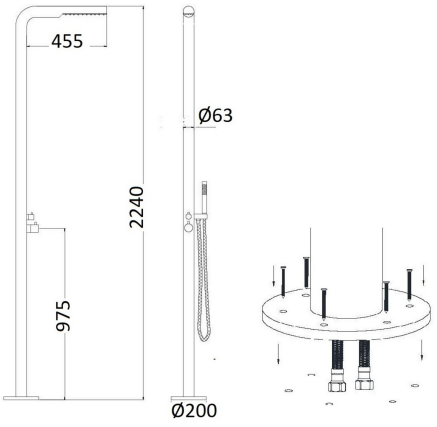



	1 Bar	2 Bar	3 Bar	4 Bar	5 Bar
Doccia	4.7	7.2	8.7	10.4	11.6
Soffione	5.6	8.3	10.4	12	13.6



CLAIL1092AS

Colonna doccia da esterno

· Materiale: Acciaio 316
· Soffione integrato
· Miscelatore
· Lavapiedi
· 2 attacchi 1/2" F

CLAIL1092AS

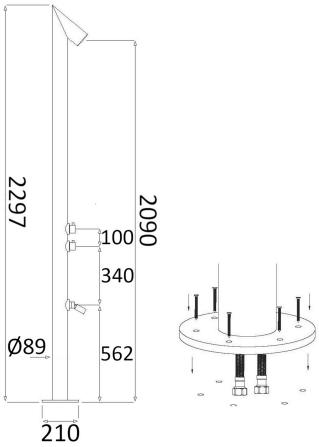



	1 Bar	2 Bar	3 Bar	4 Bar	5 Bar
Lavapiedi	4.2	6.5	8	9.3	10.6
Soffione	3.8	6	7.5	8.8	10.6

CLPL945RLNE

Colonna doccia solare

· Materiale: HDPE (polietilene ad alta densità)
· Soffione ultrapiatto Ø 15 cm
· Lavapiedi
· Capacità serbatoio 35 Lt
· Attacco 1/2" M

CLPL945RLNE

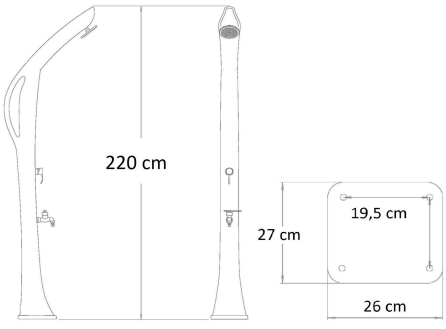



	1 Bar	2 Bar	3 Bar
Lavapiedi	3.7	5.6	7
Soffione	3.7	5.2	6.5

⚠ Installare sempre il limitatore di portata a 3 Bar in dotazione.

CLPL930RLVE

Colonna doccia solare

· Materiale: HDPE (polietilene ad alta densità)
· Soffione ultrapiatto Ø 15 cm
· Lavapiedi
· Capacità serbatoio 35 Lt
· Attacco 1/2" M

CLPL930RLVE

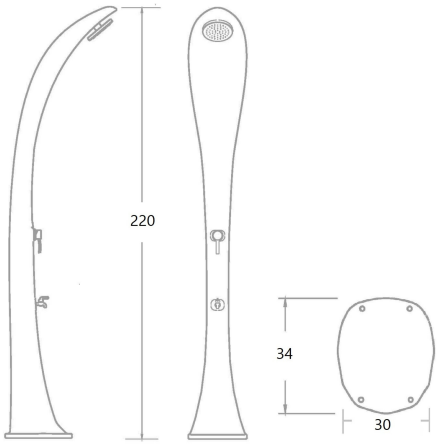



	1 Bar	2 Bar	3 Bar
Lavapiedi	3.7	5.2	6.5
Soffione	3.7	5.6	7

⚠ Installare sempre il limitatore di portata a 3 Bar in dotazione.

CLPL930RLBI

Colonna doccia solare

· Materiale: HDPE (polietilene ad alta densità)
· Soffione ultrapiatto Ø 15 cm
· Lavapiedi
· Capacità serbatoio 35 Lt
· Attacco 1/2" M

CLPL930RLBI

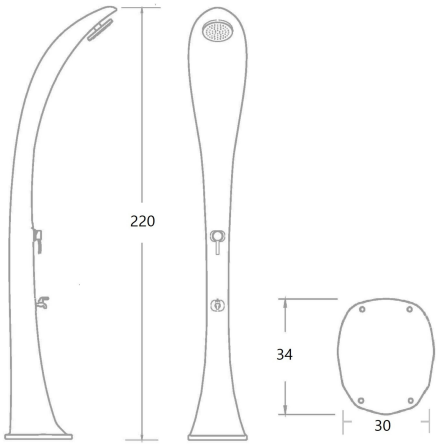



	1 Bar	2 Bar	3 Bar
Lavapiedi	3.7	5.2	6.5
Soffione	3.7	5.6	7

⚠ Installare sempre il limitatore di portata a 3 Bar in dotazione.

CLPL930RLNE

Colonna doccia solare

· Materiale: HDPE (polietilene ad alta densità)
· Soffione ultrapiatto Ø 15 cm
· Lavapiedi
· Capacità serbatoio 35 Lt
· Attacco 1/2" M

CLPL930RLNE

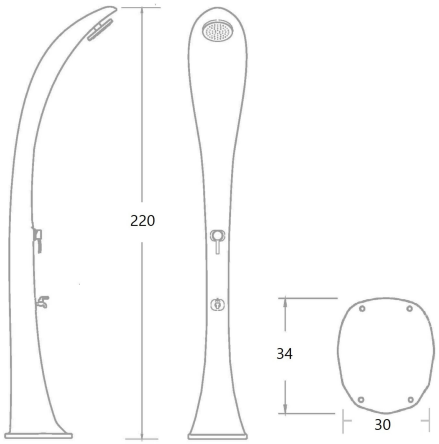



	1 Bar	2 Bar	3 Bar
Lavapiedi	3.7	5.2	6.5
Soffione	3.7	5.6	7

⚠ Installare sempre il limitatore di portata a 3 Bar in dotazione.

CLPL935RLBL

Colonna doccia solare

· Materiale: HDPE (polietilene ad alta densità)
· Soffione ultrapiatto Ø 15 cm
· Lavapiedi
· Capacità serbatoio 25 Lt
· Attacco 1/2" M

CLPL935RLBL





	1 Bar	2 Bar	3 Bar
Lavapiedi	3.7	5.2	6.5
Soffione	3.7	5.6	7

⚠ Installare sempre il limitatore di portata a 3 Bar in dotazione.

CLPL935RLBI

Colonna doccia solare

· Materiale: HDPE (polietilene ad alta densità)
· Soffione ultrapiatto Ø 15 cm
· Lavapiedi
· Capacità serbatoio 25 Lt
· Attacco 1/2" M

CLPL935RLBI

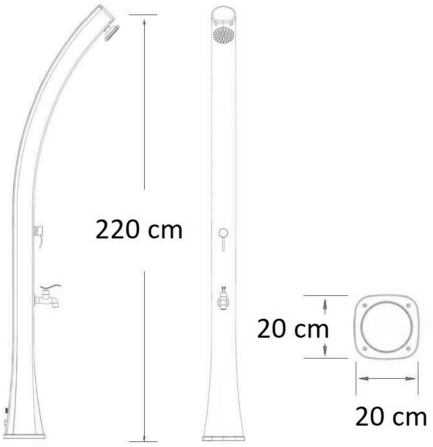



	1 Bar	2 Bar	3 Bar
Lavapiedi	3.7	5.2	6.5
Soffione	3.7	5.6	7

⚠ Installare sempre il limitatore di portata a 3 Bar in dotazione.

CLPL935RLNE

Colonna doccia solare

· Materiale: HDPE (polietilene ad alta densità)
· Soffione ultrapiatto Ø 15 cm
· Lavapiedi
· Capacità serbatoio 25 Lt
· Attacco 1/2" M

CLPL935RLNE

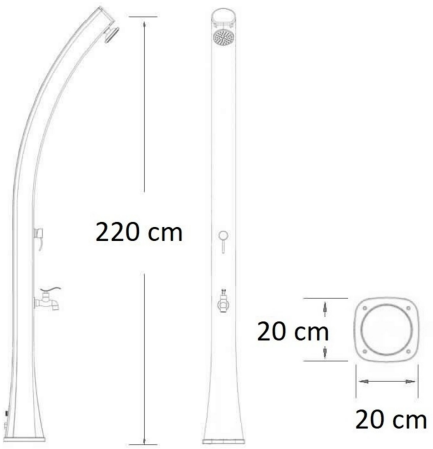



	1 Bar	2 Bar	3 Bar
Lavapiedi	3.7	5.2	6.5
Soffione	3.7	5.6	7

⚠ Installare sempre il limitatore di portata a 3 Bar in dotazione.


06

COLONNE A PAVIMENTO

CL2166

Colonna vasca a pavimento

Composto da:

- DC5055 Doccia Artist
- FLD1258 Lunghezza 120 cm

· Materiale: Ottone

· Miscelatore

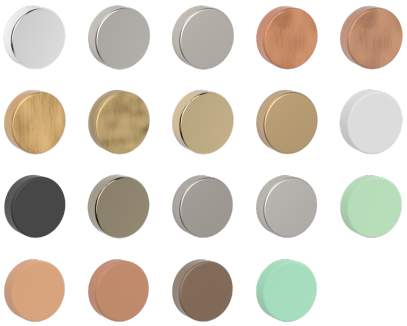

CL2166CC3CR	Cromo
CL2166CC3NS	Nickel spazzolato
CL2166CC3NK	Nickel sp. opaco
CL2166CC3RO	Rame opaco
CL2166CC3RA	Rame
CL2166CC3OA	Bronzo
CL2166CC3BM	Bronzo opaco
CL2166CC3DO	Oro
CL2166CC3OS	Oro sp. opaco
CL2166CC3BO	Bianco opaco
CL2166CC3NO	Nero opaco
CL2166CC3CN	Cromo nero
CL2166CC3GS	Grafite
CL2166CC3A1	Light stone
CL2166CC3A2	Pastel green
CL2166CC3A3	Terra di Siena
CL2166CC3A4	Timeless rust
CL2166CC3A5	Hot Brown
CL2166CC3A6	Tiffany



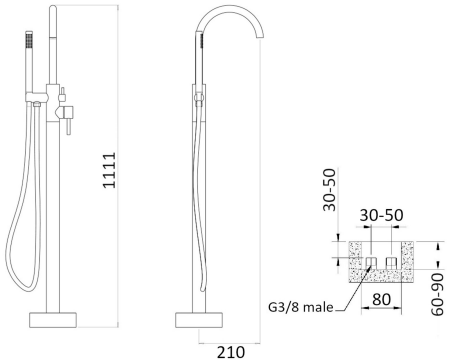

	1 Bar	2 Bar	3 Bar	4 Bar	5 Bar
Doccia	5	7.4	8.4	9.9	11
Bocca	8.2	12.2	14.2	15.4	16.3

CL2167

Colonna vasca a pavimento

Composto da:

- DC5056 Doccia Trendy
- FLD1258 Lunghezza 120 cm

· Materiale: Ottone

· Miscelatore



CL2167CC3CR	Cromo
CL2167CC3NO	Nero opaco



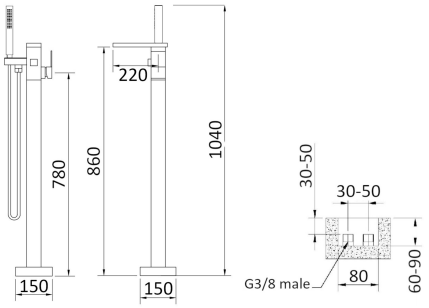

	1 Bar	2 Bar	3 Bar	4 Bar	5 Bar
Doccia	3.4	5	6.1	6.7	8
Bocca	6.6	9.8	12	14	16

CL2165

Colonna vasca a pavimento

Composto da:

- DC5039 Doccia Star
- FLD1258 Lunghezza 120 cm

· Materiale: Ottone

CL2165CC3CR Cromo



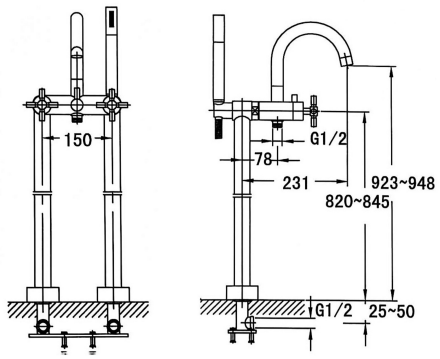

	1 Bar	2 Bar	3 Bar	4 Bar	5 Bar
Doccia	8.2	12.2	15.4	18	20
Bocca	9	14.7	18.7	22	24



07

SET DOCCIA

C4108226A







Combinazione doccia

Composto da:

- SD3125 Vienna Diametro 25 cm
- BD6045 Lunghezza 35 cm
- DC5055 Doccia Artist
- DP3052P Supporto doccia
- FLD1558 Lunghezza 150 cm
- SD3110 Soffione body jet
- RU3V35 Miscelatore doccia incasso 3 vie

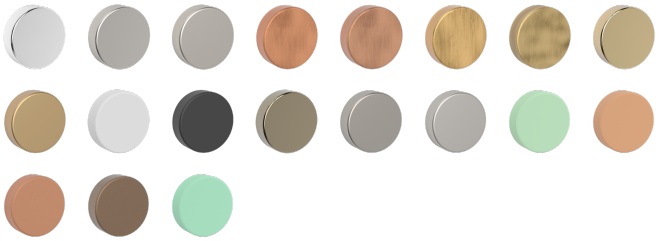

C4108226ACR	Cromo
C4108226ANS	Nickel spazzolato
C4108226ANK	Nickel sp. opaco
C4108226ARO	Rame opaco
C4108226ARA	Rame
C4108226AOA	Bronzo
C4108226ABM	Bronzo opaco
C4108226ADO	Oro
C4108226AOS	Oro sp. opaco
C4108226ABO	Bianco opaco
C4108226ANO	Nero opaco
C4108226ACN	Cromo nero
C4108226AGS	Grafite
C4108226AA1	Light stone
C4108226AA2	Pastel green
C4108226AA3	Terra di Siena
C4108226AA4	Timeless rust
C4108226AA5	Hot Brown
C4108226AA6	Tiffany

G41082260





Combinazione doccia

Composto da:

- SD3125 Vienna Diametro 25 cm
- BD6045 Lunghezza 35 cm
- DC5055 Doccia Artist
- DP3052P Supporto doccia
- FLD1558 Lunghezza 150 cm
- RU2V35 Miscelatore doccia incasso 2 vie

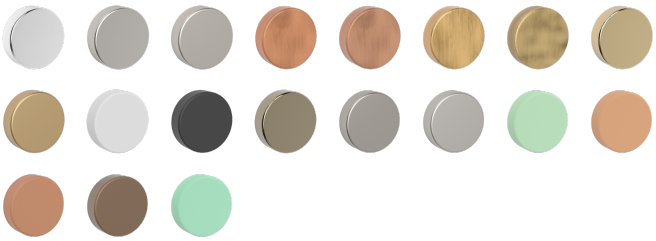

G41082260CR	Cromo
G41082260NS	Nickel spazzolato
G41082260NK	Nickel sp. opaco
G41082260RO	Rame opaco
G41082260RA	Rame
G41082260OA	Bronzo
G41082260BM	Bronzo opaco
G41082260DO	Oro
G41082260OS	Oro sp. opaco
G41082260BO	Bianco opaco
G41082260NO	Nero opaco
G41082260CN	Cromo nero
G41082260GS	Grafite
G41082260A1	Light stone
G41082260A2	Pastel green
G41082260A3	Terra di Siena
G41082260A4	Timeless rust
G41082260A5	Hot Brown
G41082260A6	Tiffany

I4052520B





Combinazione doccia

Composto da:

- SD3225 Parigi Dimensione 25x25 cm
- BD6042 Lunghezza 33 cm
- DC5048 Doccia Glamour
- DP3064P Supporto doccia
- FLD1558 Lunghezza 150 cm
- SD3210 Soffione body jet
- RU3VQ Miscelatore doccia incasso 3 vie

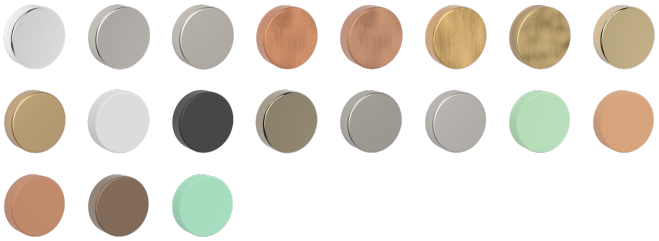

I4052520BCR	Cromo
I4052520BNS	Nickel spazzolato
I4052520BNK	Nickel sp. opaco
I4052520BRO	Rame opaco
I4052520BRA	Rame
I4052520BOA	Bronzo
I4052520BBM	Bronzo opaco
I4052520BDO	Oro
I4052520BOS	Oro sp. opaco
I4052520BBO	Bianco opaco
I4052520BNO	Nero opaco
I4052520BCN	Cromo nero
I4052520BGS	Grafite
I4052520BA1	Light stone
I4052520BA2	Pastel green
I4052520BA3	Terra di Siena
I4052520BA4	Timeless rust
I4052520BA5	Hot Brown
I4052520BA6	Tiffany

L40525200





Combinazione doccia

Composto da:

- SD3225 Parigi Dimensione 25x25 cm
- BD6042 Lunghezza 33 cm
- DC5048 Doccia Glamour
- DP3064P Supporto doccia
- FLD1558 Lunghezza 150 cm
- RU2VQ Miscelatore doccia incasso 2 vie

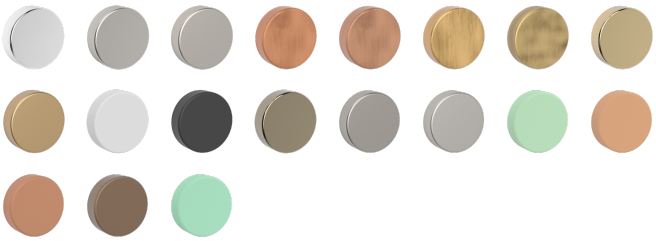

L40525200CR	Cromo
L40525200NS	Nickel spazzolato
L40525200NK	Nickel sp. opaco
L40525200RO	Rame opaco
L40525200RA	Rame
L40525200OA	Bronzo
L40525200BM	Bronzo opaco
L40525200DO	Oro
L40525200OS	Oro sp. opaco
L40525200BO	Bianco opaco
L40525200NO	Nero opaco
L40525200CN	Cromo nero
L40525200GS	Grafite
L40525200A1	Light stone
L40525200A2	Pastel green
L40525200A3	Terra di Siena
L40525200A4	Timeless rust
L40525200A5	Hot Brown
L40525200A6	Tiffany

K4103





Combinazione doccia

Composto da:

- SD3125 Vienna Diametro 25 cm
- BD6045 Lunghezza 35 cm
- DC5055 Doccia Artist
- DP3052P Supporto doccia
- FLD1558 Lunghezza 150 cm



K410355P55R	Cromo
K410355P55NS	Nickel spazzolato
K410355P55NK	Nickel sp. opaco
K410355P55RO	Rame opaco
K410355P55RA	Rame
K410355P55OA	Bronzo
K410355P55BM	Bronzo opaco
K410355P55DO	Oro
K410355P55OS	Oro sp. opaco
K410355P55BO	Bianco opaco
K410355P55NO	Nero opaco
K410355P55CN	Cromo nero
K410355P55GS	Grafite
K410355P55A1	Light stone
K410355P55A2	Pastel green
K410355P55A3	Terra di Siena
K410355P55A4	Timeless rust
K410355P55A5	Hot Brown
K410355P55A6	Tiffany

K4054





Combinazione doccia

Composto da:

- SD3225 Parigi Dimensione 25x25 cm
- BD6042 Lunghezza 33 cm
- DC5048 Doccia Glamour
- DP3064P Supporto doccia
- FLD1558 Lunghezza 150 cm



K405426P48R	Cromo
K405426P48NS	Nickel spazzolato
K405426P48NK	Nickel sp. opaco
K405426P48RA	Rame
K405426P48RO	Rame opaco
K405426P48OA	Bronzo
K405426P48BM	Bronzo opaco
K405426P48DO	Oro
K405426P48OS	Oro sp. opaco
K405426P48BO	Bianco opaco
K405426P48NO	Nero opaco
K405426P48CN	Cromo nero
K405426P48GS	Grafite
K405426P48A1	Light stone
K405426P48A2	Pastel green
K405426P48A3	Terra di Siena
K405426P48A4	Timeless rust
K405426P48A5	Hot Brown
K405426P48A6	Tiffany



KITT

Combinazione doccia





Combinazione doccia		
Composto da:		
· SD3325 Roma	Diametro 25 cm	
· BD6046	Braccio doccia tondo	35 cm
· DP3052	Supporto doccia	
· DC5039	Doccia Star	
· FLD1558	Lunghezza 150 cm	
K422465239R	Cromo	

Combinazione doccia		
Composto da:		
· SD3925 Chelsea	Diametro 25 cm	
· BD6046	Braccio doccia tondo	35 cm
· DP3052	Supporto doccia	
· DC5039	Doccia Star	
· FLD1558	Lunghezza 150 cm	
K467465239R	Cromo	

Combinazione doccia		
Composto da:		
· SD2725 Linz	Diametro 25 cm	
· BD6045	Braccio doccia tondo lusso a parete	35 cm
· DP3052	Supporto doccia	
· DC5055	Doccia Artist	
· FLP1556	Flessibile	PVC 150 cm
K769355255R	Cromo	

KITQ



Combinazione doccia



Combinazione doccia
Composto da:

· SD3425 Lisbona	Dimensione 25x25 cm	
· BD6057	Braccio doccia quadrato	35 cm
· DP3064	Supporto doccia	
· DC5056	Doccia Trendy	
· FLD1558	Lunghezza 150 cm	
K419576456R	Cromo	

Combinazione doccia
Composto da:

· SD4924 Derby	Dimensione 25x25 cm	
· BD6057	Braccio doccia quadrato	35 cm
· DP3064	Supporto doccia	
· DC5056	Doccia Trendy	
· FLD1558	Lunghezza 150 cm	
K448576456R	Cromo	

Combinazione doccia
Composto da:

· SD2925 Calais	Dimensione 25x25 cm
· BD6042	Lunghezza 33 cm
· DP3064	Supporto doccia
· DC5048	Doccia Glamour
· FLD1558	Lunghezza 150 cm
K470426448R	Cromo

CP5552

Kit doccia

Composto da:

- DC5055 Doccia Artist
- DP3052 Supporto doccia
- FLD1558 Lunghezza 150 cm

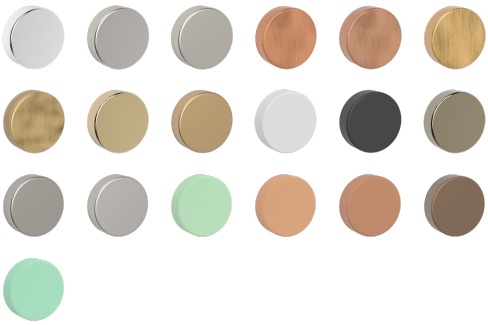



Versione senza protezione cono in abs

D55521558CR	Cromo

Versione con protezione cono in abs

D555P4153CR	Cromo
D555P4153NS	Nickel spazzolato
D555P4153NK	Nickel sp. opaco
D555P4153RO	Rame opaco
D555P4153RA	Rame
D555P4153OA	Bronzo
D555P4153BM	Bronzo opaco
D555P4153DO	Oro
D555P4153OS	Oro sp. opaco
D555P4153BO	Bianco opaco
D555P4153NO	Nero opaco
D555P4153CN	Cromo nero
D555P4153GS	Grafite
D555P4153A1	Light stone
D555P4153A2	Pastel green
D555P4153A3	Terra di Siena
D555P4153A4	Timeless rust
D555P4153A5	Hot Brown
D555P4153A6	Tiffany

CP1372

Kit doccia

Composto da:

- DC5213 Doccia Ministar
- DP3072 Supporto doccia
- FLP1556 Flessibile 150cm





D13729153CR	Cromo
D1372G153NO	Nero opaco

CP4864

Kit doccia

Composto da:

- DC5048 Doccia Glamour
- DP3064 Supporto doccia
- FLD1558 Lunghezza 150 cm

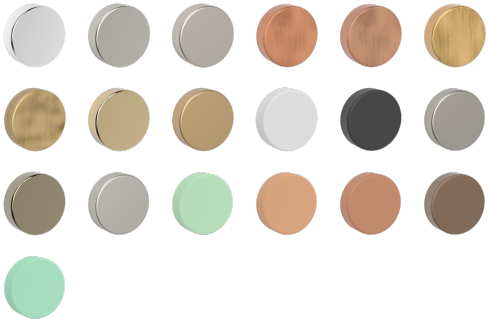



Versione senza protezione cono

D48641558CR	Cromo

Versione con protezione cono

D486P4153CR	Cromo
D486P4153NS	Nickel spazzolato
D486P4153NK	Nickel sp. opaco
D486P4153RO	Rame opaco
D486P4153RA	Rame
D486P4153OA	Bronzo
D486P4153BM	Bronzo opaco
D486P4153DO	Oro
D486P4153OS	Oro sp. opaco
D486P4153BO	Bianco opaco
D486P4153NO	Nero opaco
D486P4153GS	Grafite
D486P4153CN	Cromo nero
D486P4153A1	Light stone
D486P4153A2	Pastel green
D486P4153A3	Terra di Siena
D486P4153A4	Timeless rust
D486P4153A5	Hot Brown
D486P4153A6	Tiffany

CP5673

Kit doccia

Composto da:

- DC5056 Doccia Trendy
- DP3073 Supporto doccia
- FLP1556 Flessibile 150 cm



D56739153CR	Cromo
D5673G153NO	Nero opaco

CP4511

Set doccia

Composto da:

- SD3130 Vienna Diametro 30 cm
- BD6045 Lunghezza 35 cm



CP4535113CR	Cromo
CP4535113NS	Nickel spazzolato
CP4535113RA	Rame
CP4535113OA	Bronzo
CP4535113DO	Oro
CP4535113BO	Bianco opaco
CP4535113NO	Nero opaco

CP4510

Set doccia

Composto da:

- SD3125 Vienna Diametro 25 cm
- BD6045 Lunghezza 35 cm

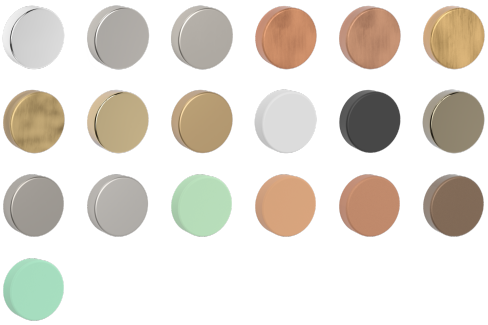



CP4535103CR	Cromo
CP4535103NS	Nickel spazzolato
CP4535103NK	Nickel sp. opaco
CP4535103RO	Rame opaco
CP4535103RA	Rame
CP4535103OA	Bronzo
CP4535103BM	Bronzo opaco
CP4535103DO	Oro
CP4535103OS	Oro sp. opaco
CP4535103BO	Bianco opaco
CP4535103NO	Nero opaco
CP4535103CN	Cromo nero
CP4535103GS	Grafite
CP4535103A1	Light stone
CP4535103A2	Pastel green
CP4535103A3	Terra di Siena
CP4535103A4	Timeless rust
CP4535103A5	Hot Brown
CP4535103A6	Tiffany

CP4206

Set doccia

Composto da:

- SD3230 Parigi Dimensione 30x30 cm
- BD6042 Lunghezza 33 cm





CP4235063CR	Cromo
CP4235063NS	Nickel spazzolato
CP4235063RA	Rame
CP4235063OA	Bronzo
CP4235063DO	Oro
CP4235063BO	Bianco opaco
CP4235063NO	Nero opaco

CP4205

Set doccia

Composto da:

- SD3225 Parigi Dimensione 25x25 cm
- BD6042 Lunghezza 33 cm

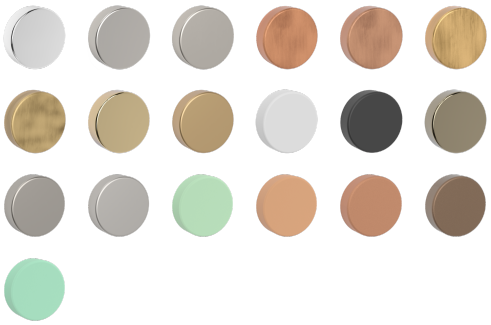



CP4235053CR	Cromo
CP4235053NS	Nickel spazzolato
CP4235053NK	Nickel sp. opaco
CP4235053RO	Rame opaco
CP4235053RA	Rame
CP4235053OA	Bronzo
CP4235053BM	Bronzo opaco
CP4235053DO	Oro
CP4235053OS	Oro sp. opaco
CP4235053BO	Bianco opaco
CP4235053NO	Nero opaco
CP4235053CN	Cromo nero
CP4235053GS	Grafite
CP4235053A1	Light stone
CP4235053A2	Pastel green
CP4235053A3	Terra di Siena
CP4235053A4	Timeless rust
CP4235053A5	Hot Brown
CP4235053A6	Tiffany

CP4411

Set doccia

Composto da:

- SD3130 Vienna Diametro 30 cm
- BD6044 Braccio doccia tondo lusso 35 cm





CP4435113CR	Cromo
CP4435113NS	Nickel spazzolato
CP4435113RA	Rame
CP4435113OA	Bronzo
CP4435113DO	Oro
CP4435113BO	Bianco opaco
CP4435113NO	Nero opaco

CP4410

Set doccia

Composto da:

- SD3125 Vienna Diametro 25 cm
- BD6044 Braccio doccia tondo lusso 35 cm



CP4435103CR	Cromo
CP4435103NS	Nickel spazzolato
CP4435103RA	Rame
CP4435103OA	Bronzo
CP4435103DO	Oro
CP4435103BO	Bianco opaco
CP4435103NO	Nero opaco

CP5306

Set doccia

Composto da:

- SD3230 Parigi Dimensione 30x30 cm
- BD6053 Braccio doccia rettangolare 36 cm



CP5335063CR	Cromo
CP5335063NS	Nickel spazzolato
CP5335063RA	Rame
CP5335063OA	Bronzo
CP5335063DO	Oro
CP5335063BO	Bianco opaco
CP5335063NO	Nero opaco

CP5305

Set doccia

Composto da:

- SD3225 Parigi Dimensione 25x25 cm
- BD6053 Braccio doccia rettangolare 36 cm



CP5335053CR	Cromo
CP5335053NS	Nickel spazzolato
CP5335053RA	Rame
CP5335053OA	Bronzo
CP5335053DO	Oro
CP5335053BO	Bianco opaco
CP5335053NO	Nero opaco

CP4421

Set doccia

Composto da:

- SD3330 Roma Diametro 30 cm
- BD6044 Braccio doccia tondo lusso 35 cm



CP4435213CR Cromo

CP4422

Set doccia

Composto da:

- SD3325 Roma Diametro 25 cm
- BD6044 Braccio doccia tondo lusso 35 cm



CP4435223CR Cromo

CP5318

Set doccia

Composto da:

- SD3430 Lisbona Dimensione 30x30 cm
- BD6053 Braccio doccia rettangolare 36 cm



CP5335183CR Cromo

CP5319

Set doccia

Composto da:

- SD3425 Lisbona Dimensione 25x25 cm
- BD6053 Braccio doccia rettangolare 36 cm



CP5335193CR Cromo

CP3721

Set doccia

Composto da:

- SD3330 Roma Diametro 30 cm
- BD6037 Braccio doccia 35 cm



CP3735213CR Cromo

CP3722

Set doccia

Composto da:

- SD3325 Roma Diametro 25 cm
- BD6037 Braccio doccia 35 cm



CP3735223CR Cromo

CP5718

Set doccia

Composto da:

- SD3430 Lisbona Dimensione 30x30 cm
- BD6057 Braccio doccia quadrato 35 cm



CP5735183CR Cromo

CP5719

Set doccia

Composto da:

- SD3425 Lisbona Dimensione 25x25 cm
- BD6057 Braccio doccia quadrato 35 cm



CP5735193CR Cromo



08

MISCELATORI E TERMOSTATICI

TM4VT0003

Termostatico doccia incasso 4 vie

· Materiale: Ottone

· Deviatore 4 vie



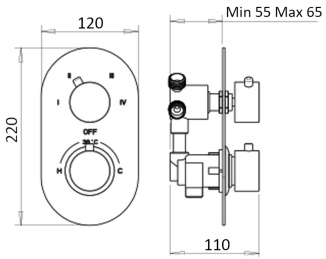

	1 Bar	2 Bar	3 Bar	4 Bar
Caduta	4.4	6.4	7.9	9

TM4VT0003CR	Cromo

TM3VT0S03

Termostatico doccia incasso 3 vie

· Materiale: Ottone

· Deviatore 3 vie

· Easy box con tappi prova e bolla

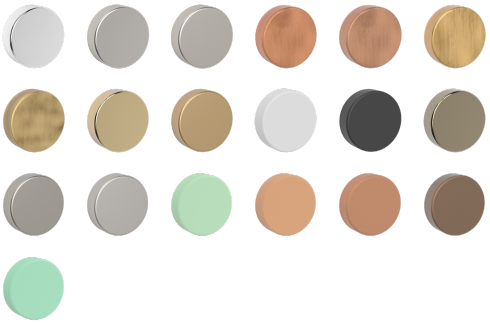



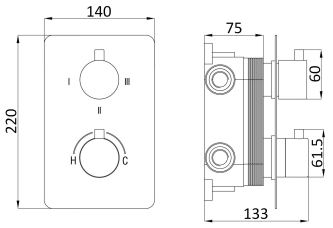

	1 Bar	2 Bar	3 Bar	4 Bar	5 Bar
Caduta	4.8	7.1	8.9	10.5	11.8

TM3VT0S03CR	Cromo
TM3VT0S03NS	Nickel spazzolato
TM3VT0S03NK	Nickel sp. opaco
TM3VT0S03RO	Rame opaco
TM3VT0S03RA	Rame
TM3VT0S03OA	Bronzo
TM3VT0S03BM	Bronzo opaco
TM3VT0S03DO	Oro
TM3VT0S03OS	Oro sp. opaco
TM3VT0S03BO	Bianco opaco
TM3VT0S03NO	Nero opaco
TM3VT0S03CN	Cromo nero
TM3VT0S03GS	Grafite
TM3VT0S03A1	Light stone
TM3VT0S03A2	Pastel green
TM3VT0S03A3	Terra di Siena
TM3VT0S03A4	Timeless rust
TM3VT0S03A5	Hot Brown
TM3VT0S03A6	Tiffany

TM2VT0S03

Termostatico doccia incasso 2 vie

· Materiale: Ottone

· Deviatore 2 vie

· Easy box con tappi prova e bolla





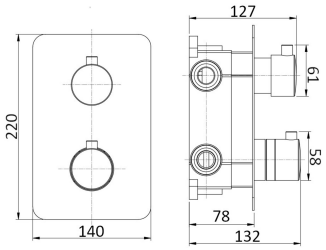

	1 Bar	2 Bar	3 Bar	4 Bar	5 Bar
Caduta	4.8	7.1	8.9	10.5	11.8

TM2VT0S03CR	Cromo
TM2VT0S03NS	Nickel spazzolato
TM2VT0S03NK	Nickel sp. opaco
TM2VT0S03RO	Rame opaco
TM2VT0S03RA	Rame
TM2VT0S03OA	Bronzo
TM2VT0S03BM	Bronzo opaco
TM2VT0S03DO	Oro
TM2VT0S03OS	Oro sp. opaco
TM2VT0S03BO	Bianco opaco
TM2VT0S03NO	Nero opaco
TM2VT0S03CN	Cromo nero
TM2VT0S03GS	Grafite
TM2VT0S03A1	Light stone
TM2VT0S03A2	Pastel green
TM2VT0S03A3	Terra di Siena
TM2VT0S03A4	Timeless rust
TM2VT0S03A5	Hot Brown
TM2VT0S03A6	Tiffany

TM4D00003

Termostatico doccia incasso 1 via

· Materiale: Ottone

· Deviatore 1 via





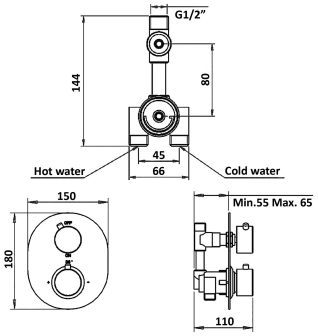

	1 Bar	2 Bar	3 Bar	4 Bar	5 Bar
Caduta	5	7.2	8.9	10.4	11.5

TM4D00003CR	Cromo

TM4VQ0003

Termostatico doccia incasso 4 vie

· Materiale: Ottone

· Deviatore 4 vie



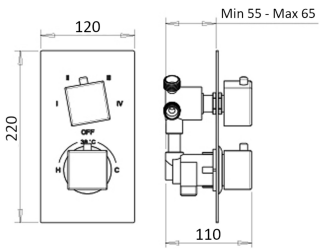

	1 Bar	2 Bar	3 Bar	4 Bar
Caduta	4.4	6.4	7.9	9

TM4VQ0003CR	Cromo

TM3VQ0S03

Termostatico doccia incasso 3 vie

· Materiale: Ottone

· Deviatore 3 vie

· Easy box con tappi prova e bolla



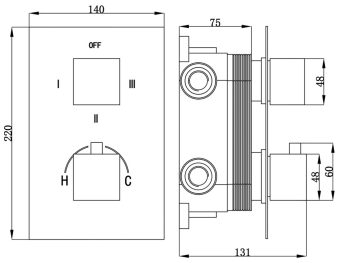

	1 Bar	2 Bar	3 Bar	4 Bar	5 Bar
Caduta	4.8	7.1	8.9	10.5	11.8

TM3VQ0S03CR	Cromo
TM3VQ0S03NS	Nickel spazzolato
TM3VQ0S03NK	Nickel sp. opaco
TM3VQ0S03RO	Rame opaco
TM3VQ0S03RA	Rame
TM3VQ0S03DO	Oro
TM3VQ0S03OS	Oro sp. opaco
TM3VQ0S03BO	Bianco opaco
TM3VQ0S03NO	Nero opaco
TM3VQ0S03CN	Cromo nero
TM3VQ0S03GS	Grafite
TM3VQ0S03A1	Light stone
TM3VQ0S03A2	Pastel green
TM3VQ0S03A3	Terra di Siena
TM3VQ0S03A4	Timeless rust
TM3VQ0S03A5	Hot Brown
TM3VQ0S03A6	Tiffany

TM2VQ0S03

Termostatico doccia incasso 2 vie

· Materiale: Ottone

· Deviatore 2 vie

· Easy box con tappi prova e bolla

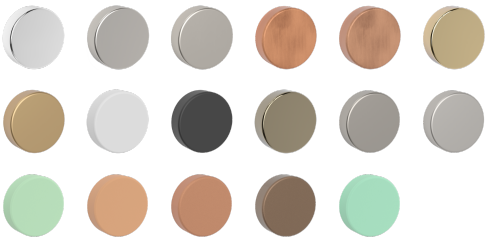

TM2VQ0S03CR	Cromo
TM2VQ0S03NS	Nickel spazzolato
TM2VQ0S03NK	Nickel sp. opaco
TM2VQ0S03RO	Rame opaco
TM2VQ0S03RA	Rame
TM2VQ0S03DO	Oro
TM2VQ0S03OS	Oro sp. opaco
TM2VQ0S03BO	Bianco opaco
TM2VQ0S03NO	Nero opaco
TM2VQ0S03CN	Cromo nero
TM2VQ0S03GS	Grafite
TM2VQ0S03A1	Light stone
TM2VQ0S03A2	Pastel green
TM2VQ0S03A3	Terra di Siena
TM2VQ0S03A4	Timeless rust
TM2VQ0S03A5	Hot Brown
TM2VQ0S03A6	Tiffany



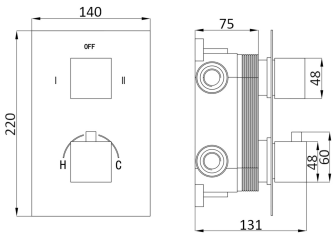

	1 Bar	2 Bar	3 Bar	4 Bar	5 Bar
Caduta	4.8	7.1	8.9	10.5	11.8

TM4Q00003

Termostatico doccia incasso 1 via

· Materiale: Ottone

· Deviatore 1 via



TM4Q00003CR	Cromo



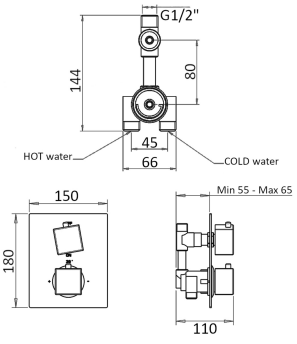

	1 Bar	2 Bar	3 Bar	4 Bar	5 Bar
Caduta	5	7.2	8.9	10.4	11.5

RU3V35MM3

Miscelatore doccia incasso 3 vie

· Materiale: Ottone
· Deviatore 3 vie
· Easy box con tappi prova e bolla

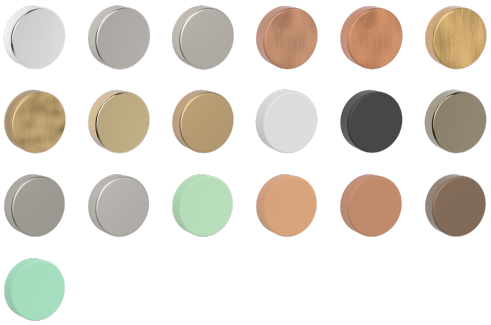

RU3V35MM3CR	Cromo
RU3V35MM3NS	Nickel spazzolato
RU3V35MM3NK	Nickel sp. opaco
RU3V35MM3RA	Rame
RU3V35MM3RO	Rame opaco
RU3V35MM3OA	Bronzo
RU3V35MM3BM	Bronzo opaco
RU3V35MM3DO	Oro
RU3V35MM3OS	Oro sp. opaco
RU3V35MM3BO	Bianco opaco
RU3V35MM3NO	Nero opaco
RU3V35MM3CN	Cromo nero
RU3V35MM3GS	Grafite
RU3V35MM3A1	Light stone
RU3V35MM3A2	Pastel green
RU3V35MM3A3	Terra di Siena
RU3V35MM3A4	Timeless rust
RU3V35MM3A5	Hot Brown
RU3V35MM3A6	Tiffany



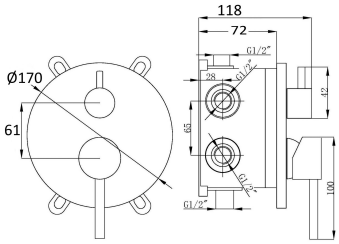

	1 Bar	2 Bar	3 Bar	4 Bar	5 Bar
Caduta	4.4	6.6	8.2	9.6	10.6

⚠ Disponibili nella sezione ricambi kit prolunghe da 2,5 cm per deviatore e miscelatore.

RU3VT0S03

Miscelatore doccia incasso 3 vie

· Materiale: Ottone
· Deviatore 3 vie
· Easy box con tappi prova e bolla

RU3VT0S03CR	Cromo



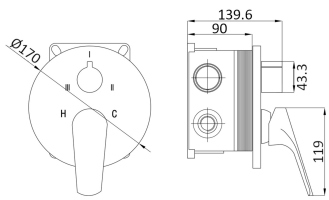

	1 Bar	2 Bar	3 Bar	4 Bar	5 Bar
Caduta	4.4	6.6	8.2	9.6	10.6

RU2V35MM3

Miscelatore doccia incasso 2 vie

· Materiale: Ottone
· Deviatore 2 vie
· Easy box con tappi prova e bolla





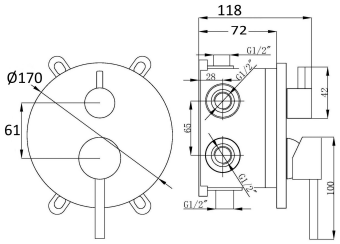

	1 Bar	2 Bar	3 Bar	4 Bar	5 Bar
Caduta	4.4	6.6	8.2	9.6	10.6

⚠ Disponibili nella sezione ricambi kit prolunghe da 2,5 cm per deviatore e miscelatore.

RU2V35MM3CR	Cromo
RU2V35MM3NS	Nickel spazzolato
RU2V35MM3NK	Nickel sp. opaco
RU2V35MM3RA	Rame
RU2V35MM3RO	Rame opaco
RU2V35MM3OA	Bronzo
RU2V35MM3BM	Bronzo opaco
RU2V35MM3DO	Oro
RU2V35MM3OS	Oro sp. opaco
RU2V35MM3BO	Bianco opaco
RU2V35MM3NO	Nero opaco
RU2V35MM3CN	Cromo nero
RU2V35MM3GS	Grafite
RU2V35MM3A1	Light stone
RU2V35MM3A2	Pastel green
RU2V35MM3A3	Terra di Siena
RU2V35MM3A4	Timeless rust
RU2V35MM3A5	Hot Brown
RU2V35MM3A6	Tiffany

RU2VT0S03

Miscelatore doccia incasso 2 vie

· Materiale: Ottone
· Deviatore 2 vie
· Easy box con tappi prova e bolla





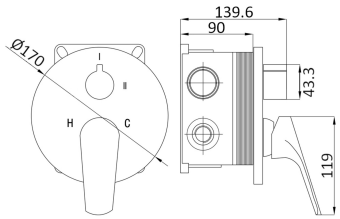

	1 Bar	2 Bar	3 Bar	4 Bar	5 Bar
Caduta	4.4	6.6	8.2	9.6	10.6

RU2VT0S03CR	Cromo

RU3VQ0S03

Miscelatore doccia incasso 3 vie

· Materiale: Ottone

· Deviatore 3 vie

· Easy box con tappi prova e bolla

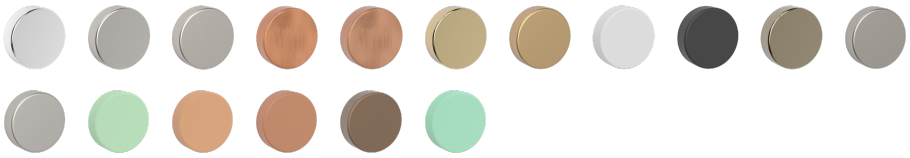



RU3VQ0S03CR	Cromo
RU3VQ0S03NS	Nickel spazzolato
RU3VQ0S03NK	Nickel sp. opaco
RU3VQ0S03RO	Rame opaco
RU3VQ0S03RA	Rame
RU3VQ0S03DO	Oro
RU3VQ0S03OS	Oro sp. opaco
RU3VQ0S03BO	Bianco opaco
RU3VQ0S03NO	Nero opaco
RU3VQ0S03CN	Cromo nero
RU3VQ0S03GS	Grafite
RU3VQ0S03A1	Light stone
RU3VQ0S03A2	Pastel green
RU3VQ0S03A3	Terra di Siena
RU3VQ0S03A4	Timeless rust
RU3VQ0S03A5	Hot Brown
RU3VQ0S03A6	Tiffany

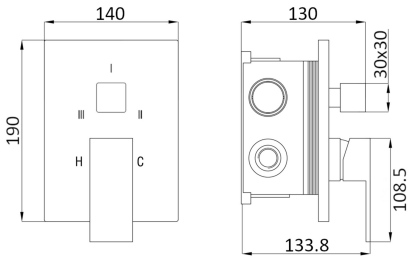

	1 Bar	2 Bar	3 Bar	4 Bar	5 Bar
Caduta	4.4	6.6	8.2	9.6	10.6

RU2VQ0S03

Miscelatore doccia incasso 2 vie

· Materiale: Ottone

· Deviatore 2 vie

· Easy box con tappi prova e bolla

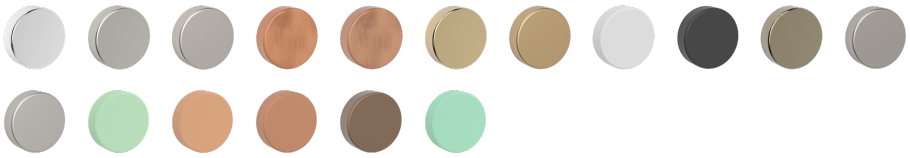



RU2VQ0S03CR	Cromo
RU2VQ0S03NS	Nickel spazzolato
RU2VQ0S03NK	Nickel sp. opaco
RU2VQ0S03RO	Rame opaco
RU2VQ0S03RA	Rame
RU2VQ0S03DO	Oro
RU2VQ0S03OS	Oro sp. opaco
RU2VQ0S03BO	Bianco opaco
RU2VQ0S03NO	Nero opaco
RU2VQ0S03CN	Cromo nero
RU2VQ0S03GS	Grafite
RU2VQ0S03A1	Light stone
RU2VQ0S03A2	Pastel green
RU2VQ0S03A3	Terra di Siena
RU2VQ0S03A4	Timeless rust
RU2VQ0S03A5	Hot Brown
RU2VQ0S03A6	Tiffany

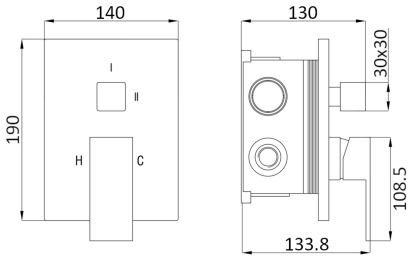

	1 Bar	2 Bar	3 Bar	4 Bar	5 Bar
Caduta	4.4	6.6	8.2	9.6	10.6

TM3C00003

Termostatico doccia esterno

· Materiale: Ottone
· Deviatore incorporato
· Attacco 3/4" M superiore
· Attacco 1/2" M inferiore
· Maniglie in ottone

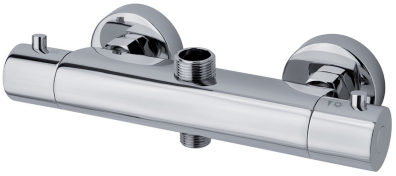

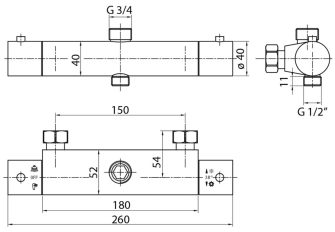

	1 Bar	2 Bar	3 Bar	4 Bar	5 Bar
Caduta	8.3	12	14.8	17.2	19

TM3C00003CR	Cromo
TM3C00003NS	Nickel spazzolato
TM3C00003NK	Nickel sp. opaco
TM3C00003RO	Rame opaco
TM3C00003RA	Rame
TM3C00003OA	Bronzo
TM3C00003BM	Bronzo opaco
TM3C00003DO	Oro
TM3C00003OS	Oro sp. opaco
TM3C00003BO	Bianco opaco
TM3C00003NO	Nero opaco
TM3C00003CN	Cromo nero
TM3C00003GS	Grafite
TM3C00003A1	Light stone
TM3C00003A2	Pastel green
TM3C00003A3	Terra di Siena
TM3C00003A4	Timeless rust
TM3C00003A5	Hot Brown
TM3C00003A6	Tiffany

TM2B00003

Termostatico doccia esterno

· Materiale: Ottone
· Attacco 1/2" M inferiore
· Maniglie in ottone



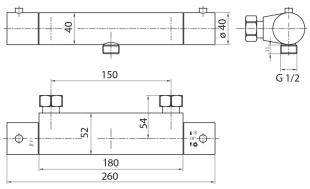

	1 Bar	2 Bar	3 Bar	4 Bar	5 Bar
Caduta	8.3	12	14.8	17.2	19

TM2B00003CR	Cromo

TM1B00003

Termostatico doccia esterno

· Materiale: Ottone
· Attacco 3/4" M superiore
· Maniglie in ottone



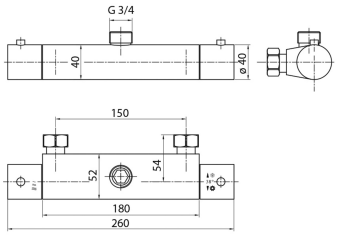

	1 Bar	2 Bar	3 Bar	4 Bar	5 Bar
Caduta	8.3	12	14.8	17.2	19

TM1B00003CR Cromo

TM3Q00003

Termostatico doccia esterno

· Materiale: Ottone
· Deviatore incorporato
· Attacco 3/4" M superiore
· Attacco 1/2" M inferiore
· Maniglie in metallo

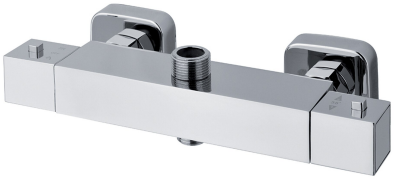

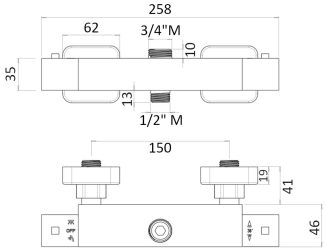

	1 Bar	2 Bar	3 Bar	4 Bar	5 Bar
Caduta	6.8	9.7	12.1	13.9	15.8

TM3Q00003CR	Cromo
TM3Q00003NS	Nickel spazzolato
TM3Q00003NK	Nickel sp. opaco
TM3Q00003RA	Rame
TM3Q00003OA	Bronzo
TM3Q00003DO	Oro
TM3Q00003OS	Oro sp. opaco
TM3Q00003BO	Bianco opaco
TM3Q00003NO	Nero opaco
TM3Q00003CN	Cromo nero

TM2Q00003

Termostatico doccia esterno

· Materiale: Ottone
· Attacco 1/2" M inferiore
· Maniglie in metallo



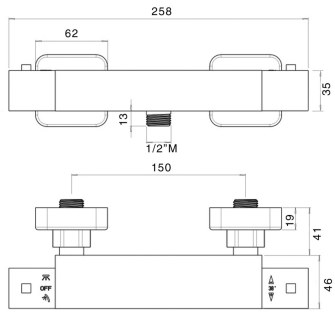

	1 Bar	2 Bar	3 Bar	4 Bar	5 Bar
Caduta	6.8	9.7	12.1	13.9	15.8

TM2Q00003CR Cromo

TM1Q00003

Termostatico doccia esterno

· Materiale: Ottone
· Attacco 3/4" M superiore
· Maniglie in metallo

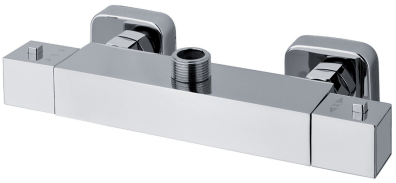

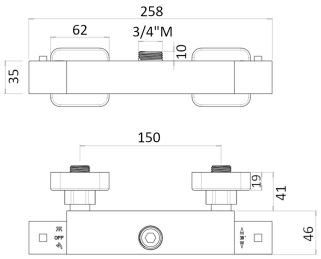

TM1Q00003CR Cromo

	1 Bar	2 Bar	3 Bar	4 Bar	5 Bar
Caduta	6.8	9.7	12.1	13.9	15.8

TM3A00003

Termostatico doccia esterno

· Materiale: Ottone
· Deviatore incorporato
· Attacco 3/4" M superiore
· Attacco 1/2" M inferiore
· Maniglie in ABS



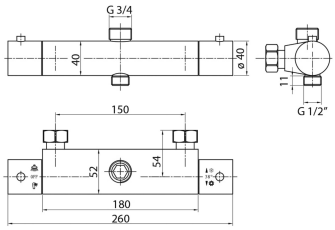

TM3A00003CR Cromo

	1 Bar	2 Bar	3 Bar	4 Bar	5 Bar
Caduta	8.3	12	14.8	17.2	19

TM2A00003

Termostatico doccia esterno

· Materiale: Ottone
· Attacco 1/2" M inferiore
· Maniglie in ABS



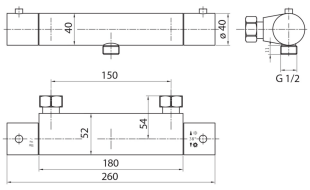

TM2A00003CR Cromo

	1 Bar	2 Bar	3 Bar	4 Bar	5 Bar
Caduta	8.3	12	14.8	17.2	19

TM1A00003

Termostatico doccia esterno

· Materiale: Ottone
· Attacco 3/4" M superiore
· Maniglie in ABS



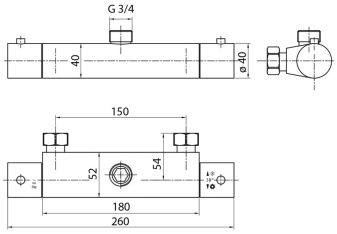

	1 Bar	2 Bar	3 Bar	4 Bar	5 Bar
Caduta	8.3	12	14.8	17.2	19

TM1A00003CR	Cromo

TM3S00003

Termostatico doccia esterno

· Materiale: Ottone
· Deviatore incorporato
· Attacco 3/4" M superiore
· Attacco 1/2" M inferiore



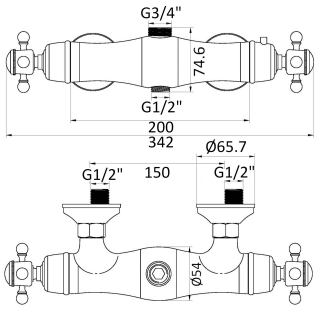

	1 Bar	2 Bar	3 Bar	4 Bar	5 Bar
Caduta	6.8	9.7	12.1	13.9	15.8

TM3S00003CR	Cromo
TM3S00003NS	Nickel spazzolato
TM3S00003RA	Rame
TM3S00003OA	Bronzo
TM3S00003DO	Oro
TM3S00003BO	Bianco opaco
TM3S00003NO	Nero opaco

TM2S00003

Termostatico doccia esterno

· Materiale: Ottone
· Attacco 1/2" M inferiore



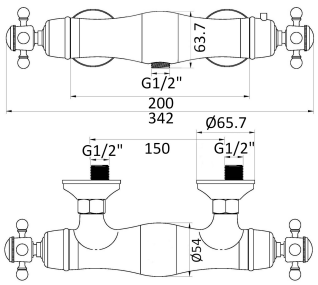

	1 Bar	2 Bar	3 Bar	4 Bar	5 Bar
Caduta	6.8	9.7	12.1	13.9	15.8

TM2S00003CR	Cromo

MX3C00003

Miscelatore doccia esterno

· Materiale: Ottone
· Deviatore incorporato
· Attacco 3/4" M superiore
· Attacco 1/2" M inferiore
· Maniglie in ottone

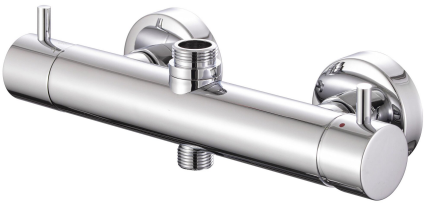

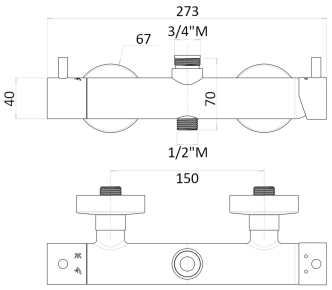

	1 Bar	2 Bar	3 Bar	4 Bar	5 Bar
Caduta	6.8	9.7	11.9	13.9	15

MX3C00003CR	Cromo
MX3C00003NS	Nickel spazzolato
MX3C00003NK	Nickel sp. opaco
MX3C00003RO	Rame opaco
MX3C00003RA	Rame
MX3C00003OA	Bronzo
MX3C00003BM	Bronzo opaco
MX3C00003DO	Oro
MX3C00003OS	Oro sp. opaco
MX3C00003BO	Bianco opaco
MX3C00003NO	Nero opaco
MX3C00003CN	Cromo nero
MX3C00003GS	Grafite
MX3C00003A1	Light stone
MX3C00003A2	Pastel green
MX3C00003A3	Terra di Siena
MX3C00003A4	Timeless rust
MX3C00003A5	Hot Brown
MX3C00003A6	Tiffany

MX2B00003

Miscelatore doccia esterno

· Materiale: Ottone
· Attacco 1/2" M inferiore



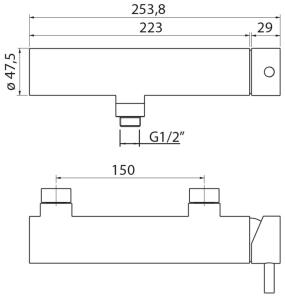

	1 Bar	2 Bar	3 Bar	4 Bar	5 Bar
Caduta	7.7	11	13.7	15.8	17.5

MX2B00003CR	Cromo

MX1B00003

Miscelatore doccia esterno

· Materiale: Ottone

· Attacco 3/4" M superiore

MX1B00003CR	Cromo

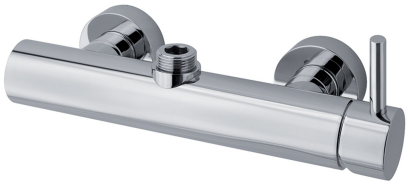

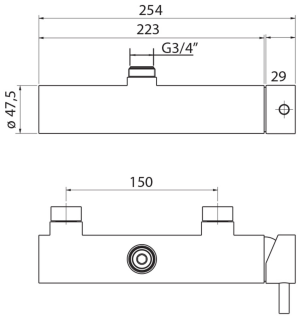

	1 Bar	2 Bar	3 Bar	4 Bar	5 Bar
Caduta	7.7	11	13.7	15.8	17.5

MX1E00003

Miscelatore doccia esterno

· Materiale: Ottone

· Attacco 3/4" M superiore

MX1E00003CR	Cromo
MX1E00003NO	Nero opaco



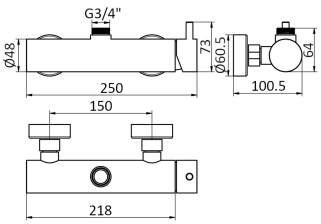

	1 Bar	2 Bar	3 Bar	4 Bar	5 Bar
Caduta	8.4	12	14.9	17.3	19.6

MX1Q00003

Miscelatore doccia esterno

· Materiale: Ottone

· Attacco 3/4" M superiore

MX1Q00003CR	Cromo

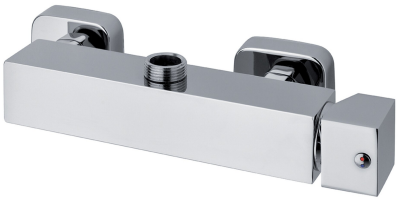

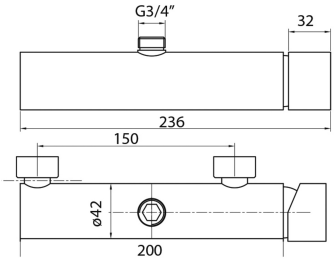

	1 Bar	2 Bar	3 Bar	4 Bar	5 Bar
Caduta	8.4	12	14.9	17.3	19.6

MX2Q00003

Miscelatore doccia esterno

· Materiale: Ottone

· Attacco 1/2" M inferiore



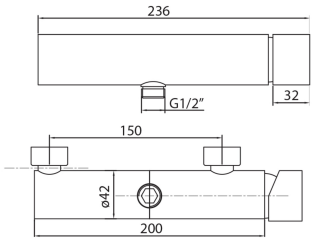

	1 Bar	2 Bar	3 Bar	4 Bar	5 Bar
Caduta	8.4	12	14.9	17.3	19.6

MX2Q00003CR Cromo

MX3Q00003

Miscelatore doccia esterno

· Materiale: Ottone

· Deviatore incorporato

· Attacco 3/4" M superiore

· Attacco 1/2" M inferiore



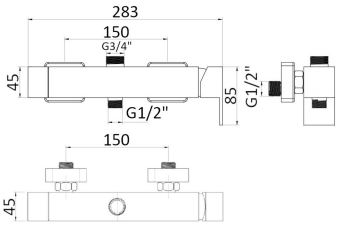

	1 Bar	2 Bar	3 Bar	4 Bar	5 Bar
Caduta	8.4	12	14.9	17.3	19.6

MX3Q00003CR	Cromo
MX3Q00003NS	Nickel spazzolato
MX3Q00003NK	Nickel sp. opaco
MX3Q00003RO	Rame opaco
MX3Q00003RA	Rame
MX3Q00003OA	Bronzo
MX3Q00003BM	Bronzo opaco
MX3Q00003DO	Oro
MX3Q00003OS	Oro sp. opaco
MX3Q00003BO	Bianco opaco
MX3Q00003NO	Nero opaco
MX3Q00003CN	Cromo nero
MX3Q00003GS	Grafite
MX3Q00003A1	Light stone
MX3Q00003A2	Pastel green
MX3Q00003A3	Terra di Siena
MX3Q00003A4	Timeless rust
MX3Q00003A5	Hot Brown
MX3Q00003A6	Tiffany


09

SOFFIONI DOCCIA

SKY

Soffione doccia Sky a soffitto

- Misure: 60 cm x 40 cm
- Materiale: Acciaio
- Anticalcare
- Cascata
- Pioggia
- Nebulizzato

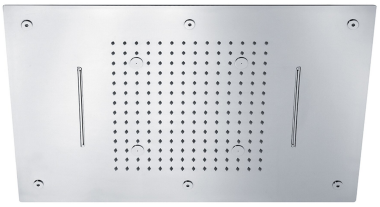



SD4956643CR	Cromo
SD4956643NS	Nickel spazzolato
SD4956643BO	Bianco opaco
SD4956643NO	Nero opaco
SD4956643A1	Light stone
SD4956643A2	Pastel green
SD4956643A3	Terra di Siena
SD4956643A4	Timeless rust
SD4956643A5	Hot Brown
SD4956643A6	Tiffany

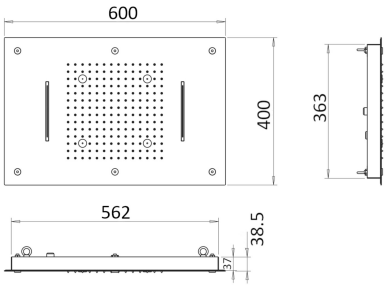

	1 Bar	2 Bar	3 Bar	4 Bar	5 Bar
Caduta	0	2.6	3.4	4	4.5
Pioggia	7	10.3	15.9	19.1	22.3
Cascata	9.4	14.5	22.5	25	27

COSMO

Soffione doccia Cosmo a soffitto

- Misure: 50 cm x 50 cm
- Materiale: Acciaio
- Anticalcare
- Cascata
- Pioggia

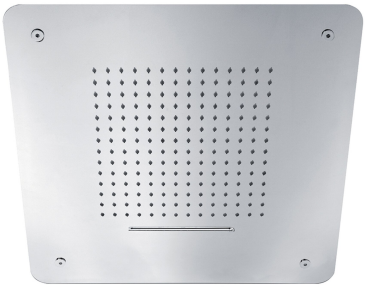



SD4957553CR	Cromo
SD4957553NS	Nickel spazzolato
SD4957553BO	Bianco opaco
SD4957553NO	Nero opaco
SD4957553A1	Light stone
SD4957553A2	Pastel green
SD4957553A3	Terra di Siena
SD4957553A4	Timeless rust
SD4957553A5	Hot Brown
SD4957553A6	Tiffany

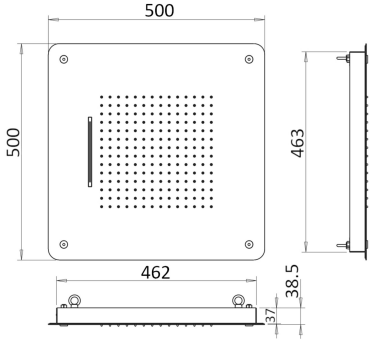

	1 Bar	2 Bar	3 Bar	4 Bar	5 Bar
Pioggia	7	10.3	15.9	19.1	22.3
Cascata	9.4	14.5	22.5	25	27

RAIN

Soffione doccia Rain

· Misure: 40 cm x 40 cm
· Materiale: Acciaio
· A soffitto
· Anticalcare
· Pioggia

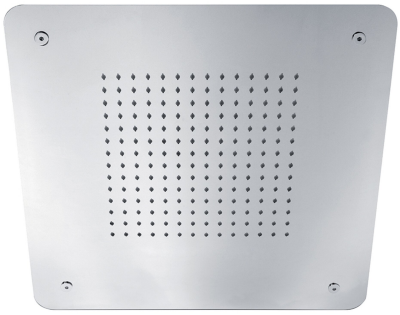



SD4958403CR	Cromo
SD4958403NS	Nickel spazzolato
SD4958403BO	Bianco opaco
SD4958403NO	Nero opaco
SD4958403A1	Light stone
SD4958403A2	Pastel green
SD4958403A3	Terra di Siena
SD4958403A4	Timeless rust
SD4958403A5	Hot Brown
SD4958403A6	Tiffany

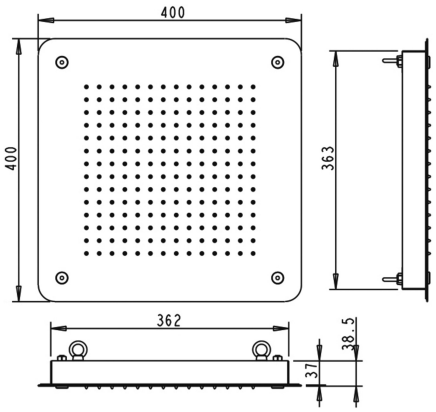

	1 Bar	2 Bar	3 Bar	4 Bar	5 Bar
Pioggia	10.3	15.9	19.1	22.3	24.4

GIOVE

Soffione doccia Giove

· Misure: 30 cm x 30 cm
· Materiale: Acciaio
· A soffitto
· Anticalcare
· Pioggia

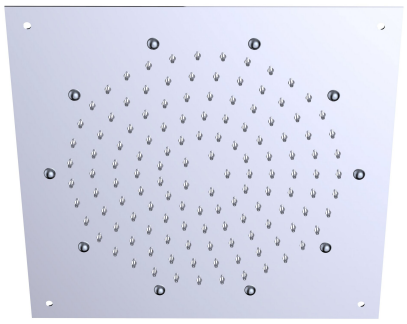



SD4960303CR	Cromo
SD4960303NS	Nickel spazzolato
SD4960303BO	Bianco opaco
SD4960303NO	Nero opaco
SD4960303A1	Light stone
SD4960303A2	Pastel green
SD4960303A3	Terra di Siena
SD4960303A4	Timeless rust
SD4960303A5	Hot Brown
SD4960303A6	Tiffany

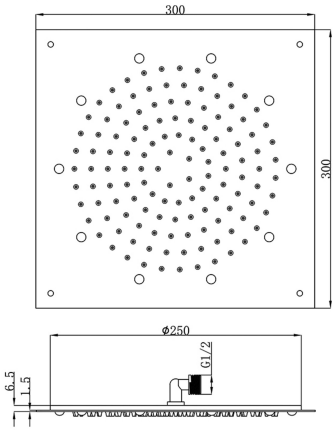

	1 Bar	2 Bar	3 Bar	4 Bar	5 Bar
Pioggia	4.3	6.7	8.6	10.2	11

STARDUST

Soffione doccia Stardust

- Misure: 100 cm x 50 cm
- Materiale: Acciaio
- A soffitto
- Anticalcare
- Cascata
- Pioggia
- Nebulizzato



SD4959153CR	Cromo

	1 Bar	2 Bar	3 Bar	4 Bar	5 Bar
Caduta	0	2.6	3.4	4	4.5
Pioggia	7	10.3	15.9	19.1	22.3
Cascata	9.4	14.5	22.5	25	27

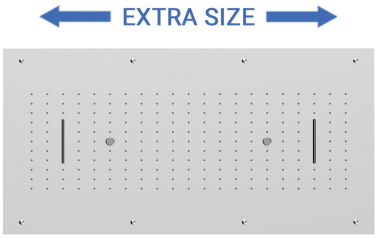

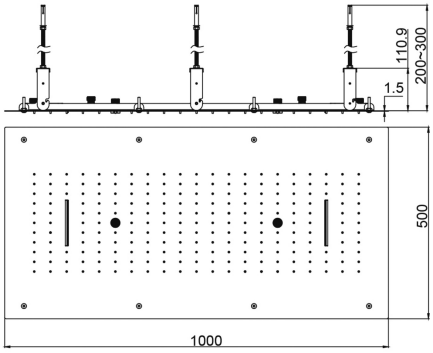

HELSINKI

Soffione doccia Helsinki

- Misure: 55 cm x 23 cm
- Materiale: Ottone
- A parete
- Cascata
- Pioggia
- Corpo incasso incluso



SD4099003CR	Cromo
SD4099003NS	Nickel spazzolato
SD4099003BO	Bianco opaco
SD4099003NO	Nero opaco

	1 Bar	2 Bar	3 Bar	4 Bar	5 Bar
Pioggia	8.5	13.3	16.3	18.5	20.3
Cascata	9.4	14.4	18	20.5	22.1

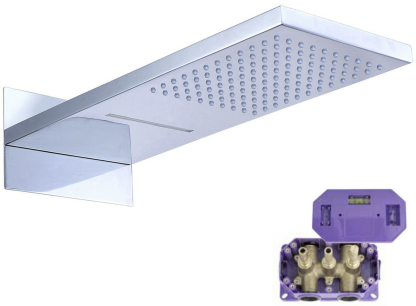

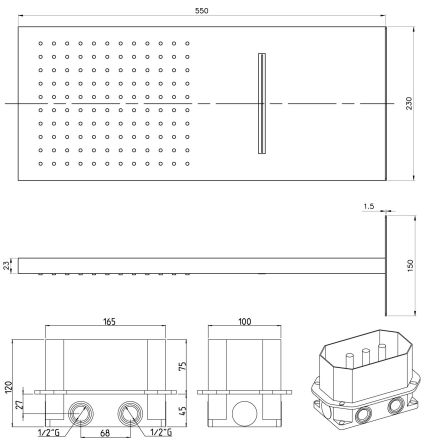

AMSTERDAM

Soffione doccia Amsterdam

· Misure: 55 cm x 23 cm
· Materiale: Ottone
· A parete
· Cascata
· Pioggia
· Corpo incasso incluso





SD4096003CR Cromo

	1 Bar	2 Bar	3 Bar	4 Bar	5 Bar
Pioggia	8	12	15.1	17.4	19
Cascata	9.4	14.4	18	20.5	22.1

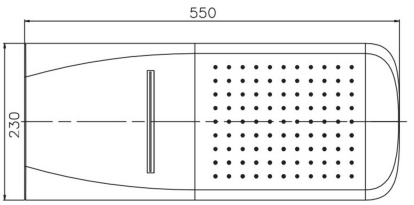

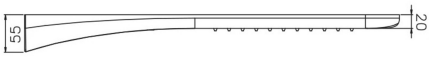

STOCKHOLM

Soffione doccia Stockholm

· Misure: 55 cm x 23 cm
· Materiale: Ottone
· A parete
· Anticalcare
· Ispezionabile
· Corpo incasso incluso





SD4098003CR	Cromo
SD4098003NS	Nickel spazzolato
SD4098003BO	Bianco opaco
SD4098003NO	Nero opaco

	1 Bar	2 Bar	3 Bar	4 Bar	5 Bar
Pioggia	8.5	13.3	16.3	18.5	20.3

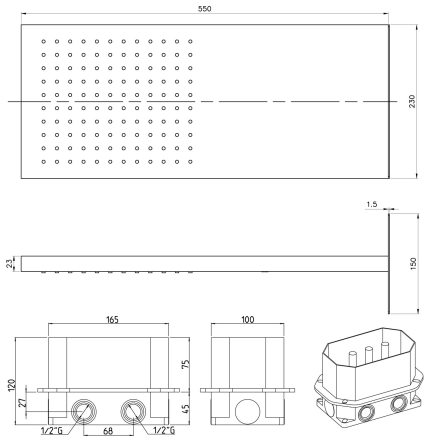

IBIZA

Soffione doccia Ibiza

· Misure: 55 cm x 17 cm
· Materiale: Acciaio
· 2 attacchi 1/2" M
· A parete
· Cascata
· Pioggia

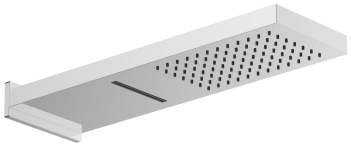

SD2550253CR	Cromo

	1 Bar	2 Bar	3 Bar	4 Bar	5 Bar
Pioggia	2.7	4.6	6.6	8.3	10.5
Cascata	5	5	7.7	9.1	10.5

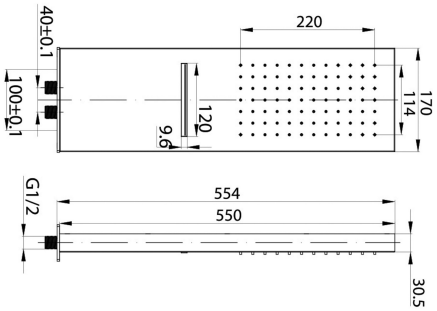

BERLINO

Soffione doccia Berlino

· Misure: 55 cm x 23 cm
· Materiale: Acciaio
· 2 attacchi 1/2" M
· A parete
· Cascata
· Pioggia



SD2150253CR	Cromo
SD2150253NS	Nickel spazzolato
SD2150253BO	Bianco opaco
SD2150253NO	Nero opaco
SD2150253A1	Light stone
SD2150253A2	Pastel green
SD2150253A3	Terra di Siena
SD2150253A4	Timeless rust
SD2150253A5	Hot Brown
SD2150253A6	Tiffany

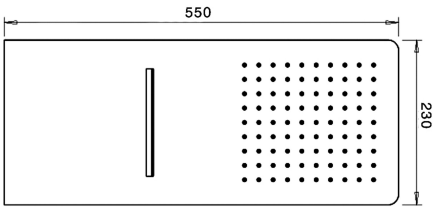

	1 Bar	2 Bar	3 Bar	4 Bar	5 Bar
Pioggia	5.8	8.3	9.9	10.9	11.7
Cascata	8.6	12.5	14.7	16.6	18.1

BARCELLONA

Soffione doccia Barcellona

· Misure: 55 cm x 23 cm
· Materiale: Acciaio
· 2 attacchi 1/2" M
· A parete
· Cascata
· Pioggia



SD2350253CR	Cromo

	1 Bar	2 Bar	3 Bar	4 Bar	5 Bar
Pioggia	5.8	8.3	9.9	10.9	11.7
Cascata	8.6	12.5	14.7	16.6	18.1

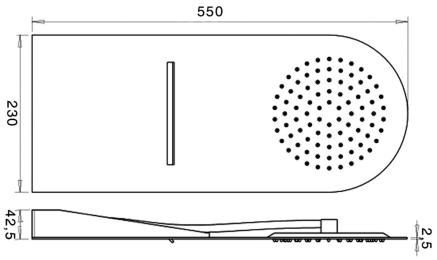

LIPSIA

Soffione doccia Lipsia

· Misure: 55 cm x 23 cm
· Materiale: Acciaio
· Attacco 1/2" M
· A parete
· Pioggia



SD2050253CR	Cromo
SD2050253NS	Nickel spazzolato
SD2050253BO	Bianco opaco
SD2050253NO	Nero opaco
SD2050253A1	Light stone
SD2050253A2	Pastel green
SD2050253A3	Terra di Siena
SD2050253A4	Timeless rust
SD2050253A5	Hot Brown
SD2050253A6	Tiffany

	1 Bar	2 Bar	3 Bar	4 Bar	5 Bar
Pioggia	5.8	8.3	9.9	10.9	11.7

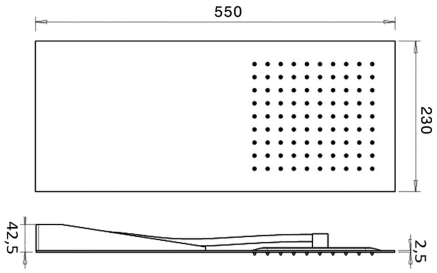

MAIORCA

Soffione doccia Maiorca

· Misure: 55 cm x 17 cm
· Materiale: Acciaio
· Attacco 1/2" M
· A parete
· Pioggia



SD2450253CR Cromo

	1 Bar	2 Bar	3 Bar	4 Bar	5 Bar
Pioggia	2.7	4.6	6.6	8.3	10

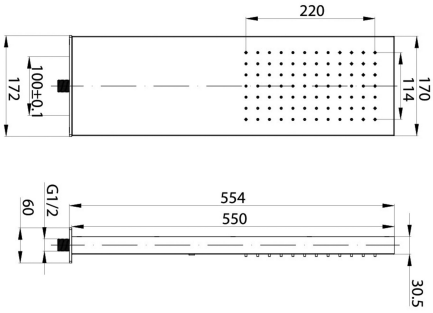

MARBELLA

Soffione doccia Marbella

· Misure: 55 cm x 23 cm
· Materiale: Acciaio
· Attacco 1/2" M
· A parete
· Pioggia



SD2250253CR Cromo

	1 Bar	2 Bar	3 Bar	4 Bar	5 Bar
Pioggia	5.8	8.3	9.9	10.9	11.7

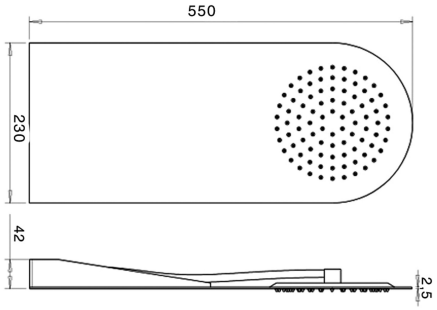

LORD



Soffione doccia Lord

· Materiale: Ottone

· Attacco 1/2" F completo di snodo

· Ispezionabile



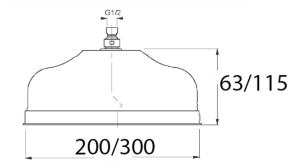

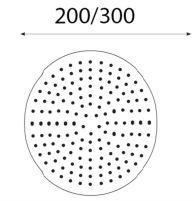

Diametro 20 cm

SD4120003CR	Cromo
SD4120003NS	Nickel spazzolato
SD4120003RO	Rame opaco
SD4120003RA	Rame
SD4120003OA	Bronzo
SD4120003BM	Bronzo opaco
SD4120003DO	Oro

Diametro 30 cm

SD4130003CR	Cromo
SD4130003NS	Nickel spazzolato
SD4130003RO	Rame opaco
SD4130003RA	Rame
SD4130003OA	Bronzo
SD4130003BM	Bronzo opaco
SD4130003DO	Oro

	1 Bar	2 Bar	3 Bar	4 Bar	5 Bar
Pioggia	13.5	19.8	25	28	31.1

LORD AC



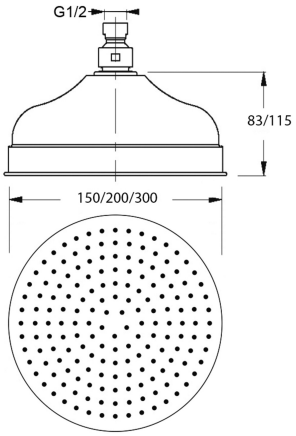

Soffione Lord AC

· Materiale: Ottone
· Attacco 1/2" F completo di snodo
· Anticalcare
· Ispezionabile



Diametro 15 cm

SD4105003CR	Cromo
SD4105003NS	Nickel spazzolato
SD4105003RO	Rame opaco
SD4105003RA	Rame
SD4105003OA	Bronzo
SD4105003BM	Bronzo opaco
SD4105003DO	Oro

Diametro 20 cm

SD4102003CR	Cromo
SD4102003NS	Nickel spazzolato
SD4102003RO	Rame opaco
SD4102003RA	Rame
SD4102003OA	Bronzo
SD4102003BM	Bronzo opaco
SD4102003DO	Oro

Diametro 30 cm

SD4132003CR	Cromo
SD4132003NS	Nickel spazzolato
SD4132003RO	Rame opaco
SD4132003RA	Rame
SD4132003OA	Bronzo
SD4132003BM	Bronzo opaco
SD4132003DO	Oro

	1 Bar	2 Bar	3 Bar	4 Bar	5 Bar
Pioggia	12.3	19.1	24.5	28.3	31.2

VIENNA

Soffione doccia Vienna

· Materiale: Ottone
· Attacco 1/2" F completo di snodo
· Anticalcare
· Ispezionabile

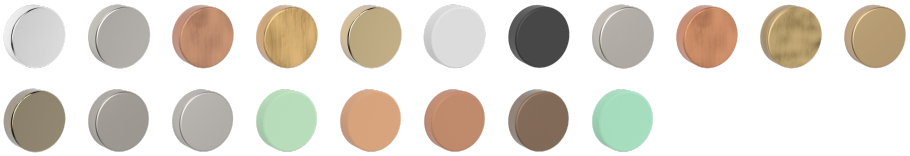



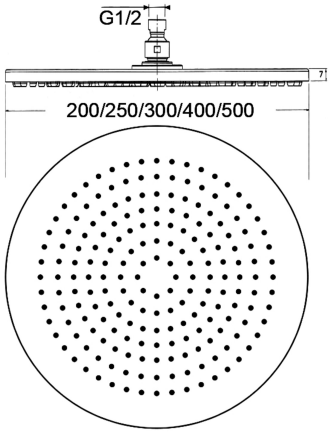

Diametro 20 cm

SD3120003CR	Cromo
SD3120003NS	Nickel spazzolato
SD3120003RA	Rame
SD3120003OA	Bronzo
SD3120003DO	Oro
SD3120003BO	Bianco opaco
SD3120003NO	Nero opaco

Diametro 25 cm

SD3125003CR	Cromo
SD3125003NS	Nickel spazzolato
SD3125003NK	Nickel sp. opaco
SD3125003RO	Rame opaco
SD3125003RA	Rame
SD3125003OA	Bronzo
SD3125003BM	Bronzo opaco
SD3125003DO	Oro
SD3125003OS	Oro sp. opaco
SD3125003BO	Bianco opaco
SD3125003NO	Nero opaco
SD3125003CN	Cromo nero
SD3125003GS	Grafite
SD3125003A1	Light stone
SD3125003A2	Pastel green
SD3125003A3	Terra di Siena
SD3125003A4	Timeless rust
SD3125003A5	Hot Brown
SD3125003A6	Tiffany

Diametro 30 cm

SD3130003CR	Cromo
SD3130003NS	Nickel spazzolato
SD3130003RA	Rame
SD3130003OA	Bronzo
SD3130003DO	Oro
SD3130003BO	Bianco opaco
SD3130003NO	Nero opaco

Diametro 40 cm

SD3140003CR	Cromo

Diametro 50 cm

SD3150003CR	Cromo

	1 Bar	2 Bar	3 Bar	4 Bar	5 Bar
Pioggia	9.6	14.8	18.5	21	23.3

PARIGI

Soffione doccia Parigi

· Materiale: Ottone
· Attacco 1/2" F completo di snodo
· Anticalcare
· Ispezionabile

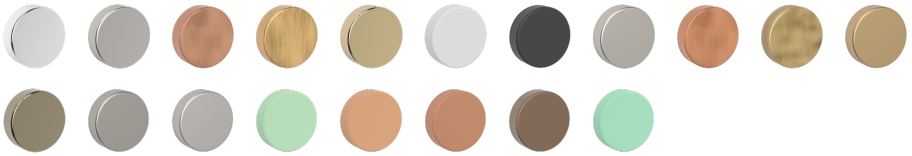

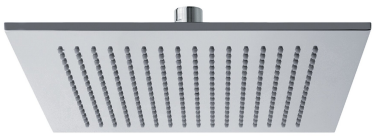

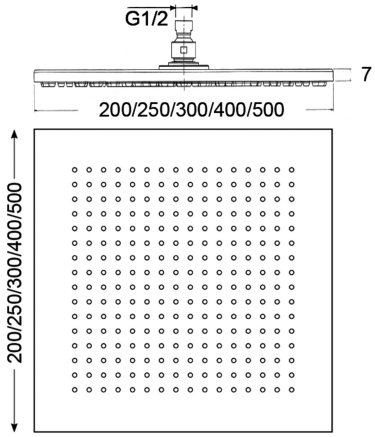

Dimensione 20x20 cm

SD3220003CR	Cromo
SD3220003NS	Nickel spazzolato
SD3220003RA	Rame
SD3220003OA	Bronzo
SD3220003DO	Oro
SD3220003BO	Bianco opaco
SD3220003NO	Nero opaco

Dimensione 25x25 cm

SD3225003CR	Cromo
SD3225003NS	Nickel spazzolato
SD3225003NK	Nickel sp. opaco
SD3225003RO	Rame opaco
SD3225003RA	Rame
SD3225003OA	Bronzo
SD3225003BM	Bronzo opaco
SD3225003DO	Oro
SD3225003OS	Oro sp. opaco
SD3225003BO	Bianco opaco
SD3225003NO	Nero opaco
SD3225003CN	Cromo nero
SD3225003GS	Grafite
SD3225003A1	Light stone
SD3225003A2	Pastel green
SD3225003A3	Terra di Siena
SD3225003A4	Timeless rust
SD3225003A5	Hot Brown
SD3225003A6	Tiffany

Dimensione 30x30 cm

SD3230003CR	Cromo
SD3230003NS	Nickel spazzolato
SD3230003RA	Rame
SD3230003OA	Bronzo
SD3230003DO	Oro
SD3230003BO	Bianco opaco
SD3230003NO	Nero opaco

Dimensione 40x40 cm

SD3240003CR	Cromo

Dimensione 50x50 cm

SD3250003CR	Cromo

	1 Bar	2 Bar	3 Bar	4 Bar	5 Bar
Pioggia	9.8	14.8	18.4	21.1	23.3

LINZ

Soffione doccia Linz

· Materiale: Ottone
· Attacco 1/2" F completo di snodo
· Anticalcare
· Ispezionabile





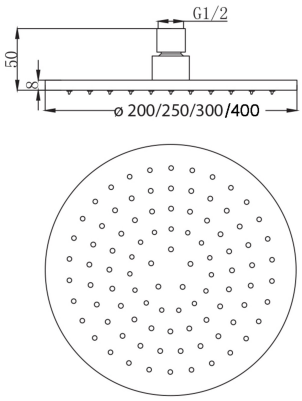

Diametro 20 cm

SD2720003CR	Cromo
SD2720003NS	Nickel spazzolato
SD2720003RA	Rame
SD2720003OA	Bronzo
SD2720003DO	Oro
SD2720003BO	Bianco opaco
SD2720003NO	Nero opaco

Diametro 25 cm

SD2725003CR	Cromo
SD2725003NS	Nickel spazzolato
SD2725003RA	Rame
SD2725003OA	Bronzo
SD2725003DO	Oro
SD2725003BO	Bianco opaco
SD2725003NO	Nero opaco

Diametro 30 cm

SD2730003CR	Cromo
SD2730003NS	Nickel spazzolato
SD2730003RA	Rame
SD2730003OA	Bronzo
SD2730003DO	Oro
SD2730003BO	Bianco opaco
SD2730003NO	Nero opaco

Diametro 40 cm

SD2740003CR	Cromo

	1 Bar	2 Bar	3 Bar	4 Bar	5 Bar
Pioggia	6.7	8	12	12	12

CALAIS

Soffione doccia Calais



· Materiale: Ottone
· Attacco 1/2" F completo di snodo
· Anticalcare
· Ispezionabile



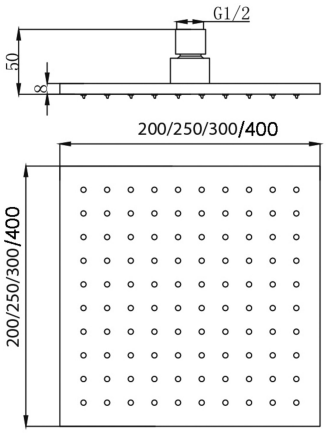

Dimensione 20x20 cm

SD2920003CR	Cromo
SD2920003NS	Nickel spazzolato
SD2920003RA	Rame
SD2920003OA	Bronzo
SD2920003DO	Oro
SD2920003BO	Bianco opaco
SD2920003NO	Nero opaco

Dimensione 25x25 cm

SD2925003CR	Cromo
SD2925003NS	Nickel spazzolato
SD2925003RA	Rame
SD2925003OA	Bronzo
SD2925003DO	Oro
SD2925003BO	Bianco opaco
SD2925003NO	Nero opaco

Dimensione 30x30 cm

SD2930003CR	Cromo
SD2930003NS	Nickel spazzolato
SD2930003RA	Rame
SD2930003OA	Bronzo
SD2930003DO	Oro
SD2930003BO	Bianco opaco
SD2930003NO	Nero opaco

Dimensione 40x40 cm

SD2940003CR	Cromo

	1 Bar	2 Bar	3 Bar	4 Bar	5 Bar
Pioggia	6.7	8	12	12	12

MADRID

Soffione doccia Madrid

· Materiale: Ottone
· Attacco 1/2" F
· Completo di snodo
· Anticalcare
· Ispezionabile



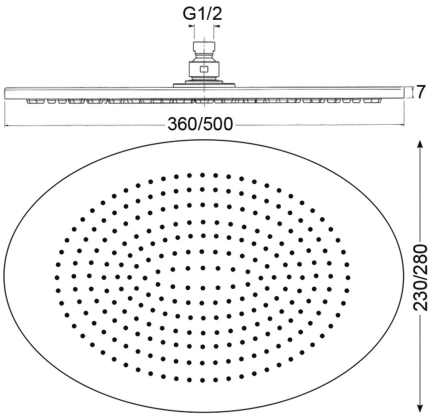

Dimensione 36x23 cm

SD3030003CR	Cromo

Dimensione 50x28 cm

SD3050003CR	Cromo

	1 Bar	2 Bar	3 Bar	4 Bar	5 Bar
Pioggia	10.8	15.7	19.4	21.9	24.2

LONDON

Soffione doccia London AC

· Materiale: Ottone
· Attacco 1/2" F
· Completo di snodo
· Anticalcare
· Ispezionabile



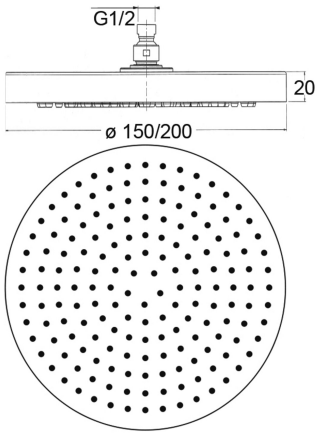

Diametro 15 cm

SD4918003CR	Cromo

Diametro 20 cm

SD4908003CR	Cromo

	1 Bar	2 Bar	3 Bar	4 Bar	5 Bar
Pioggia	9.2	13.8	17.1	19.6	21.8

SCOTLAND

Soffione doccia Scotland

· Materiale: Ottone
· Attacco 1/2" F
· Completo di snodo
· Anticalcare
· Ispezionabile

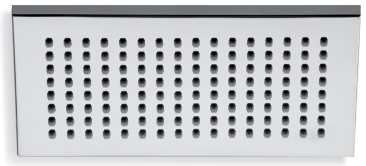

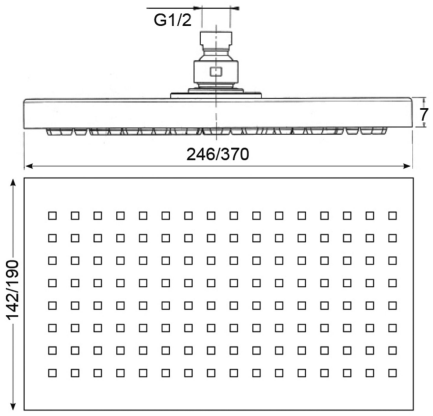

Dimensione 24,6x14,2 cm

SD4901003CR	Cromo

Dimensione 37x19 cm

SD4931003CR	Cromo

	1 Bar	2 Bar	3 Bar	4 Bar	5 Bar
Pioggia	10.4	16.5	21	24.1	26.9

YORK

Soffione doccia York

· Materiale: Ottone
· Attacco 1/2" F
· Completo di snodo
· Anticalcare
· Ispezionabile



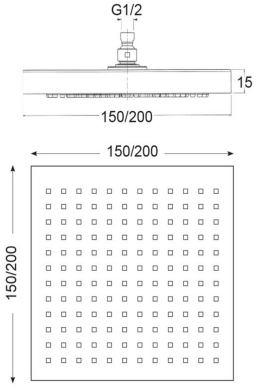

Dimensione 15x15 cm

SD4916003CR	Cromo

Dimensione 20x20 cm

SD4906003CR	Cromo

	1 Bar	2 Bar	3 Bar	4 Bar	5 Bar
Pioggia	10.3	16.1	20.4	23.3	26

ROMA

Soffione doccia Roma

· Materiale: Acciaio
· Attacco 1/2" F completo di snodo
· Anticalcare
· Ultrasottile





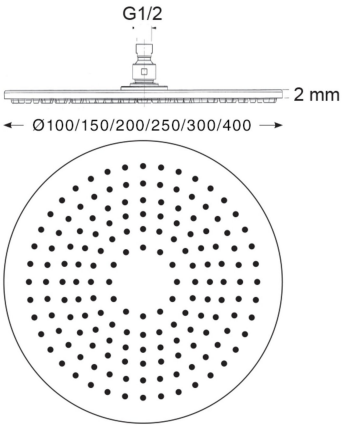

Diametro 10 cm

SD3310E03CR	Cromo

Diametro 15 cm

SD3315E03CR	Cromo

Diametro 20 cm

SD3320003CR	Cromo
SD3320003NO	Nero opaco

Diametro 25 cm

SD3325003CR	Cromo
SD3325003NS	Nickel spazzolato
SD3325003NO	Nero opaco

Diametro 30 cm

SD3330003CR	Cromo
SD3330003NO	Nero opaco

Diametro 40 cm

SD3340003CR	Cromo
SD3340003NO	Nero opaco

	1 Bar	2 Bar	3 Bar	4 Bar	5 Bar
Pioggia	4	6	6.5	7	8

LISBONA

Soffione doccia Lisbona



· Materiale: Acciaio
· Attacco 1/2" F
· Completo di snodo
· Anticalcare
· Ultrasottile



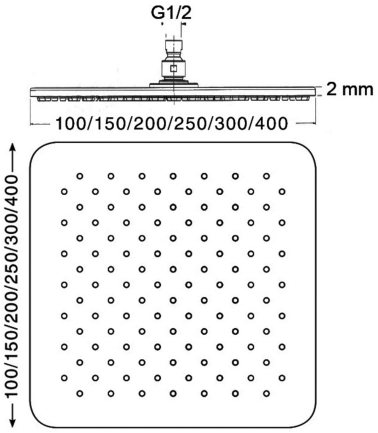

Dimensione 10x10 cm

SD3410E03CR	Cromo

Dimensione 15x15 cm

SD3415E03CR	Cromo

Dimensione 20x20 cm

SD3420003CR	Cromo
SD3420003NO	Nero opaco

Dimensione 25x25 cm

SD3425003CR	Cromo
SD3425003NS	Nickel spazzolato
SD3425003NO	Nero opaco

Dimensione 30x30 cm

SD3430003CR	Cromo
SD3430003NO	Nero opaco

Dimensione 40x40 cm

SD3440003CR	Cromo
SD3440003NO	Nero opaco

	1 Bar	2 Bar	3 Bar	4 Bar	5 Bar
Pioggia	4	6	6.5	7	8

MALAGA

Soffione doccia Malaga

· Misure: ⌀ 25 cm
· Materiale: Acciaio
· Attacco 1/2" F completo di snodo
· Anticalcare
· Getto ultrasoft
· 558 Ugelli



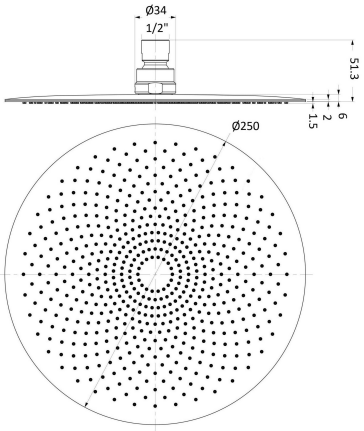

SD4425003CR Cromo

	1 Bar	2 Bar	3 Bar	4 Bar	5 Bar
Pioggia	6.2	7.2	7.2	7.9	8.4

SOFIA

Soffione doccia Sofia

· Misure: ⌀ 25 cm
· Materiale: Acciaio
· Attacco 1/2" F completo di snodo
· Anticalcare



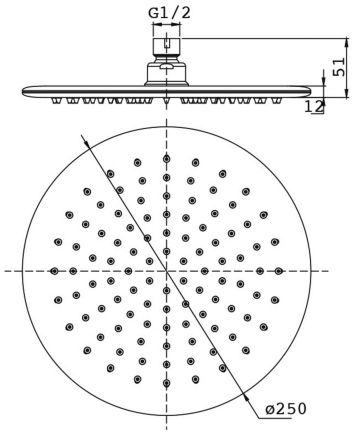

SD5225003CR Cromo

	1 Bar	2 Bar	3 Bar	4 Bar	5 Bar
Pioggia	8.5	13.3	16.3	18.5	20.3

MOSCA

Soffione doccia Mosca

· Materiale: Acciaio
· Attacco 1/2" F completo di snodo
· Anticalcare





SD5020003CR	Cromo	ø 20 cm
SD5025003CR	Cromo	ø 25 cm
SD5025003NO	Nero opaco	ø 25 cm
SD5030003CR	Cromo	ø 30 cm
SD5040003CR	Cromo	ø 40 cm

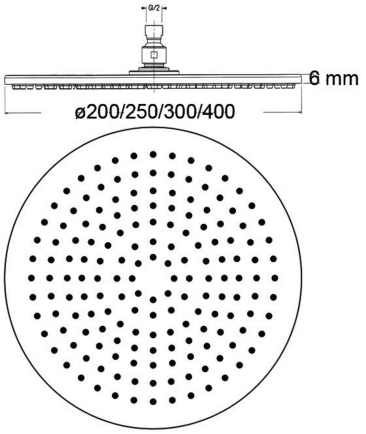

	1 Bar	2 Bar	3 Bar	4 Bar	5 Bar
Pioggia	4	6	6.5	7	8

ATENE

Soffione doccia Atene

· Misure: 25 cm x 25 cm
· Materiale: Acciaio
· Attacco 1/2" F
· Completo di snodo
· Anticalcare





SD5325003CR	Cromo

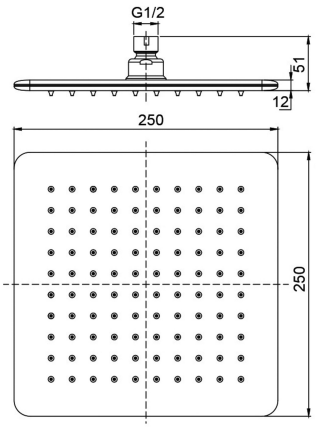

	1 Bar	2 Bar	3 Bar	4 Bar	5 Bar
Pioggia	4	6	6.5	7	8

ALICANTE

Soffione doccia Alicante

· Misure: 30 cm x 20 cm
· Materiale: Acciaio
· Attacco 1/2" F
· Completo di snodo
· Anticalcare





SD2832003CR	Cromo	

	1 Bar	2 Bar	3 Bar	4 Bar	5 Bar
Pioggia	4	6	6.5	7	8

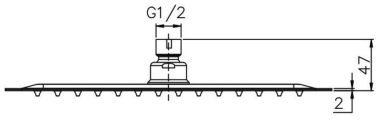

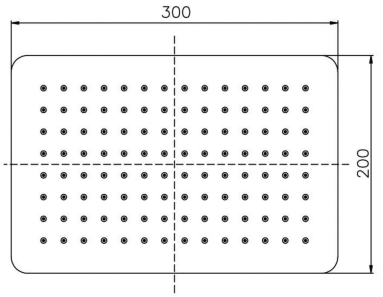

MONACO

Soffione doccia Monaco

· Materiale: Acciaio
· Attacco 1/2" F
· Completo di snodo
· Anticalcare





SD5120003CR	Cromo	20 cm	20 cm
SD5125003CR	Cromo	25 cm	25 cm
SD5125003NO	Nero opaco	25 cm	25 cm
SD5130003CR	Cromo	30 cm	30 cm
SD5140003CR	Cromo	40 cm	40 cm

	1 Bar	2 Bar	3 Bar	4 Bar	5 Bar
Pioggia	4	6	6.5	7	8

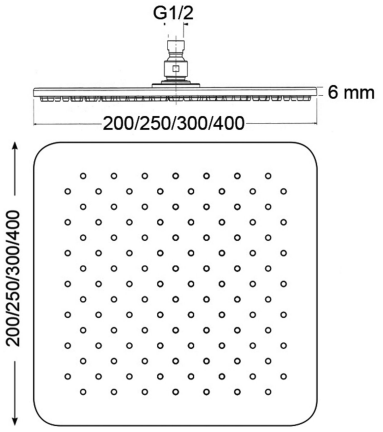

CHELSEA



Soffione doccia Chelsea

· Materiale: Abs
· Attacco 1/2" F
· Completo di snodo
· Anticalcare



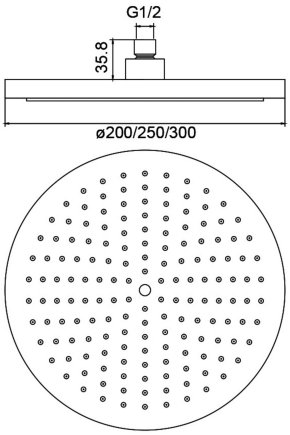

Diametro 20 cm

SD3922003CR	Cromo
SD3922003NS	Nickel spazzolato
SD3922003BO	Bianco opaco
SD3922003NO	Nero opaco

Diametro 25 cm

SD3925003CR	Cromo
SD3925003NS	Nickel spazzolato
SD3925003NO	Nero opaco

Diametro 30 cm

SD3930003CR	Cromo

	1 Bar	2 Bar	3 Bar	4 Bar	5 Bar
Pioggia	11.9	17.5	21.9	25	27.4

DERBY

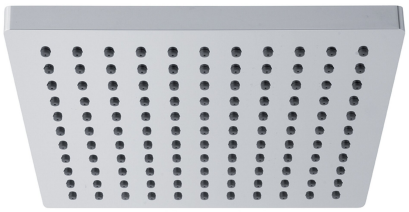

Soffione doccia Derby

· Materiale: Abs
· Attacco 1/2" F
· Completo di snodo
· Anticalcare



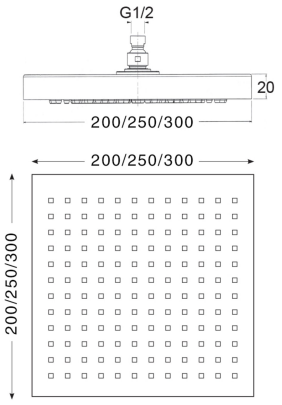

Dimensione 20x20 cm

SD4914003CR	Cromo
SD4914003NO	Nero opaco

Dimensione 25x25 cm

SD4924003CR	Cromo

Dimensione 30x30 cm

SD4934003CR	Cromo

	1 Bar	2 Bar	3 Bar	4 Bar	5 Bar
Pioggia	13.5	20.7	26.3	30.3	33.2

NEWPORT



Soffione doccia Newport

· Misure: ⌀ 22 cm
· Materiale: Abs
· Attacco 1/2" F
· Completo di snodo
· Anticalcare



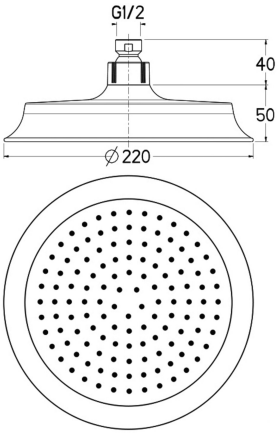

SD49120003CR	Cromo

	1 Bar	2 Bar	3 Bar	4 Bar	5 Bar
Pioggia	11.7	18.1	22.7	26.2	29

PERLA



Soffione doccia Perla

· Misure: ⌀ 21 cm
· Materiale: Abs
· Attacco 1/2" F
· Completo di snodo
· Anticalcare
· Monogetto
· Risparmio acqua fino a -30%

-30% Water saving

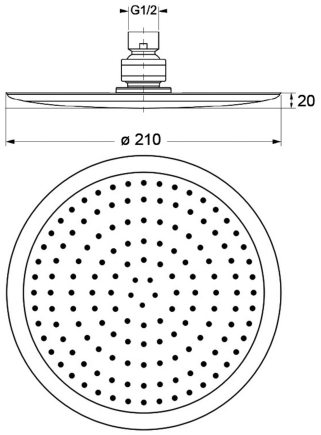

SD4085003CR Cromo

	1 Bar	2 Bar	3 Bar	4 Bar	5 Bar
Pioggia	5	7.1	8.9	10.1	11.1

SMERALDO



Soffione doccia Smeraldo

· Misure: ⌀ 25 cm
· Materiale: Abs
· Attacco 1/2" F
· Completo di snodo
· Anticalcare

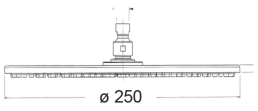

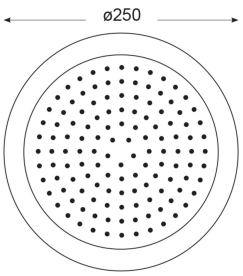

SD4203003CR Cromo

	1 Bar	2 Bar	3 Bar	4 Bar
Pioggia	12.3	18.7	25.5	26.9

SOLE

Soffione doccia Sole 5 getti

· Misure: ⌀ 15 cm
· Materiale: Abs
· Attacco 1/2" F
· Completo di snodo
· Anticalcare
· Idromassaggio
· Misto
· Pioggia
· Acqua stop temporaneo



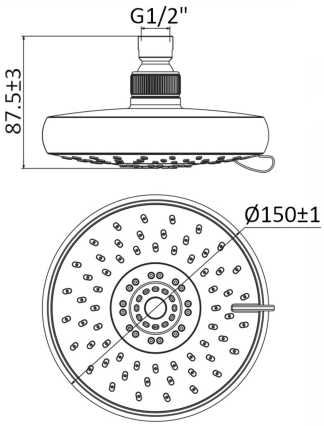

SD4032G03CR Cromo

	1 Bar	2 Bar	3 Bar	4 Bar	5 Bar
Pioggia	5.1	7.5	9.3	10.9	12.4

MIRROR

Soffione doccia Mirror 3 getti

· Misure: ⌀ 10.8 cm
· Materiale: Abs
· Attacco 1/2" F
· Completo di snodo
· Anticalcare
· Idromassaggio
· Misto
· Pioggia



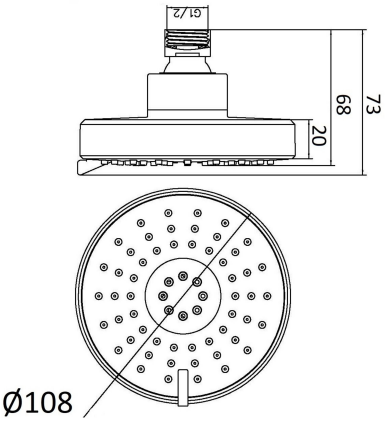

SD4033003CR Cromo

	1 Bar	2 Bar	3 Bar	4 Bar	5 Bar
Pioggia	4.8	7.1	9	10.5	12

LUNA

Soffione doccia Luna 5 getti

· Misure: ⌀ 10.6 cm
· Materiale: Abs
· Attacco 1/2" F
· Completo di snodo
· Anticalcare
· Idromassaggio
· Misto
· Pioggia
· Acqua stop temporaneo



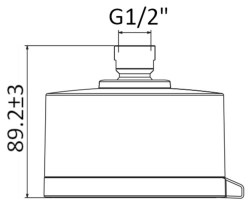

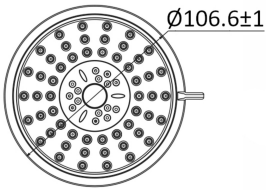

SD4031G03CR Cromo

	1 Bar	2 Bar	3 Bar	4 Bar	5 Bar
Pioggia	11.4	17.7	23.1	27	29.8

NINFEA

Soffione doccia Ninfea 3 getti

· Misure: ⌀ 8 cm
· Materiale: Abs
· Attacco 1/2" F
· Completo di snodo
· Anticalcare
· Idromassaggio
· Misto
· Pioggia
· Confezione: Scatola



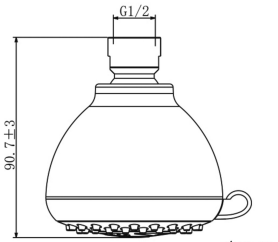

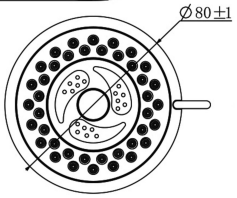

SD4062001CR Cromo

	1 Bar	2 Bar	3 Bar	4 Bar	5 Bar
Pioggia	4.8	7.1	9	10.5	12

SPACE

Soffione doccia Space 5 getti

· Materiale: Abs
· Attacco 1/2" F
· Completo di snodo
· Idromassaggio
· Misto
· Pioggia
· Confezione: Scatola



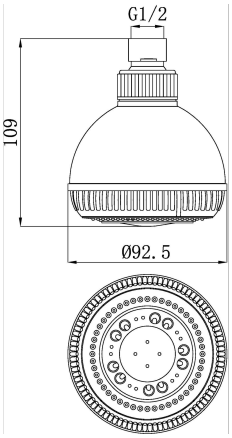

SD4073001CR Cromo

	1 Bar	2 Bar	3 Bar	4 Bar	5 Bar
Pioggia	5.1	7.3	9.1	10.6	12

GLICINE

Soffione doccia Glicine

· Misure: ⌀ 8 cm
· Materiale: Abs
· Attacco 1/2" F
· Completo di snodo
· Anticalcare
· Monogetto
· Confezione: Scatola



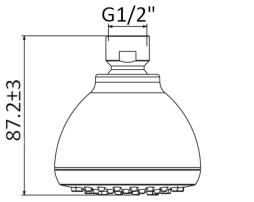

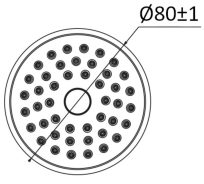

SD4063001CR Cromo

	1 Bar	2 Bar	3 Bar	4 Bar	5 Bar
Pioggia	4.8	7.1	9	10.5	12

CAMPANA

Soffione doccia Campana

· Misure: ⌀ 8 cm
· Materiale: Metallo
· Attacco 1/2" F
· Completo di snodo
· Anticalcare
· Monogetto
· Confezione: Sacchetto



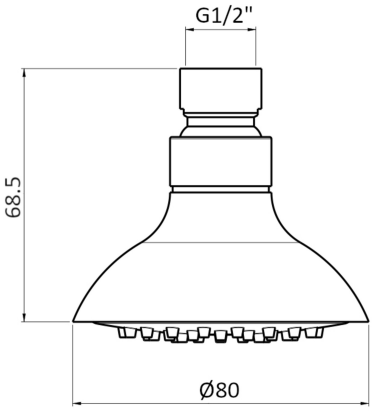

SD4075001CR			Cromo		
	1 Bar	**2 Bar**	**3 Bar**	**4 Bar**	**5 Bar**
Pioggia	9.4	14.6	17.9	20.6	22.9

CONO

Soffione doccia Cono

· Materiale: Abs
· Attacco 1/2" F
· Completo di snodo
· Anticalcare
· Monogetto
· Confezione: Scatola



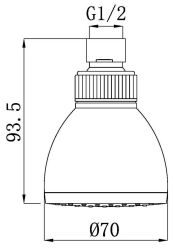

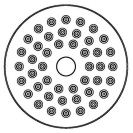

SD4072001CR			Cromo		
	1 Bar	**2 Bar**	**3 Bar**	**4 Bar**	**5 Bar**
Pioggia	5.9	8.6	10.6	12.4	14

VESUVIO

Soffione doccia Vesuvio

· Misure: ⌀ 6.2 cm
· Materiale: Metallo
· Attacco 1/2" F
· Completo di snodo
· Monogetto
· Confezione: Sacchetto





SD4080001CR Cromo

	1 Bar	2 Bar	3 Bar	4 Bar
Pioggia	15.5	23.8	30.7	35.5

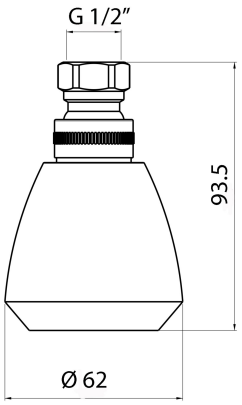

AMERICANO

Soffione doccia Americano

· Misure: ⌀ 6.2 cm
· Materiale: Metallo
· Attacco 1/2" F
· Completo di snodo
· Monogetto
· Confezione: Sacchetto





SD4081001CR Cromo

	1 Bar	2 Bar	3 Bar	4 Bar
Pioggia	14.6	22.4	28.8	33.2

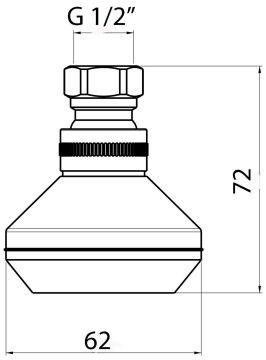

BO0014003

Bocca per bordo vasca

· Materiale: Acciaio

· Attacco 1/2" M

· Cascata



BO0014003CR Cromo

	2 Bar	3 Bar	4 Bar	5 Bar
Cascata	7.8	9.7	11.3	12.8

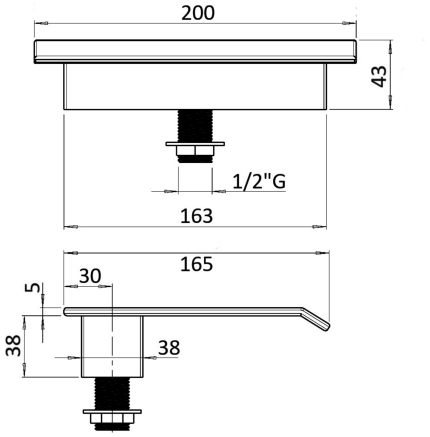

BO0015003

Bocca a cascata

· Materiale: Acciaio

· Attacco 1/2" M

· A parete

· Cascata



BO0015003CR Cromo

	2 Bar	3 Bar	4 Bar	5 Bar
Cascata	7.8	9.7	12.2	13.4

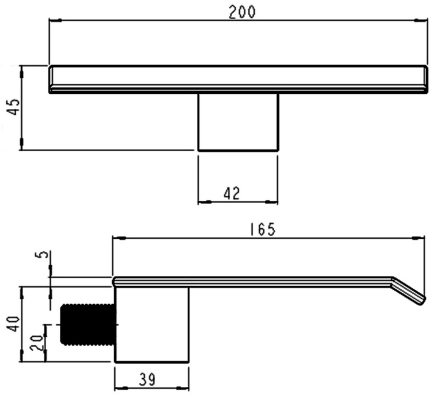

BO0017003



Bocca a cascata

· Materiale: Acciaio
· Attacco 1/2" M
· A parete
· Cascata

BO0017003CR Cromo

	1 Bar	2 Bar	3 Bar	4 Bar	5 Bar
Pioggia	6.1	8.8	10.9	12.8	14.5

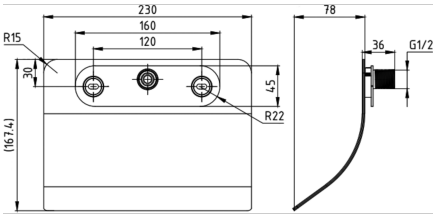

NIAGARA



Soffione doccia Niagara

· Materiale: Acciaio
· Attacco 1/2" F
· Cascata

SD4909003CR Cromo

	1 Bar	2 Bar	3 Bar	4 Bar	5 Bar
Cascata	10	15.5	22.9	28	30

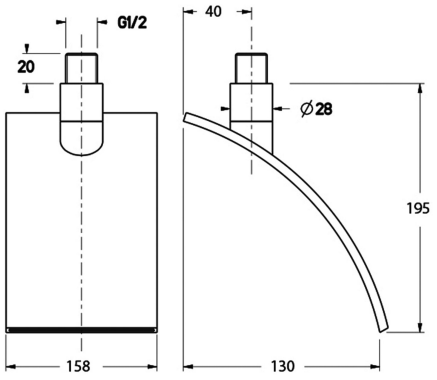

SD3110



Soffione body jet

· Misure: ⌀ 10 cm

· Materiale: Ottone

· A parete

· Attacco 1/2" M

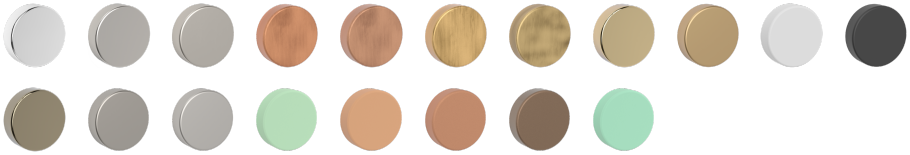

SD3110003CR	Cromo
SD3110003NS	Nickel spazzolato
SD3110003NK	Nickel sp. opaco
SD3110003RO	Rame opaco
SD3110003RA	Rame
SD3110003OA	Bronzo
SD3110003BM	Bronzo opaco
SD3110003DO	Oro
SD3110003OS	Oro sp. opaco
SD3110003BO	Bianco opaco
SD3110003NO	Nero opaco
SD3110003CN	Cromo nero
SD3110003GS	Grafite
SD3110003A1	Light stone
SD3110003A2	Pastel green
SD3110003A3	Terra di Siena
SD3110003A4	Timeless rust
SD3110003A5	Hot Brown
SD3110003A6	Tiffany

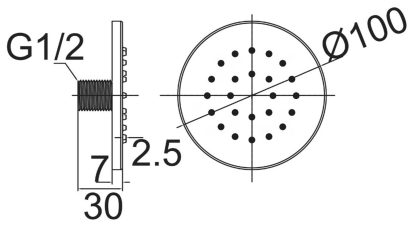

	1 Bar	2 Bar	3 Bar	4 Bar	5 Bar
Pioggia	3.6	4.5	5.7	6.3	7

SD3210

Soffione body jet

· Misure: 10 cm x 10 cm

· Materiale: Ottone

· A parete

· Attacco 1/2" M

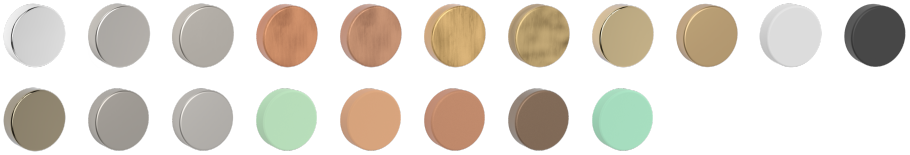



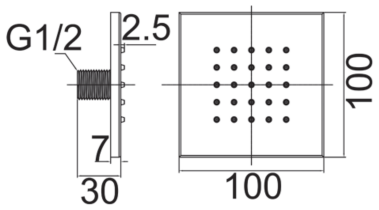

SD3210003CR	Cromo
SD3210003NS	Nickel spazzolato
SD3210003NK	Nickel sp. opaco
SD3210003RO	Rame opaco
SD3210003RA	Rame
SD3210003OA	Bronzo
SD3210003BM	Bronzo opaco
SD3210003DO	Oro
SD3210003OS	Oro sp. opaco
SD3210003BO	Bianco opaco
SD3210003NO	Nero opaco
SD3210003CN	Cromo nero
SD3210003GS	Grafite
SD3210003A1	Light stone
SD3210003A2	Pastel green
SD3210003A3	Terra di Siena
SD3210003A4	Timeless rust
SD3210003A5	Hot Brown
SD3210003A6	Tiffany

	1 Bar	2 Bar	3 Bar	4 Bar	5 Bar
Pioggia	3.4	4.7	5.6	6.2	6.8

SD4055

Soffione body jet

· Misure: ⌀ 10.5 cm
· Materiale: Ottone
· A parete
· Orientabile
· Easy box



SD4055003CR	Cromo	

	1 Bar	2 Bar	3 Bar	4 Bar	5 Bar
Pioggia	9.2	13.7	17	19.7	21.9

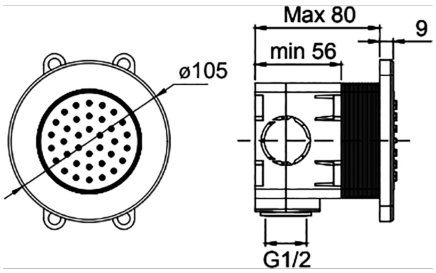

SD4054

Soffione body jet

· Misure: 10.5 cm x 10.5 cm
· Materiale: Ottone
· A parete
· Orientabile
· Easy box



SD4054003CR	Cromo	

	1 Bar	2 Bar	3 Bar	4 Bar	5 Bar
Pioggia	9.2	13.7	17	19.7	21.9

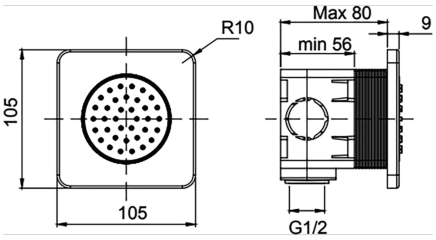

SD4059

Soffione body jet

· Misure: ⌀ 3.5 cm
· Materiale: Ottone
· Attacco 1/2" M
· A parete
· Orientabile

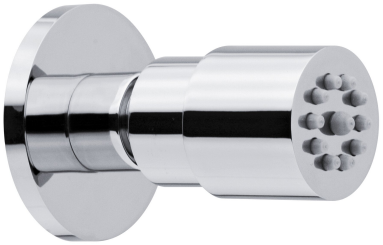

SD4059001CR Cromo

	1 Bar	2 Bar	3 Bar	4 Bar	5 Bar
Pioggia	5.9	8.7	10.6	11.9	12.5

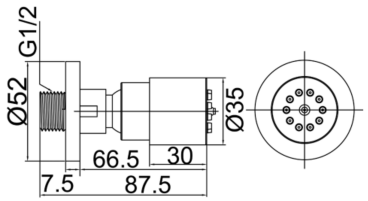

SD4058

Soffione body jet

· Misure: 4.5 cm x 4.5 cm
· Materiale: Ottone
· Attacco 1/2" M
· A parete
· Orientabile

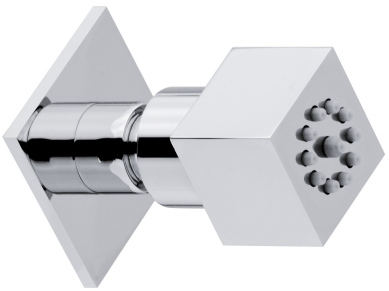

SD4058001CR Cromo

	1 Bar	2 Bar	3 Bar	4 Bar	5 Bar
Pioggia	5.9	8.7	10.6	11.9	12.5

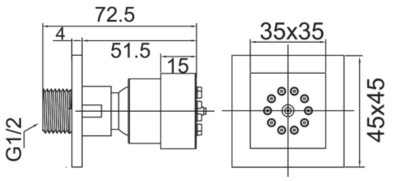

SD4052

Soffione body jet 2 getti

· Misure: ⌀ 6 cm
· Materiale: Ottone
· Attacco 1/2" M
· A parete
· Orientabile
· Spray
· Idromassaggio



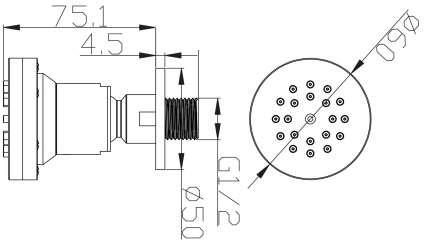

SD4052003CR	Cromo

	1 Bar	2 Bar	3 Bar	4 Bar	5 Bar
Pioggia	4	5.9	7.4	8.6	9.7

SD4053

Soffione body jet 2 getti

· Misure: 5 cm x 5 cm
· Materiale: Ottone
· Attacco 1/2" M
· A parete
· Idromassaggio
· Spray
· Orientabile



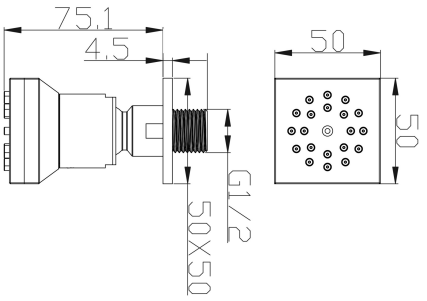

SD4053003CR	Cromo

	1 Bar	2 Bar	3 Bar	4 Bar	5 Bar
Pioggia	4	5.9	7.4	8.6	9.7

SD4018

Soffione cucina

· Materiale: Ottone
· Attacco 1/2" M
· Confezione: Scatola

SD4018003CR



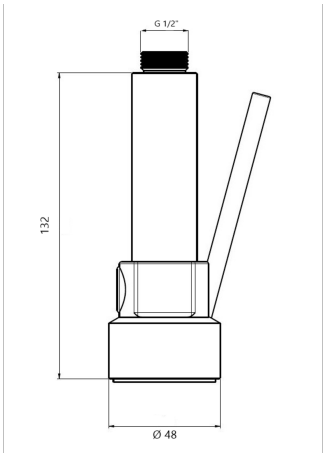

	1 Bar	2 Bar	3 Bar	4 Bar	5 Bar
Pioggia	7.7	11.4	14.3	16	18

SD4011

Soffione cucina

· Materiale: Abs
· Attacco 1/2" M
· Pioggia
· Spray
· Confezione: Sacchetto

SD4011001CR



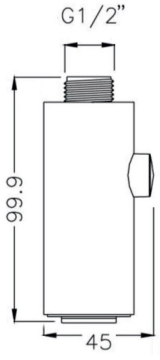

	1 Bar	2 Bar	3 Bar	4 Bar	5 Bar
Pioggia	5.4	10.5	13.3	15.2	16

SD4017

Soffione cucina

· Materiale: Abs
· Attacco 1/2" M
· Pioggia
· Spray
· Confezione: Sacchetto

SD4017001CR



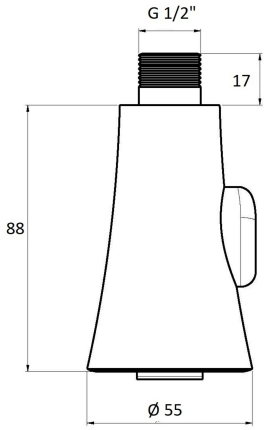

	1 Bar	2 Bar	3 Bar	4 Bar	5 Bar
Pioggia	5.4	10.5	13.3	15.2	16

KITRID6LT00

Riduttore di portata 6 Lt/min



KITRID6LT00

KITRID8LT00

Riduttore di portata 8 Lt/min



KITRID8LT00

RI0009001CR

Riduttore di portata 9 Lt/min



RI0009001CR

KITRID10LT0

Riduttore di portata 10 Lt/min



KITRID10LT0

RI0015001CR

Riduttore di portata 15 Lt/min



RI0015001CR

KITRID00000

Kit riduttori di portata 5/7/11 Lt/min comprensivo di guarnizione 1/2"



KITRID00000

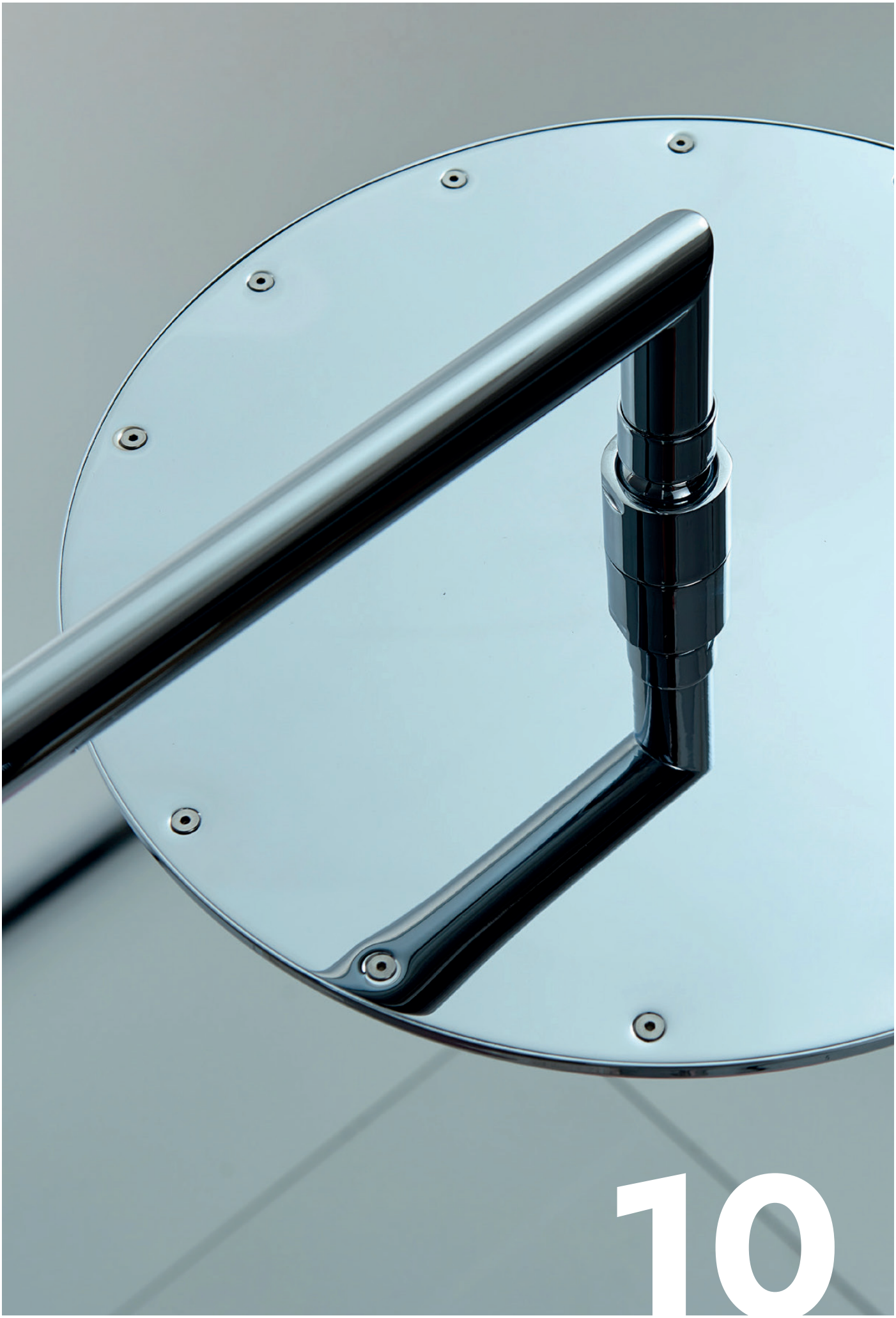

10

BRACCI DOCCIA

BD6045

Braccio doccia tondo lusso a parete

· Materiale: Ottone

· Attacco 1/2" M x 1/2" M

· Sezione Ø 23 mm



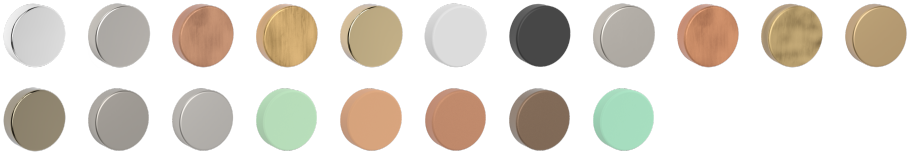

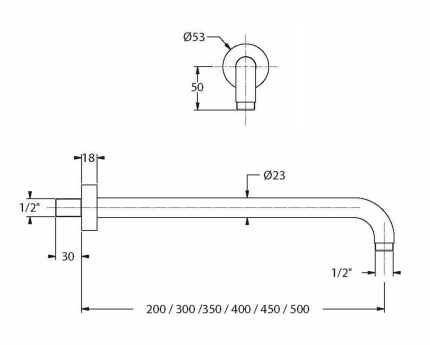

Lunghezza 20 cm

BD6045203CR	Cromo

Lunghezza 30 cm

BD6045303CR	Cromo
BD6045303NS	Nickel spazzolato
BD6045303RA	Rame
BD6045303OA	Bronzo
BD6045303DO	Oro
BD6045303BO	Bianco opaco
BD6045303NO	Nero opaco

Lunghezza 35 cm

BD6045353CR	Cromo
BD6045353NS	Nickel spazzolato
BD6045353NK	Nickel sp. opaco
BD6045353RO	Rame opaco
BD6045353RA	Rame
BD6045353OA	Bronzo
BD6045353BM	Bronzo opaco
BD6045353DO	Oro
BD6045353OS	Oro sp. opaco
BD6045353BO	Bianco opaco
BD6045353NO	Nero opaco
BD6045353CN	Cromo nero
BD6045353GS	Grafite
BD6045353A1	Light stone
BD6045353A2	Pastel green
BD6045353A3	Terra di Siena
BD6045353A4	Timeless rust
BD6045353A5	Hot Brown
BD6045353A6	Tiffany

Lunghezza 40 cm

BD6045403CR	Cromo
BD6045403NS	Nickel spazzolato
BD6045403RA	Rame
BD6045403OA	Bronzo
BD6045403DO	Oro
BD6045403BO	Bianco opaco
BD6045403NO	Nero opaco

Lunghezza 45 cm

BD6045453CR	Cromo

Lunghezza 50 cm

BD6045503CR	Cromo

BD6042

Braccio doccia sezione quadrata a parete



· Materiale: Ottone

· Attacco 1/2" M x 1/2" M

· Sezione 22x22 mm

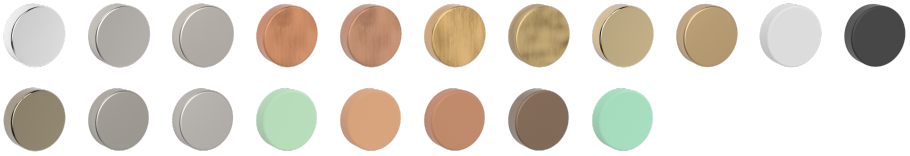

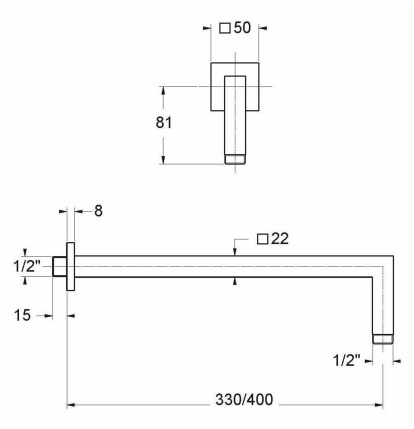

Lunghezza 33 cm

BD6042003CR	Cromo
BD6042003NS	Nickel spazzolato
BD6042003NK	Nickel sp. opaco
BD6042003RO	Rame opaco
BD6042003RA	Rame
BD6042003OA	Bronzo
BD6042003BM	Bronzo opaco
BD6042003DO	Oro
BD6042003OS	Oro sp. opaco
BD6042003BO	Bianco opaco
BD6042003NO	Nero opaco
BD6042003CN	Cromo nero
BD6042003GS	Grafite
BD6042003A1	Light stone
BD6042003A2	Pastel green
BD6042003A3	Terra di Siena
BD6042003A4	Timeless rust
BD6042003A5	Hot Brown
BD6042003A6	Tiffany

lunghezza 40 cm

BD6042403CR	Cromo
BD6042403NS	Nickel spazzolato
BD6042403NK	Nickel sp. opaco
BD6042403RO	Rame opaco
BD6042403RA	Rame
BD6042403OA	Bronzo
BD6042403BM	Bronzo opaco
BD6042403DO	Oro
BD6042403OS	Oro sp. opaco
BD6042403BO	Bianco opaco
BD6042403NO	Nero opaco
BD6042403CN	Cromo nero
BD6042403GS	Grafite
BD6042403A1	Light stone
BD6042403A2	Pastel green
BD6042403A3	Terra di Siena
BD6042403A4	Timeless rust
BD6042403A5	Hot Brown
BD6042403A6	Tiffany

BD6047



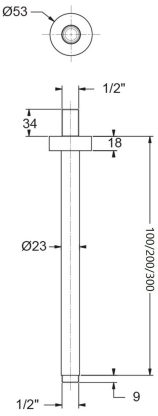

Braccio doccia tondo

· Materiale: Ottone
· Attacco 1/2" M x 1/2" M
· Sezione Ø 23 mm
· A soffitto

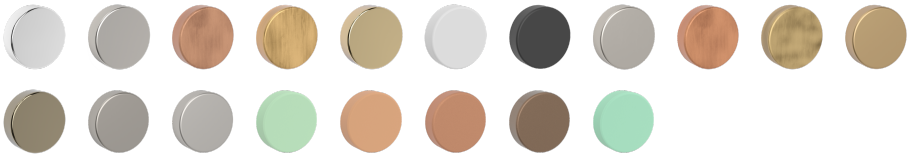

Lunghezza 10 cm

BD6047103CR	Cromo
BD6047103NS	Nickel spazzolato
BD6047103RA	Rame
BD6047103OA	Bronzo
BD6047103DO	Oro
BD6047103BO	Bianco opaco
BD6047103NO	Nero opaco

Lunghezza 20 cm

BD6047203CR	Cromo
BD6047203NS	Nickel spazzolato
BD6047203NK	Nickel sp. opaco
BD6047203RO	Rame opaco
BD6047203RA	Rame
BD6047203OA	Bronzo
BD6047203BM	Bronzo opaco
BD6047203DO	Oro
BD6047203OS	Oro sp. opaco
BD6047203BO	Bianco opaco
BD6047203NO	Nero opaco
BD6047203CN	Cromo nero
BD6047203GS	Grafite
BD6047203A1	Light stone
BD6047203A2	Pastel green
BD6047203A3	Terra di Siena
BD6047203A4	Timeless rust
BD6047203A5	Hot Brown
BD6047203A6	Tiffany

Lunghezza 30 cm

BD6047303CR	Cromo
BD6047303NS	Nickel spazzolato
BD6047303RA	Rame
BD6047303OA	Bronzo
BD6047303DO	Oro
BD6047303BO	Bianco opaco
BD6047303NO	Nero opaco



BD6051



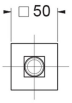

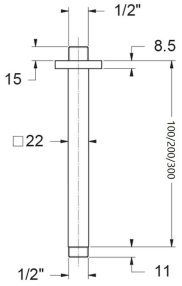

Braccio doccia quadrato

· Materiale: Ottone

· Attacco 1/2" M x 1/2" M

· Sezione 22x22 mm

· A soffitto



Lunghezza 10 cm

BD6051103NO	Nero opaco
BD6051103BO	Bianco opaco
BD6051103DO	Oro
BD6051103OA	Bronzo
BD6051103RA	Rame
BD6051103NS	Nickel spazzolato
BD6051103CR	Cromo

Lunghezza 20 cm

BD6051203CR	Cromo
BD6051203NS	Nickel spazzolato
BD6051203NK	Nickel sp. opaco
BD6051203RO	Rame opaco
BD6051203RA	Rame
BD6051203OA	Bronzo
BD6051203BM	Bronzo opaco
BD6051203DO	Oro
BD6051203OS	Oro sp. opaco
BD6051203BO	Bianco opaco
BD6051203NO	Nero opaco
BD6051203CN	Cromo nero
BD6051203GS	Grafite
BD6051203A1	Light stone
BD6051203A2	Pastel green
BD6051203A3	Terra di Siena
BD6051203A4	Timeless rust
BD6051203A5	Hot Brown
BD6051203A6	Tiffany

Lunghezza 30 cm

BD6051303CR	Cromo
BD6051303NS	Nickel spazzolato
BD6051303RA	Rame
BD6051303OA	Bronzo
BD6051303DO	Oro
BD6051303BO	Bianco opaco
BD6051303NO	Nero opaco

BD6054

Braccio doccia lusso

· Misure: 38.7 cm
· Materiale: Ottone
· Attacco 1/2" M x 1/2" M
· A parete



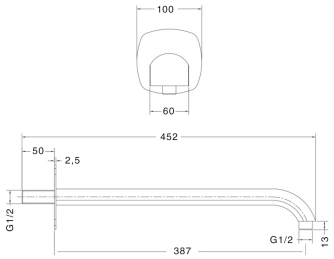

BD6054403CR	Cromo

BD6044

Braccio doccia tondo lusso

· Misure: 35 cm
· Materiale: Ottone
· Attacco 1/2" M x 1/2" M
· Sezione Ø 25 mm
· A parete



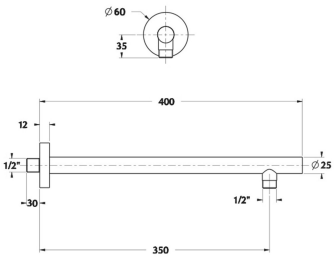

BD6044003CR	Cromo
BD6044003NS	Nickel spazzolato
BD6044003RA	Rame
BD6044003OA	Bronzo
BD6044003DO	Oro
BD6044003BO	Bianco opaco
BD6044003NO	Nero opaco

BD6025

Braccio doccia ovale lusso

· Misure: 35 cm
· Materiale: Ottone
· Attacco 1/2" M x 1/2" M
· A parete



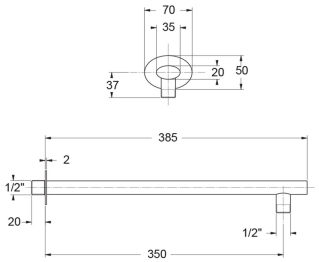

BD6025403CR	Cromo

BD6053

Braccio doccia rettangolare

· Misure: 36 cm
· Materiale: Ottone
· Attacco 1/2" M x 1/2" M
· A parete



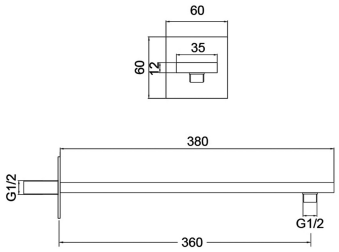



BD6053353CR	Cromo
BD6053353NS	Nickel spazzolato
BD6053353RA	Rame
BD6053353OA	Bronzo
BD6053353DO	Oro
BD6053353BO	Bianco opaco
BD6053353NO	Nero opaco

BD6060

Braccio doccia tondo

· Misure: 35 cm
· Materiale: Ottone
· Attacco 1/2" M x 1/2" M
· Sezione Ø 21 mm







BD6060353CR	Cromo

BD6046

Braccio doccia tondo

· Materiale: Ottone
· Attacco 1/2" M x 1/2" M
· Sezione Ø 24 mm
· A parete



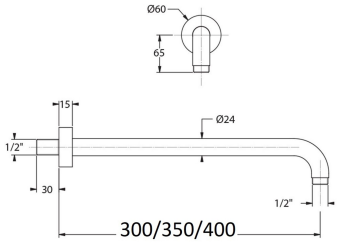



BD6046303CR	Cromo	30 cm
BD6046353CR	Cromo	35 cm
BD6046403CR	Cromo	40 cm

BD6055

Braccio doccia lusso

· Misure: 36 cm
· Materiale: Ottone
· Attacco 1/2" M x 1/2" M
· A parete



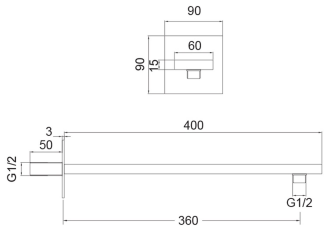

BD6055403CR Cromo

BD6052

Braccio doccia sezione quadrata

· Misure: 30 cm
· Materiale: Ottone
· Attacco 1/2" M x 1/2" M
· Sezione 22x22 mm
· A parete



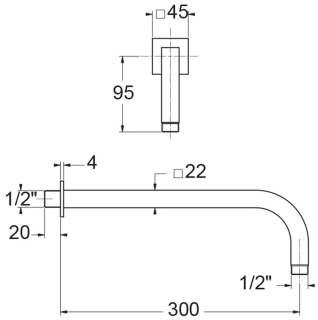

BD6052303CR Cromo

BD6048

Braccio doccia

· Misure: 33 cm
· Materiale: Ottone
· Attacco 1/2" M x 1/2" M
· Sezione Ø 20 mm
· A parete



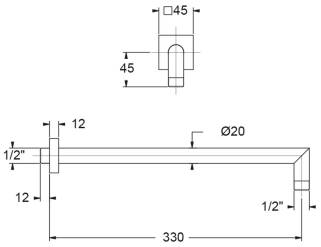

Braccio doccia rosone quadrato

BD6048003CR Cromo

Braccio doccia rosone tondo

BD6048RT3CR Cromo

BD6057

Braccio doccia quadrato

· Misure: 35 cm
· Materiale: Acciaio
· Attacco 1/2″ M x 1/2″ M
· Sezione 25x25 mm
· A parete



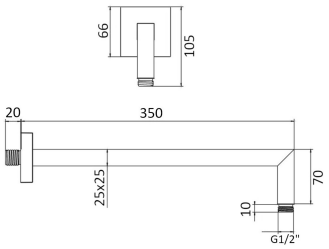

BD6057003CR Cromo

BD6058

Braccio doccia girevole

· Misure: 34.8 cm
· Materiale: Ottone
· Attacco 1/2″ M x 1/2″ M
· Sezione Ø 25 mm
· Orientabile
· A parete



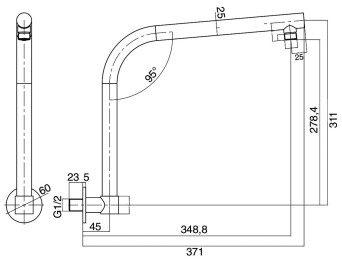

BD6058003CR Cromo

BD6059

Braccio doccia girevole

· Misure: 38.9 cm
· Materiale: Ottone
· Attacco 1/2″ M x 1/2″ M
· Sezione 22x22 mm
· Orientabile
· A parete

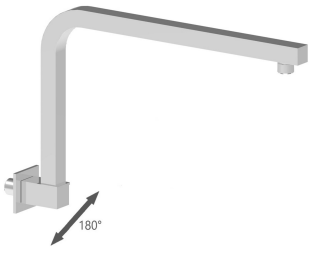

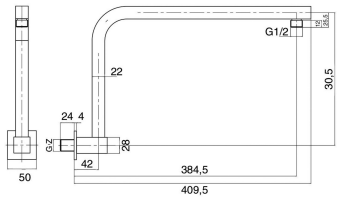

BD6059003CR Cromo

BD6032

Braccio doccia lusso

· Misure: 30.5 cm
· Materiale: Ottone
· Attacco 1/2" M x 1/2" M
· Sezione Ø 18 mm
· A parete



BD6032003CR	Cromo
BD6032003NS	Nickel spazzolato
BD6032003RA	Rame
BD6032003OA	Bronzo
BD6032003DO	Oro
BD6032003BO	Bianco opaco
BD6032003NO	Nero opaco



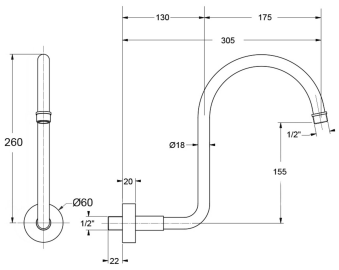

BD6010

Braccio doccia

· Misure: 11 cm
· Materiale: Ottone
· Attacco 1/2" M x 1/2" M
· Sezione Ø 28 mm
· A parete



BD6010003CR	Cromo



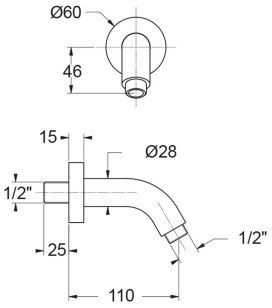

BD6056

Braccio doccia con deviatore

· Misure: 35 cm
· Materiale: Ottone
· Attacco 1/2" M x 1/2" M x 1/2" M
· Sezione Ø 20 mm
· Deviatore
· A parete



BD6056303CR	Cromo



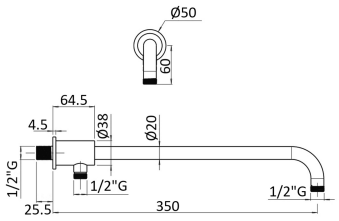

BD6042DV

Braccio doccia con deviatore

· Misure: 40 cm
· Materiale: Ottone
· Attacco 1/2" M x 1/2" M x 1/2" M
· Sezione 25x25 mm
· Deviatore
· A parete

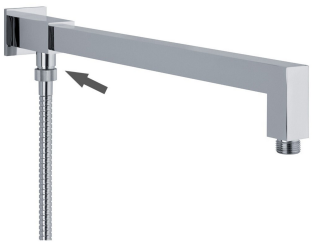

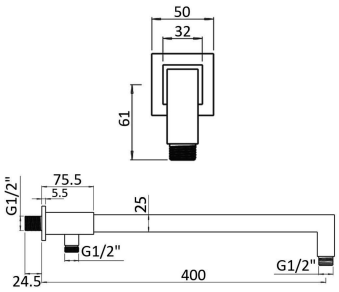

BD6042DV3CR	Cromo	

BD6037

Braccio doccia

· Materiale: Acciaio
· Attacco 1/2" M x 1/2" M
· Sezione Ø 21 mm
· A parete



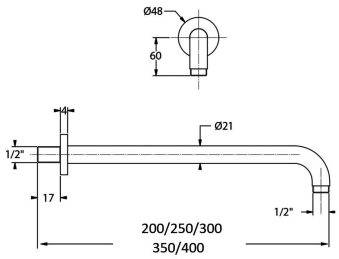

BD6037203CR	Cromo	20 cm
BD6037253CR	Cromo	25 cm
BD6037303CR	Cromo	30 cm
BD6037353CR	Cromo	35 cm
BD6037403CR	Cromo	40 cm

BD6038

Braccio doccia

· Misure: 14 cm
· Materiale: Acciaio
· Attacco 1/2" M x 1/2" M
· Sezione Ø 20 mm
· A parete



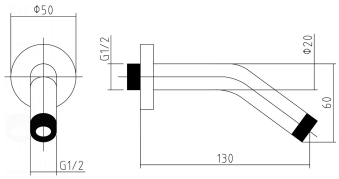

BD6038143CR	Cromo	

BD6065

Braccio doccia conico

· Misure: 18 cm
· Materiale: Metallo
· Attacco 1/2" M x 1/2" M
· A parete



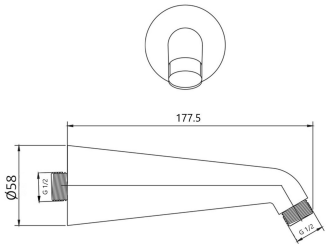

BD6065003CR Cromo

BD6035

Braccio doccia conico

· Misure: 18 cm
· Materiale: Metallo
· Attacco 1/2" M x 1/2" F
· A parete



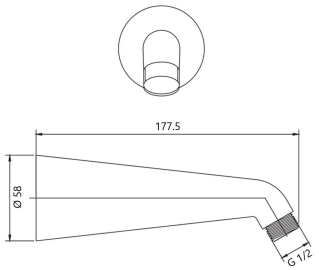

BD6035003CR Cromo



11

DOCCE

ARTIST

Doccia Artist

· Materiale: Ottone
· Attacco 1/2" M
· Anticalcare
· Monogetto
· Confezione: Scatola



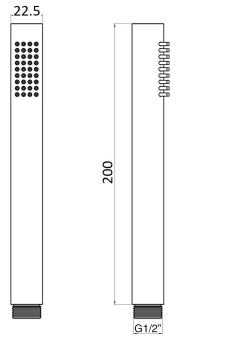

	1 Bar	2 Bar	3 Bar	4 Bar	5 Bar
Pioggia	10.8	16.9	20.9	23.7	26

DC5055009CR	Cromo
DC5055009NS	Nickel spazzolato
DC5055009NK	Nickel sp. opaco
DC5055009RO	Rame opaco
DC5055009RA	Rame
DC5055009OA	Bronzo
DC5055009BM	Bronzo opaco
DC5055009DO	Oro
DC5055009OS	Oro sp. opaco
DC5055009BO	Bianco opaco
DC5055009NO	Nero opaco
DC5055009CN	Cromo nero
DC5055009GS	Grafite
DC5055009A1	Light stone
DC5055009A2	Pastel green
DC5055009A3	Terra di Siena
DC5055009A4	Timeless rust
DC5055009A5	Hot Brown
DC5055009A6	Tiffany

FASHION

Doccia ovale Fashion

· Materiale: Ottone
· Attacco 1/2" M
· Anticalcare
· Monogetto
· Confezione: Scatola



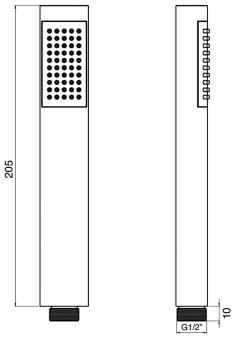

	1 Bar	2 Bar	3 Bar	4 Bar	5 Bar
Pioggia	7.7	10.4	11.9	13.5	14.9

DC5049009CR	Cromo

GLAMOUR

Doccia Glamour

· Materiale: Ottone
· Attacco 1/2" M
· Anticalcare
· Monogetto
· Confezione: Scatola



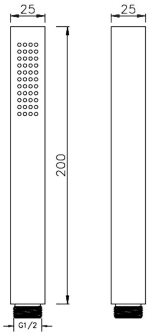

	1 Bar	2 Bar	3 Bar	4 Bar	5 Bar
Pioggia	9.3	13.8	17	19.4	21.4

DC5048009CR	Cromo
DC5048009NS	Nickel spazzolato
DC5048009NK	Nickel sp. opaco
DC5048009RO	Rame opaco
DC5048009RA	Rame
DC5048009OA	Bronzo
DC5048009BM	Bronzo opaco
DC5048009DO	Oro
DC5048009OS	Oro sp. opaco
DC5048009BO	Bianco opaco
DC5048009NO	Nero opaco
DC5048009CN	Cromo nero
DC5048009GS	Grafite
DC5048009A1	Light stone
DC5048009A2	Pastel green
DC5048009A3	Terra di Siena
DC5048009A4	Timeless rust
DC5048009A5	Hot Brown
DC5048009A6	Tiffany

MASTER

Doccia Master

· Materiale: Ottone
· Attacco 1/2" M
· Anticalcare
· Monogetto
· Confezione: Scatola



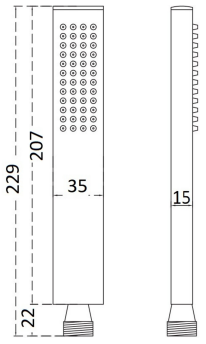

	1 Bar	2 Bar	3 Bar	4 Bar	5 Bar
Pioggia	7	10	12.4	14.2	16

DC5057009CR	Cromo
DC5057009NS	Nickel spazzolato
DC5057009BO	Bianco opaco
DC5057009NO	Nero opaco

ARTE

Doccia Arte

· Materiale: Metallo
· Attacco 1/2" M
· Anticalcare
· Monogetto
· Confezione: Scatola

DC5047009CR	Cromo



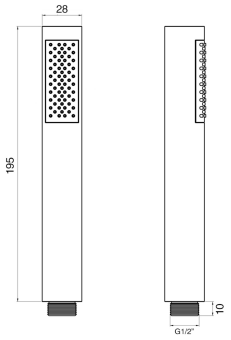

	1 Bar	2 Bar	3 Bar	4 Bar	5 Bar
Pioggia	8.4	13.4	17	20	27.5

MINISTAR

Doccia Ministar

· Materiale: Abs
· Attacco 1/2" M
· Anticalcare
· Monogetto
· Confezione: Sacchetto

DC5213001CR	Cromo
DC5213001NS	Nickel spazzolato
DC5213001BO	Bianco opaco
DC5213001NO	Nero opaco



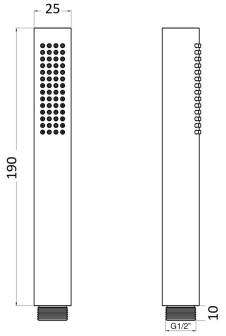

	1 Bar	2 Bar	3 Bar	4 Bar	5 Bar
Pioggia	7.4	11	13.6	15.7	17.6

STAR

Doccia Star

· Materiale: Abs
· Attacco 1/2" M
· Anticalcare
· Monogetto
· Confezione: Sacchetto

DC5039001CR	Cromo



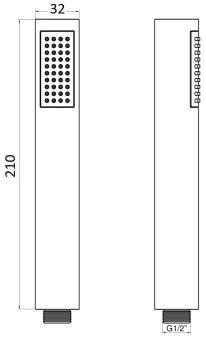

	1 Bar	2 Bar	3 Bar	4 Bar	5 Bar
Pioggia	12.2	17.5	21.7	23.5	24.5

TRENDY

Doccia Trendy

· Materiale: Abs
· Attacco 1/2" M
· Anticalcare
· Monogetto
· Confezione: Sacchetto

DC5056001CR	Cromo
DC5056001NS	Nickel spazzolato
DC5056001NO	Nero opaco



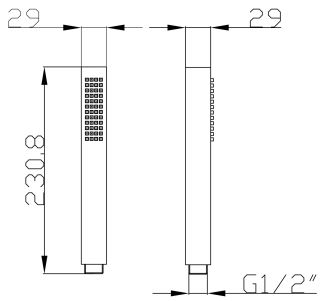

	1 Bar	2 Bar	3 Bar	4 Bar	5 Bar
Pioggia	10.7	16.5	20	23	25.5

QUADRA

Doccia Quadra

· Materiale: Abs
· Attacco 1/2" M
· Anticalcare
· Monogetto
· Confezione: Scatola/Sacchetto

DC5023001CR	Cromo	Bag
DC5023009CR	Cromo	Box



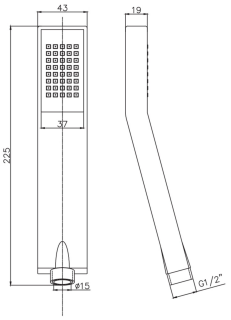

	1 Bar	2 Bar	3 Bar	4 Bar	5 Bar
Pioggia	9.8	14.3	17.8	20.5	22.2

ALISSO 3

Doccia Alisso 3 getti

· Materiale: Abs
· Attacco 1/2" M
· Anticalcare
· Pioggia, idromassaggio, misto
· Confezione: Scatola/Sacchetto

DC5067001CR	Cromo	Bag
DC5067009CR	Cromo	Box
DC5067009NS	Nickel spazzolato	Box
DC5067009RA	Rame	Box
DC5067009DO	Oro	Box
DC5067009NO	Nero opaco	Box



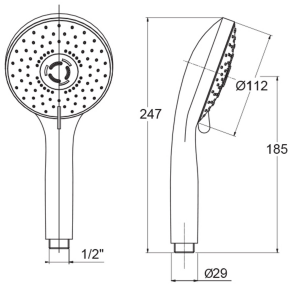

	1 Bar	2 Bar	3 Bar	4 Bar	5 Bar
Pioggia	6.6	7.3	8	8.5	9

TENNIS

Doccia Tennis 4 getti

· Materiale: Abs
· Attacco 1/2" M
· Anticalcare
· Pioggia, idromassaggio, misto
· Chiusura acqua temporanea
· Confezione: Scatola



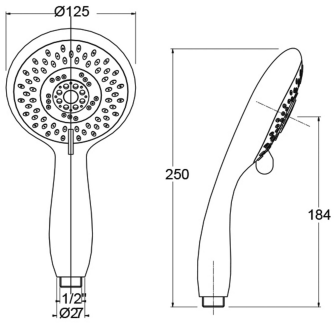

	1 Bar	2 Bar	3 Bar	4 Bar	5 Bar
Pioggia	6.6	7.3	8	8.5	9

DC5032009CR	Cromo	

MOON

Doccia Moon 5 getti

· Materiale: Abs
· Attacco 1/2" M
· Anticalcare
· Pioggia, idromassaggio, misto
· Confezione: Scatola/Sacchetto



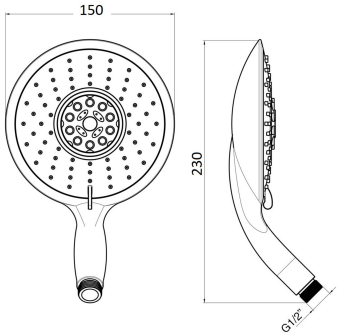

	1 Bar	2 Bar	3 Bar	4 Bar	5 Bar
Pioggia	4.6	6.6	7.8	8.9	9.7

DC5218001CR	Cromo	Bag
DC5218009CR	Cromo	Box

SMERALDO 3

Doccia Smeraldo 3 getti

· Materiale: Abs
· Attacco 1/2" M
· Anticalcare
· Pioggia, idromassaggio, misto
· Confezione: Scatola/Sacchetto



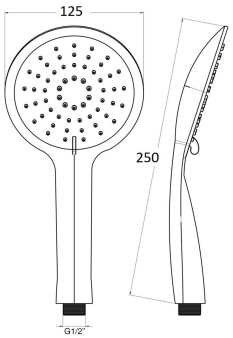

	1 Bar	2 Bar	3 Bar	4 Bar	5 Bar
Pioggia	6.3	9.3	11.6	13.5	15.3

DC5204001CR	Cromo	Bag
DC5204009CR	Cromo	Box

AGATA 3

Doccia Agata 3 getti

· Materiale: Abs
· Attacco 1/2" M
· Anticalcare
· Pioggia, idromassaggio, misto
· Confezione: Scatola/Sacchetto



DC5091001CR	Cromo	Bag
DC5091001NS	Nickel spazzolato	Bag
DC5091001NO	Nero opaco	Bag
DC5091009CR	Cromo	Box



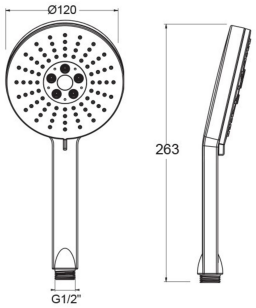

	1 Bar	2 Bar	3 Bar	4 Bar	5 Bar
Pioggia	8.4	12.3	15.5	17.7	19.8

JASMINE

Doccia Jasmine 3 getti

· Materiale: Abs
· Attacco 1/2" M
· Anticalcare
· Pioggia
· Nebulizzato
· Misto
· Confezione: Scatola/Sacchetto



DC5215001CR	Cromo	Bag
DC5215009CR	Cromo	Box



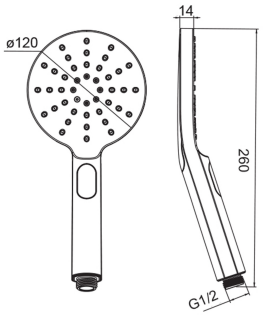

	1 Bar	2 Bar	3 Bar	4 Bar	5 Bar
Pioggia	5	7	9.9	11.4	12.7

MALAGA

Doccia Malaga 3 getti

· Materiale: Abs
· Attacco 1/2" M
· Anticalcare
· Pioggia, idromassaggio, misto
· Confezione: Scatola/Sacchetto



DC5225001CR	Cromo	Bag
DC5225009CR	Cromo	Box



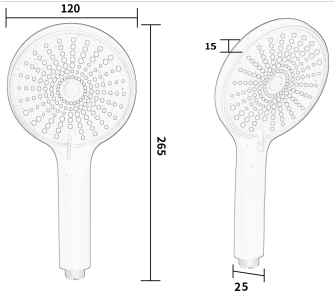

	1 Bar	2 Bar	3 Bar	4 Bar	5 Bar
Pioggia	5.9	8.9	10.8	12.6	14.2

GREECE

Doccia Greece 3 getti

· Materiale: Abs
· Attacco 1/2" M
· Anticalcare
· Pioggia, idromassaggio, misto
· Confezione: Sacchetto

DC5228001NO	Nero opaco	



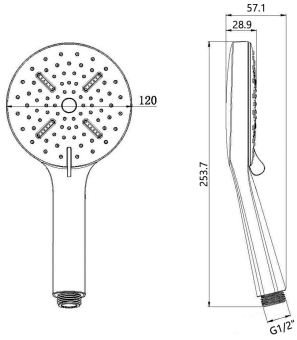

	1 Bar	2 Bar	3 Bar	4 Bar	5 Bar
Pioggia	4.7	6.9	8.4	9.8	10.9

DIAMANTE

Doccia Diamante 4 getti

· Materiale: Abs
· Attacco 1/2" M
· Anticalcare
· Pioggia, idromassaggio, misto
· Chiusura acqua temporanea
· Display temperatura
· Indicatore di portata
· Confezione: Scatola/Sacchetto

DC5216001CR	Cromo	Bag
DC5216009CR	Cromo	Box



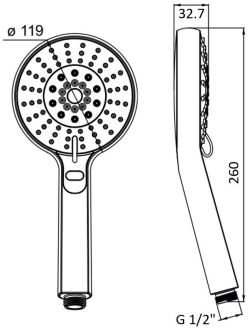

	1 Bar	2 Bar	3 Bar	4 Bar	5 Bar
Pioggia	6.2	9.3	11.5	13.1	14.6

CORALLO

Doccia Corallo 2 getti

· Materiale: Abs
· Attacco 1/2" M
· Anticalcare
· Pioggia
· Cascata
· Confezione: Scatola/Sacchetto

DC5083001CR	Cromo	Bag
DC5083009CR	Cromo	Box



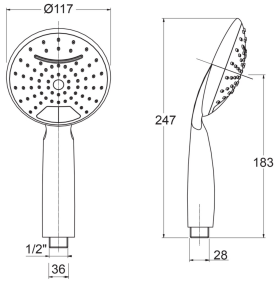

	1 Bar	2 Bar	3 Bar	4 Bar	5 Bar
Pioggia	6.5	9	11.3	13	14.5

GEMMA

Doccia Gemma 2 getti

· Materiale: Abs
· Attacco 1/2" M
· Anticalcare
· Pioggia
· Cascata
· Confezione: Scatola/Sacchetto



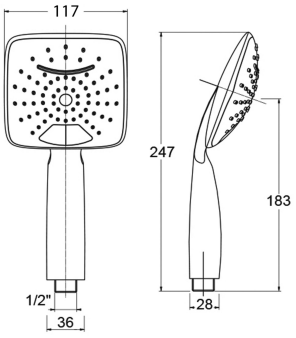

	1 Bar	2 Bar	3 Bar	4 Bar	5 Bar
Pioggia	6.5	9	11.3	13	14.5

DC5084001CR	Cromo	Bag
DC5084009CR	Cromo	Box

AMBRA

Doccia Ambra 3 getti

· Materiale: Abs
· Attacco 1/2" M
· Anticalcare
· Pioggia, idromassaggio, misto
· Confezione: Scatola/Sacchetto



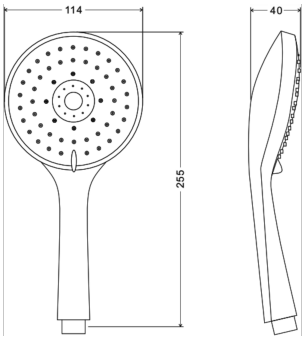

	1 Bar	2 Bar	3 Bar	4 Bar	5 Bar
Pioggia	6.6	9.6	11.9	14.1	16.6

DC5220001CR	Cromo	Bag
DC5220009CR	Cromo	Box

PERLA 3

Doccia Perla 3 getti

· Materiale: Abs
· Attacco 1/2" M
· Pioggia, idromassaggio, misto
· Risparmio acqua fino a -30%
· Confezione: Scatola/Sacchetto



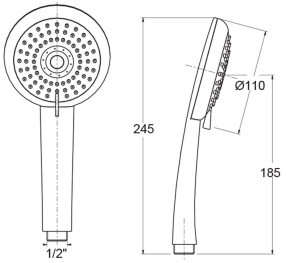

	1 Bar	2 Bar	3 Bar	4 Bar	5 Bar
Pioggia	7.3	11	13.6	15.7	17.5

DC5086001CR	Cromo	Bag
DC5086009CR	Cromo	Box

TOPAZIO

Doccia Topazio 5 getti

· Materiale: Abs
· Attacco 1/2" M
· Anticalcare
· Pioggia, idromassaggio, misto
· Confezione: Scatola/Sacchetto

DC5209001CR	Cromo	Bag
DC5209009CR	Cromo	Box



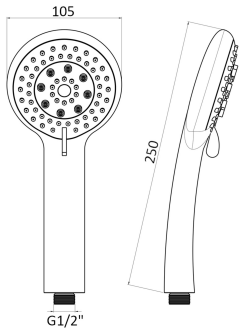

	1 Bar	2 Bar	3 Bar	4 Bar	5 Bar
Pioggia	5.9	8.9	10.8	12.6	14.2

LEVEL

Doccia Level 6 getti

· Materiale: Abs
· Attacco 1/2" M
· Anticalcare
· Nebulizzato
· Pioggia, idromassaggio, misto
· Confezione: Scatola/Sacchetto

DC5226001CR	Cromo	Bag
DC5226009CR	Cromo	Box



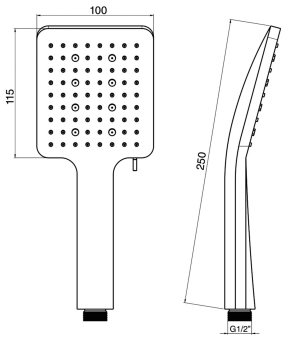

	1 Bar	2 Bar	3 Bar	4 Bar	5 Bar
Pioggia	7	10.3	12.9	15.2	17.2

ZAFFIRO

Doccia Zaffiro 5 getti

· Materiale: Abs
· Attacco 1/2" M
· Anticalcare
· Pioggia, idromassaggio, misto
· Confezione: Scatola/Sacchetto

DC5210001CR	Cromo	Bag
DC5210009CR	Cromo	Box



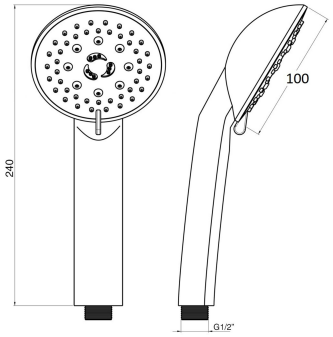

	1 Bar	2 Bar	3 Bar	4 Bar	5 Bar
Pioggia	8.9	13.2	16.1	18.5	20.5

ERICA

Doccia Erica 4 getti

· Materiale: Abs
· Attacco 1/2" M
· Anticalcare
· Pioggia, idromassaggio, misto
· Chiusura acqua temporanea
· Confezione: Scatola/Sacchetto



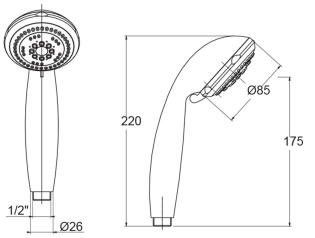

	1 Bar	2 Bar	3 Bar	4 Bar	5 Bar
Pioggia	11.6	17.5	22	24.9	27.8

DC5061001CR	Cromo	Bag
DC5061009CR	Cromo	Box

IRIS 3

Doccia Iris 3 getti

· Materiale: Abs
· Attacco 1/2" M
· Anticalcare
· Pioggia
· Idromassaggio
· Misto
· Confezione: Scatola/Sacchetto



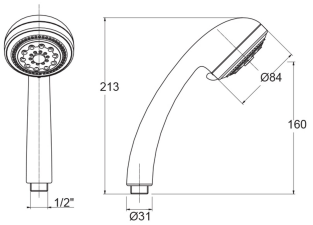

	1 Bar	2 Bar	3 Bar	4 Bar	5 Bar
Pioggia	7.8	11.5	14.2	16.7	18.5

DC5022001CR	Cromo	Bag
DC5022009CR	Cromo	Box

TURCHESE

Doccia Turchese 3 getti

· Materiale: Abs
· Attacco 1/2" M
· Anticalcare
· Pioggia
· Nebulizzato
· Misto
· Confezione: Scatola/Sacchetto



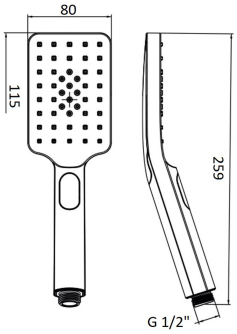

	1 Bar	2 Bar	3 Bar	4 Bar	5 Bar
Pioggia	6.1	8.8	10.6	12	13.5

DC5214001CR	Cromo	Bag
DC5214009CR	Cromo	Box

NINFEA

Doccia Ninfea 3 getti

· Materiale: Abs
· Attacco 1/2" M
· Anticalcare
· Pioggia, idromassaggio, misto
· Confezione: Scatola/Sacchetto



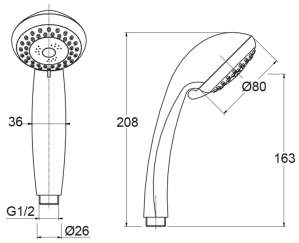

	1 Bar	2 Bar	3 Bar	4 Bar	5 Bar
Pioggia	11	16.5	20.6	23.5	26

DC5062001CR	Cromo	Bag
DC5062009CR	Cromo	Box

FIORDALISO 3

Doccia Fiordaliso 3 getti

· Materiale: Abs
· Attacco 1/2" M
· Anticalcare
· Pioggia
· Idromassaggio
· Misto
· Confezione: Scatola/Sacchetto



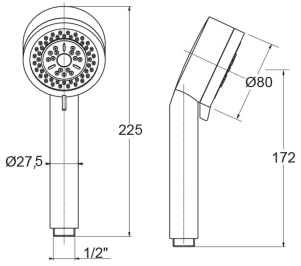

	1 Bar	2 Bar	3 Bar	4 Bar	5 Bar
Pioggia	9.5	14.5	17.8	20.3	23

DC5052001CR	Cromo	Bag
DC5052009CR	Cromo	Box

SAND

Doccia Sand 3 getti

· Materiale: Abs
· Attacco 1/2" M
· Anticalcare
· Pioggia, idromassaggio, misto
· Confezione: Scatola/Sacchetto



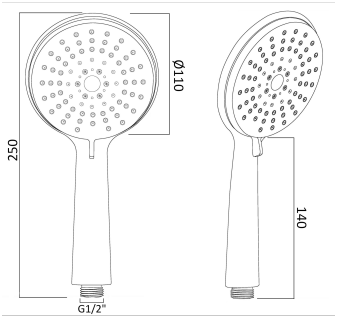

	1 Bar	2 Bar	3 Bar	4 Bar	5 Bar
Pioggia	8.2	12.2	14.9	17.1	18.9

DC5224001CR	Cromo	Bag
DC5224009CR	Cromo	Box

CRISTALLO

Doccia Cristallo 4 getti

· Materiale: Abs
· Attacco 1/2" M
· Anticalcare
· Pioggia, idromassaggio, misto
· Confezione: Scatola/Sacchetto

DC5221001CR	Cromo	Bag
DC5221009CR	Cromo	Box



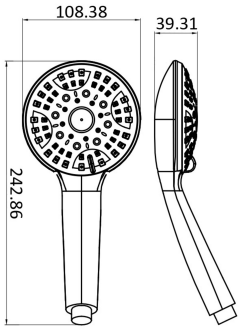

	1 Bar	2 Bar	3 Bar	4 Bar	5 Bar
Pioggia	6.3	8.9	11	12.7	14.1

KIT MARINE

Doccia Kit Marine 3 getti

· Materiale: Abs
· Attacco 1/2" M
· Anticalcare
· Pioggia, idromassaggio, misto
· Confezione: Scatola/Sacchetto

DCKITMAR1CR	Cromo	Bag
DCKITMAR9CR	Cromo	Box



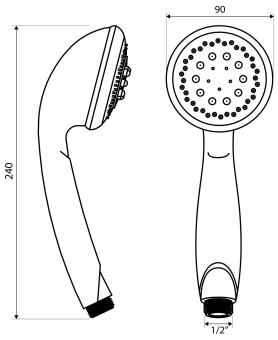

	1 Bar	2 Bar	3 Bar	4 Bar	5 Bar
Pioggia	8.1	11.9	14.6	16.7	18.4

PEONIA

Doccia Peonia 4 getti

· Materiale: Abs
· Attacco 1/2" M
· Anticalcare
· Pioggia, idromassaggio, misto
· Chiusura acqua temporanea
· Confezione: Scatola/Sacchetto

DC5069001CR	Cromo	Bag
DC5069009CR	Cromo	Box



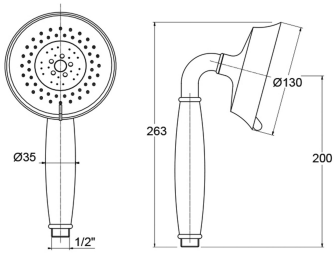

	1 Bar	2 Bar	3 Bar	4 Bar	5 Bar
Pioggia	8.6	13.2	16	18.5	20

ALISSO

Doccia Alisso

· Materiale: Abs
· Attacco 1/2" M
· Anticalcare
· Monogetto
· Confezione: Scatola/Sacchetto



DC5066001CR	Cromo	Bag
DC5066009CR	Cromo	Box
DC5066009NS	Nickel spazzolato	Box
DC5066009BO	Bianco opaco	Box
DC5066009NO	Nero opaco	Box



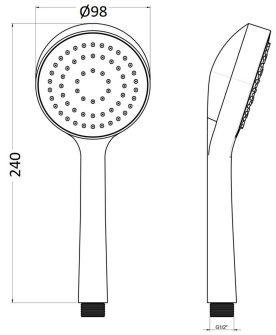

	1 Bar	2 Bar	3 Bar	4 Bar	5 Bar
Pioggia	11.5	17.4	21.8	24.9	27.7

MERCURY

Doccia Mercury

· Materiale: Abs
· Attacco 1/2" M
· Anticalcare
· Monogetto
· Confezione: Scatola/Sacchetto



DC5219001CR	Cromo	Bag
DC5219009CR	Cromo	Box



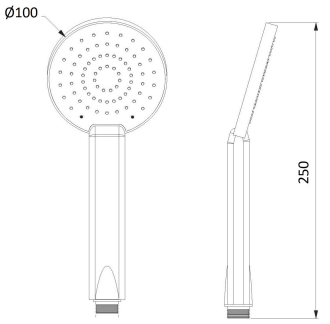

	1 Bar	2 Bar	3 Bar	4 Bar	5 Bar
Pioggia	12.2	17.5	21.7	23.5	24.5

PERLA

Doccia Perla

· Materiale: Abs
· Attacco 1/2" M
· Anticalcare
· Monogetto
· Risparmio acqua fino a -30%
· Confezione: Scatola/Sacchetto



DC5085001CR	Cromo	Bag
DC5085009CR	Cromo	Box



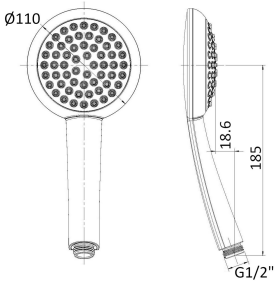

	1 Bar	2 Bar	3 Bar	4 Bar	5 Bar
Pioggia	6.2	8.7	10.9	12.5	14.2

SMERALDO

Doccia Smeraldo

· Materiale: Abs
· Attacco 1/2" M
· Anticalcare
· Monogetto
· Confezione: Scatola/Sacchetto

DC5203001CR	Cromo	Bag
DC5203009CR	Cromo	Box



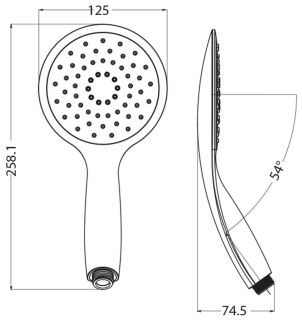

	1 Bar	2 Bar	3 Bar	4 Bar	5 Bar
Pioggia	8.4	12.8	16	18.4	20.4

AGATA

Doccia Agata

· Materiale: Abs
· Attacco 1/2" M
· Anticalcare
· Monogetto
· Confezione: Scatola/Sacchetto

DC5090001CR	Cromo	Bag
DC5090009CR	Cromo	Box



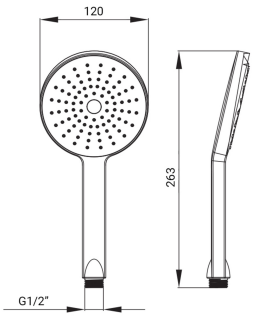

	1 Bar	2 Bar	3 Bar	4 Bar	5 Bar
Pioggia	8.9	13	16	18.1	20.3

CELESTE

Doccia Celeste

· Materiale: Abs
· Attacco 1/2" M
· Anticalcare
· Monogetto
· Confezione: Scatola/Sacchetto

DC5217001CR	Cromo	Bag
DC5217009CR	Cromo	Box



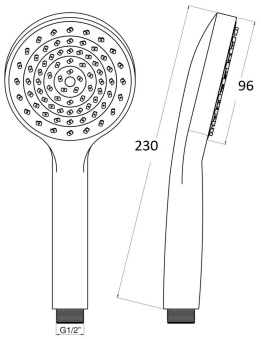

	1 Bar	2 Bar	3 Bar	4 Bar	5 Bar
Pioggia	12.5	19.4	24.3	28	31

GLICINE

Doccia Glicine

· Materiale: Abs
· Attacco 1/2" M
· Anticalcare
· Monogetto
· Confezione: Scatola/Sacchetto



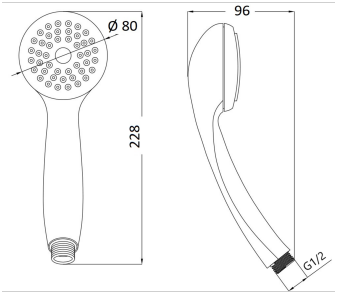

	1 Bar	2 Bar	3 Bar	4 Bar	5 Bar
Pioggia	11.3	17.3	21.5	24.8	28

DC5063001CR	Cromo	Bag
DC5063009CR	Cromo	Box

GIADA

Doccia Giada

· Materiale: Abs
· Attacco 1/2" M
· Anticalcare
· Monogetto
· Confezione: Scatola/Sacchetto



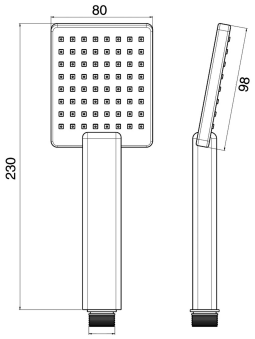

	1 Bar	2 Bar	3 Bar	4 Bar	5 Bar
Pioggia	5.9	8.9	10.8	12.6	14.2

DC5207001CR	Cromo	Bag
DC5207009CR	Cromo	Box



MATILDE

Doccia Matilde con manopola e disco a scelta

1- Manopola tonda ottone
2- Manopola moplen
3- Manopola conica ottone
4- Manopola ceramica

D- Disco ottone
E- Disco anticalcare

· Materiale: Ottone





Manopola tonda ottone e disco ottone

DC50751D1CR	Cromo
DC50751D1NS	Nickel spazzolato
DC50751D1RA	Rame
DC50751D1OA	Bronzo
DC50751D1DO	Oro

Manopola tonda ottone e disco anticalcare

DC50751E1CR	Cromo

Manopola moplen e disco ottone

DC50752D1CR	Cromo
DC50752D1DO	Oro

Manopola moplen e disco anticalcare

DC50752E1CR	Cromo

Manopola conica ottone e disco ottone

DC50753D1CR	Cromo

Manopola ceramica e disco ottone

DC50754D1CR	Cromo

Manopola ceramica e disco anticalcare

DC50754E1CR	Cromo

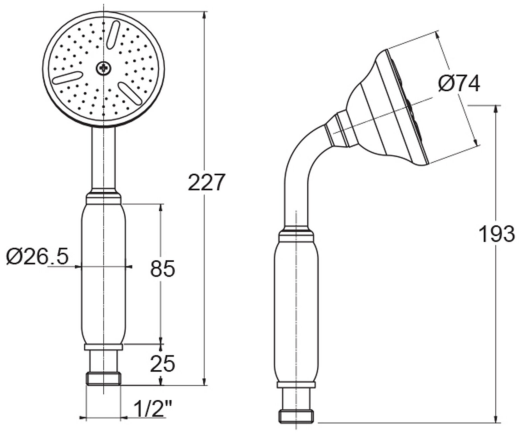



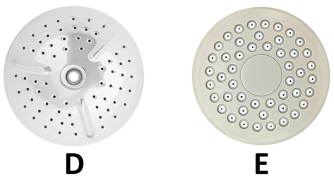

VIOLETTA

Doccia Violetta con manopola e disco a scelta

1- Manopola tonda ottone
2- Manopola moplen
3- Manopola conica ottone
4- Manopola ceramica

A- Disco ottone
B- Disco plastica
C- Disco anticalcare



· Materiale: Ottone



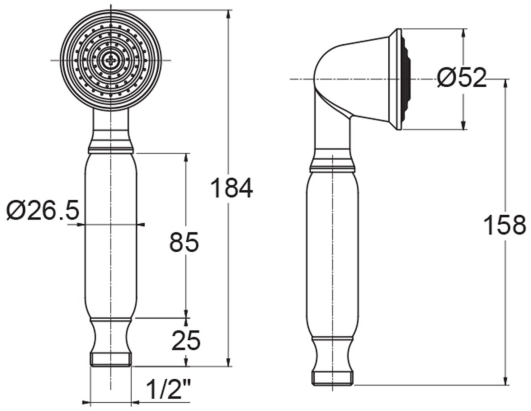

Manopola tonda ottone e disco ottone

DC50001A1CR	Cromo
DC50001A1NS	Nickel spazzolato
DC50001A1RA	Rame
DC50001A1OA	Bronzo
DC50001A1DO	Oro

Manopola tonda ottone e disco anticalcare

DC50001C1CR	Cromo

Manopola moplen e disco ottone

DC50002A1CR	Cromo

Manopola moplen e disco plastica

DC50002B1CR	Cromo
DC50002B1DO	Oro

Manopola moplen e disco anticalcare

DC50002C1CR	Cromo
DC50002C1DO	Oro

Manopola conica ottone e disco ottone

DC50003A1CR	Cromo

Manopola ceramica e disco ottone

DC50004A1CR	Cromo

Manopola ceramica e disco anticalcare

DC50004C1CR	Cromo

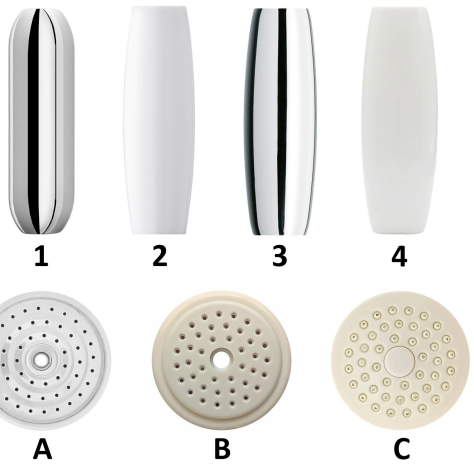

PRIMULA

Doccia Primula

· Materiale: Abs
· Attacco 1/2" M
· Anticalcare
· Monogetto
· Confezione: Scatola/Sacchetto

DC5010001CR	Cromo	Bag
DC5010009CR	Cromo	Box



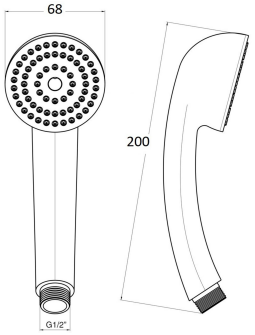

	1 Bar	2 Bar	3 Bar	4 Bar	5 Bar
Pioggia	12.5	19.3	24.2	28	31.1

VIOLA AC

Doccia Viola AC

· Materiale: Abs
· Attacco 1/2" M
· Anticalcare
· Monogetto
· Confezione: Sacchetto

DC5005001CR	Cromo



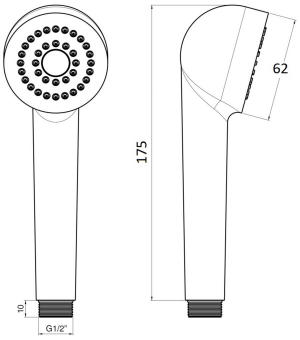

	1 Bar	2 Bar	3 Bar	4 Bar	5 Bar
Pioggia	12.4	18.4	23	26.6	30

VIOLA

Doccia Viola

· Materiale: Abs
· Attacco 1/2" M
· Monogetto
· Confezione: Sacchetto

DC5008001CR	Cromo



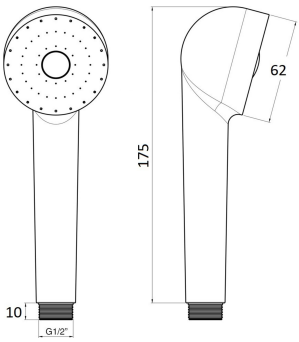

	1 Bar	2 Bar	3 Bar	4 Bar
Pioggia	14.5	22.9	29.2	34.2

REFLEX

Doccia shut off Reflex

· Materiale: Ottone

· Attacco 1/2" M

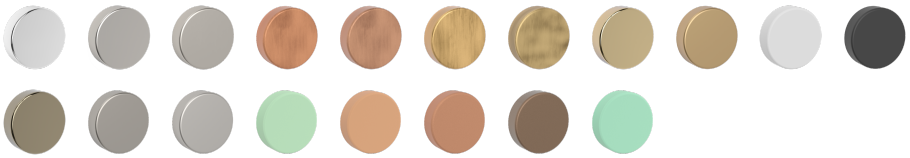

DC5079101CR	Cromo
DC5079101NS	Nickel spazzolato
DC5079101NK	Nickel sp. opaco
DC5079101RO	Rame opaco
DC5079101RA	Rame
DC5079101OA	Bronzo
DC5079101BM	Bronzo opaco
DC5079101DO	Oro
DC5079101OS	Oro sp. opaco
DC5079101BO	Bianco opaco
DC5079101NO	Nero opaco
DC5079101CN	Cromo nero
DC5079101GS	Grafite
DC5079101A1	Light stone
DC5079101A2	Pastel green
DC5079101A3	Terra di Siena
DC5079101A4	Timeless rust
DC5079101A5	Hot Brown
DC5079101A6	Tiffany



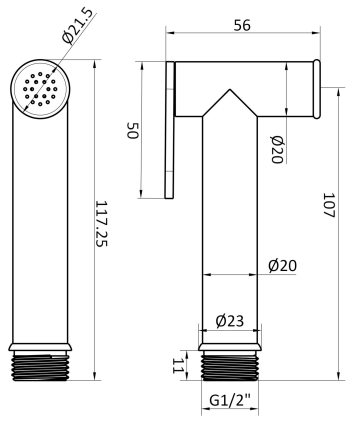

	1 Bar	2 Bar	3 Bar	4 Bar	5 Bar
Pioggia	5.4	7.9	9.7	11	12.5

SQUARE

Doccia shut off Square

· Materiale: Ottone

· Attacco 1/2" M

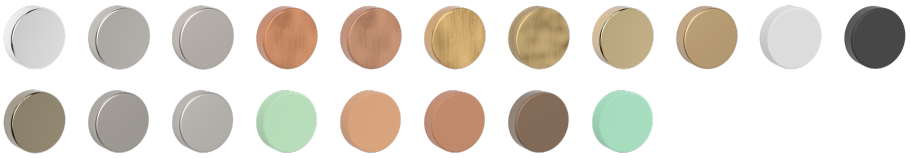

DC5076101CR	Cromo
DC5076101NS	Nickel spazzolato
DC5076101NK	Nickel sp. opaco
DC5076101RO	Rame opaco
DC5076101RA	Rame
DC5076101OA	Bronzo
DC5076101BM	Bronzo opaco
DC5076101DO	Oro
DC5076101OS	Oro sp. opaco
DC5076101BO	Bianco opaco
DC5076101NO	Nero opaco
DC5076101CN	Cromo nero
DC5076101GS	Grafite
DC5076101A1	Light stone
DC5076101A2	Pastel green
DC5076101A3	Terra di Siena
DC5076101A4	Timeless rust
DC5076101A5	Hot Brown
DC5076101A6	Tiffany



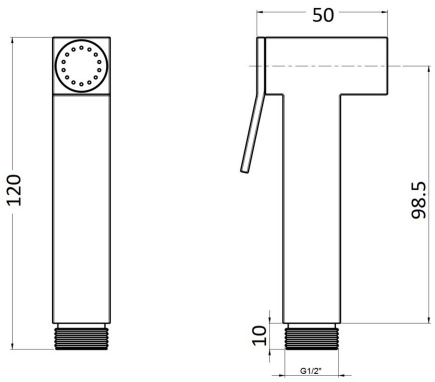

	1 Bar	2 Bar	3 Bar	4 Bar	5 Bar
Pioggia	6.5	9.9	13	13.5	14.7

ROSA

Doccia shut off Rosa 2 getti

· Materiale: Ottone
· Attacco 1/2" M
· Pioggia
· Areato
· Confezione: Scatola

DC5030001CR	Cromo
DC5030001NS	Nickel spazzolato
DC5030001NO	Nero opaco



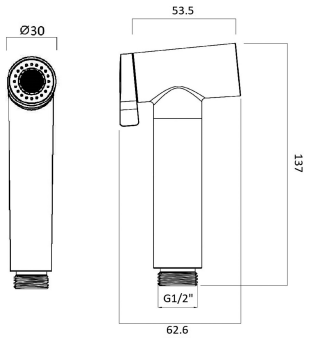

	1 Bar	2 Bar	3 Bar	4 Bar	5 Bar
Caduta	4,2	6,2	7,7	8,7	9,8
Pioggia	4,4	6,1	7,5	8,6	9,7

SQUARE F

Doccia shut off Square F

· Materiale: Ottone
· Attacco 1/2" M
· Con foro singolo
· Confezione: Scatola

DC50761F1CR	Cromo



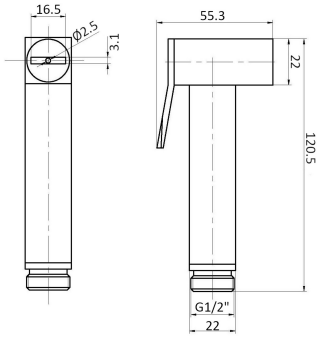

	1 Bar	2 Bar	3 Bar	4 Bar	5 Bar
Pioggia	4.8	6.7	7	8	9

SALOMÈ

Doccia shut off Salomè

· Materiale: Ottone
· Attacco 1/2" M
· Confezione: Scatola

DC5009101CR	Cromo
DC5009101NS	Nickel spazzolato
DC5009101RA	Rame
DC5009101OA	Bronzo
DC5009101DO	Oro
DC5009101BO	Bianco opaco
DC5009101NO	Nero opaco



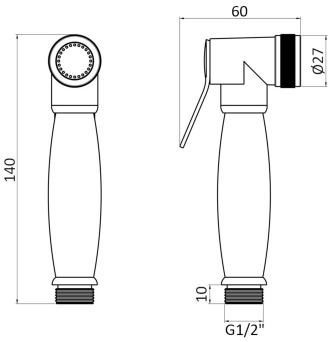

	1 Bar	2 Bar	3 Bar	4 Bar	5 Bar
Pioggia	8.7	12.5	15.2	17.3	19

ANTEA

Doccia shut off Antea

· Materiale: Ottone
· Attacco 1/2" M
· Confezione: Scatola

DC5212101CR	Cromo
DC5212101NS	Nickel spazzolato
DC5212101RA	Rame
DC5212101OA	Bronzo
DC5212101DO	Oro
DC5212101BO	Bianco opaco
DC5212101NO	Nero opaco



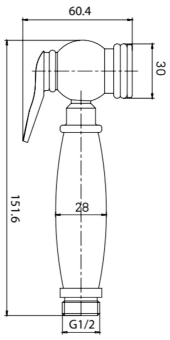

	1 Bar	2 Bar	3 Bar	4 Bar	5 Bar
Pioggia	7.2	10.4	12.5	14.2	17

REFLEX F

Doccia shut off Reflex F

· Materiale: Ottone
· Attacco 1/2" M
· Con foro singolo

DC5079F03CR	Cromo
DC5079F03NO	Nero opaco
DC5079F03NS	Nickel spazzolato



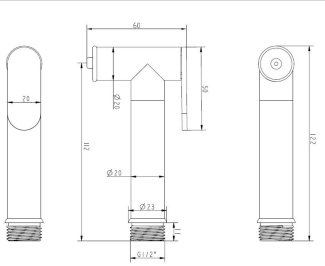

SALOMÈ F

Doccia shut off Salomè F

· Materiale: Ottone
· Attacco 1/2" M
· Con foro singolo
· Confezione: Scatola

DC50091F1CR	Cromo



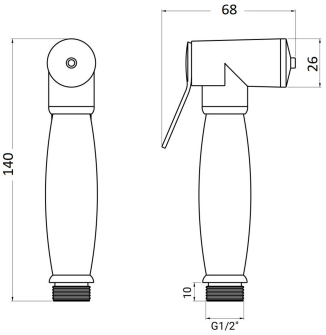

	1 Bar	2 Bar	3 Bar	4 Bar	5 Bar
Pioggia	4.8	6.7	7	8	9

FERMO LEVA NEW

Doccia shut off fermo leva new

· Materiale: Abs

· Attacco 1/2" M

· Confezione: Sacchetto

DC5036001CR	Cromo



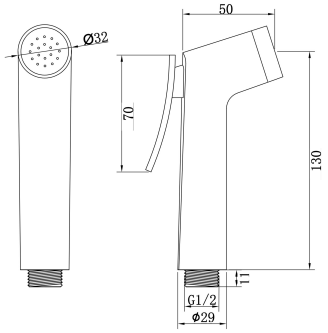

	1 Bar	2 Bar	3 Bar	4 Bar	5 Bar
Pioggia	8.3	12.4	15.2	17.3	18.9

FERMO LEVA

Doccia shut off fermo leva

· Materiale: Abs

· Attacco 1/2" M

· Confezione: Sacchetto

DC5035001CR	Cromo
DC5035001BI	Bianco
DC5035001NE	Nero opaco



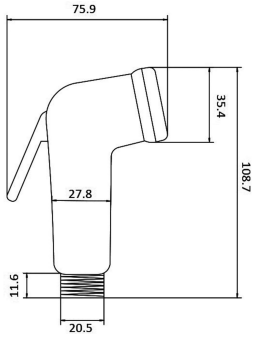

	1 Bar	2 Bar	3 Bar	4 Bar	5 Bar
Pioggia	8.3	12.4	15.2	17.3	18.9

ALADINO

Doccia shut off Aladino

· Materiale: Abs

· Attacco 1/2" M

· Confezione: Sacchetto

DC5028001CR	Cromo
DC5028001BI	Bianco



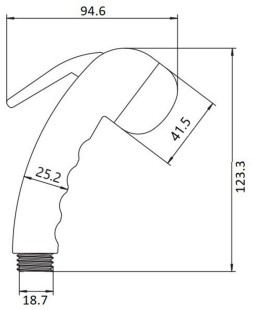

	1 Bar	2 Bar	3 Bar	4 Bar	5 Bar
Pioggia	6.9	10.3	12.5	14.6	16.4

HAIR 2

Doccia parrucchiere

· Materiale: Abs
· Attacco 15/1″ F
· Monogetto
· Confezione: Sacchetto

DC5002001NE Nero



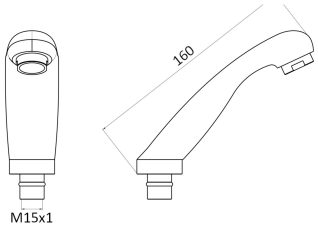

	1 Bar	2 Bar	3 Bar	4 Bar	5 Bar
Pioggia	7.2	10.1	12.9	15	17.1

HAIR 3

Doccia parrucchiere 2 getti

· Materiale: Abs
· Attacco 15/1″ F
· Pioggia
· Misto
· Confezione: Sacchetto

DC5003001NE Nero



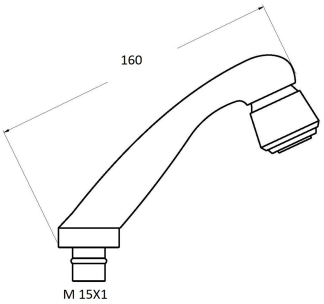

	1 Bar	2 Bar	3 Bar	4 Bar	5 Bar
Pioggia	9.1	14	17.5	20.4	22.6

DC5094

Doccia cucina 2 getti

· Materiale: Abs
· Attacco 1/2″ M x 1/2″ M
· Anticalcare
· Pioggia
· Spray
· Confezione: Sacchetto

DC5094001CR Cromo



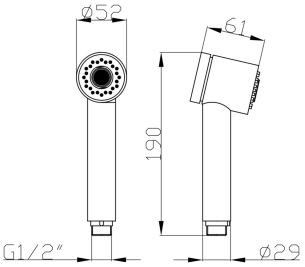

	1 Bar	2 Bar	3 Bar	4 Bar	5 Bar
Pioggia	8	11.8	14.8	17	18.8

DC5007

Doccia cucina 2 getti

· Materiale: Abs
· Attacco 1/2" M x 1/2" M
· Pioggia
· Spray
· Confezione: Sacchetto

DC5007001CR Cromo



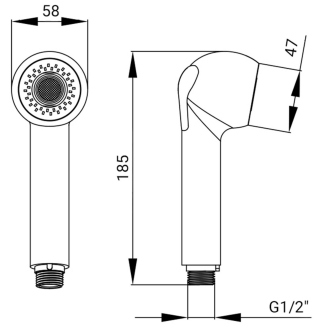

	1 Bar	2 Bar	3 Bar	4 Bar	5 Bar
Pioggia	5	7.4	9.2	10.8	12.2

DC5012

Doccia cucina 2 getti

· Materiale: Abs
· Attacco 1/2" M x 1/2" M
· Pioggia
· Spray
· Confezione: Sacchetto

DC5012001CR Cromo



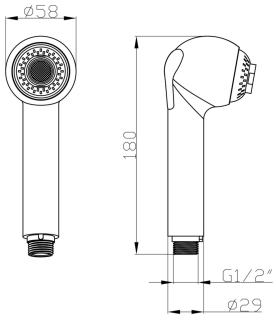

	1 Bar	2 Bar	3 Bar	4 Bar	5 Bar
Pioggia	10.36	15.2	18.7	21	23

DC5014

Doccia cucina 2 getti

· Materiale: Abs
· Attacco 1/2" M x 1/2" M
· Anticalcare
· Pioggia
· Spray
· Confezione: Sacchetto

DC5014001CR Cromo
DC5014001BI Bianco



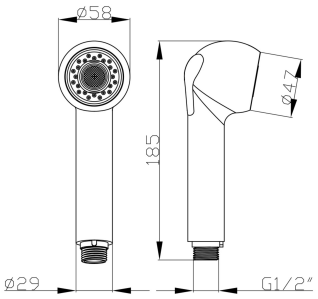

	1 Bar	2 Bar	3 Bar	4 Bar	5 Bar
Pioggia	6.3	9.5	11.8	13.8	15.5

DC5011

Doccia cucina

· Materiale: Abs

· Attacco 1/2″ M x 1/2″ M

· Monogetto

· Confezione: Sacchetto

DC5011001CR	Cromo



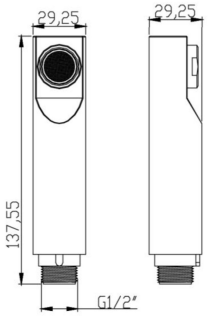

	1 Bar	2 Bar	3 Bar	4 Bar	5 Bar
Pioggia	7	10.2	12.6	14.5	16.2



SUPPORTI, PRESE ACQUA E COMPONENTI

DP2000

Supporto doccia

· Materiale: Ottone
· Attacco 1/2" M x 1/2" M
· Fisso
· Con presa acqua
· Con mensola

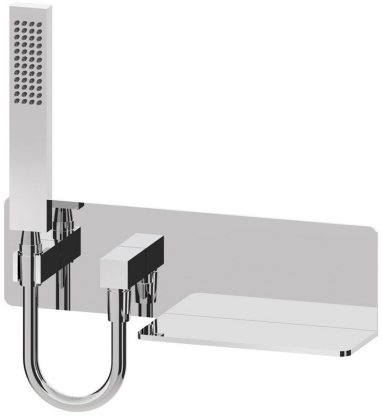

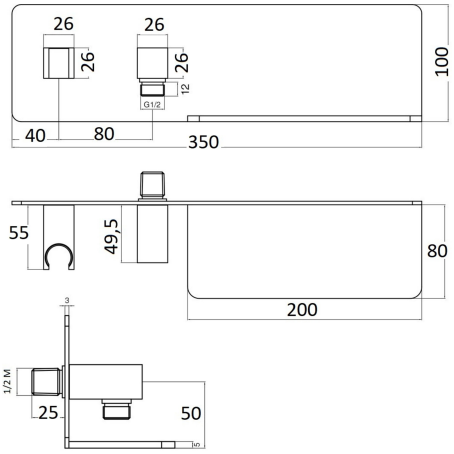

Versione da comporre

DP2000003CR	Cromo

Versione completa
Composto da:

· DC5057	Doccia Master	
· FLP1556	Flessibile	PVC 150 cm
D57207153CR	Cromo	

DP1000

Supporto doccia

· Materiale: Ottone
· Attacco 1/2" M x 1/2" M
· Fisso
· Con presa acqua
· Con mensola

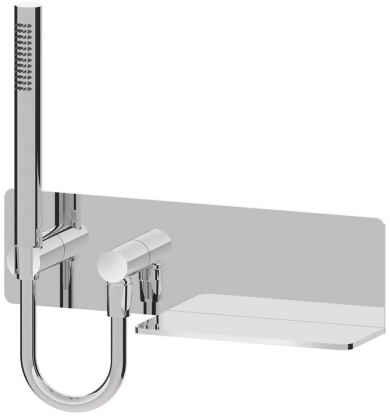

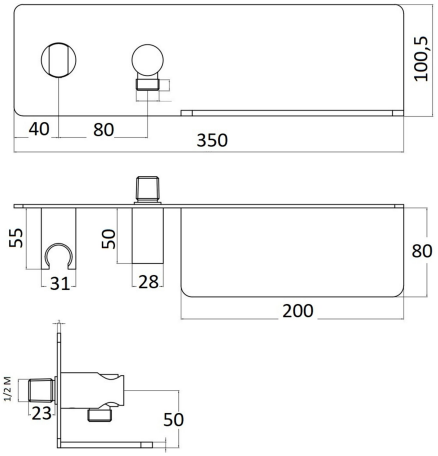

Versione da comporre

DP1000003CR	Cromo

Versione completa
Composto da:

· DC5055	Doccia Artist	
· FLP1556	Flessibile	PVC 150 cm
D55107153CR	Cromo	

DP3052P

Supporto doccia

· Materiale: Ottone

· Fisso

· Con presa acqua

· Con protezione cono in abs



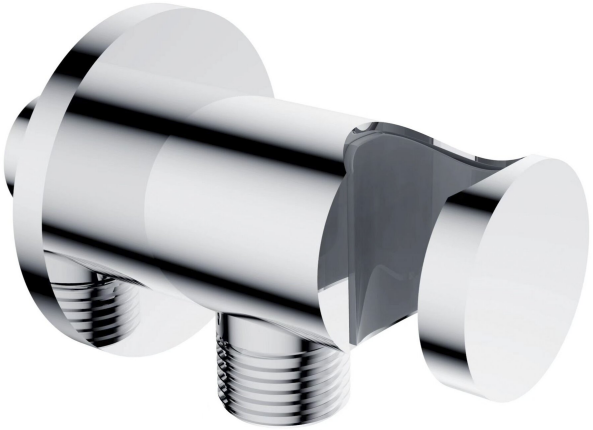

Attacco 1/2" M x 1/2" M

DP3052P01CR	Cromo
DP3052P01NS	Nickel spazzolato
DP3052P01NK	Nickel sp. opaco
DP3052P01RO	Rame opaco
DP3052P01RA	Rame
DP3052P01OA	Bronzo
DP3052P01BM	Bronzo opaco
DP3052P01DO	Oro
DP3052P01OS	Oro sp. opaco
DP3052P01BO	Bianco opaco
DP3052P01NO	Nero opaco
DP3052P01CN	Cromo nero
DP3052P01GS	Grafite
DP3052P01A1	Light stone
DP3052P01A2	Pastel green
DP3052P01A3	Terra di Siena
DP3052P01A4	Timeless rust
DP3052P01A5	Hot Brown
DP3052P01A6	Tiffany

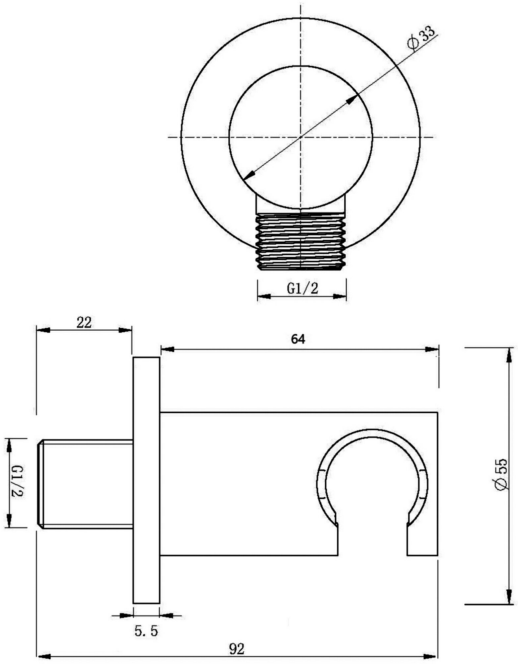

Attacco 1/2" M x 1/2" F

DP3052PF1CR	Cromo

DP3052

Supporto doccia

· Materiale: Ottone

· Fisso

· Con presa acqua



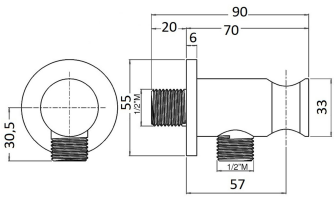



DP3052001CR	Cromo	Attacco 1/2" M x 1/2" M
DP3052103CR	Cromo	Attacco 1/2" M x 1/2" F

DP3064P

Supporto doccia

· Materiale: Ottone

· Fisso

· Con presa acqua

· Con protezione cono in abs



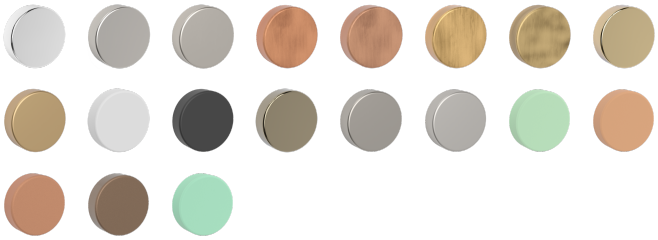

Attacco 1/2" M x 1/2" M

DP3064P01CR	Cromo
DP3064P01NS	Nickel spazzolato
DP3064P01NK	Nickel sp. opaco
DP3064P01RO	Rame opaco
DP3064P01RA	Rame
DP3064P01OA	Bronzo
DP3064P01BM	Bronzo opaco
DP3064P01DO	Oro
DP3064P01OS	Oro sp. opaco
DP3064P01BO	Bianco opaco
DP3064P01NO	Nero opaco
DP3064P01CN	Cromo nero
DP3064P01GS	Grafite
DP3064P01A1	Light stone
DP3064P01A2	Pastel green
DP3064P01A3	Terra di Siena
DP3064P01A4	Timeless rust
DP3064P01A5	Hot Brown
DP3064P01A6	Tiffany

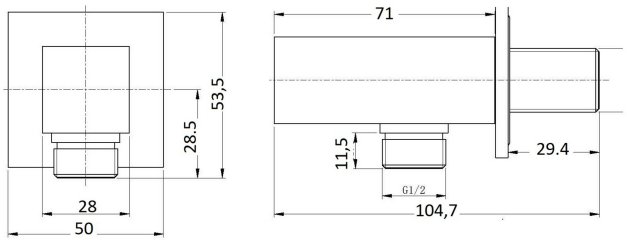

Attacco 1/2" M x 1/2" F

DP3064PF1CR	Cromo

DP3064

Supporto doccia

· Materiale: Ottone

· Fisso

· Con presa acqua

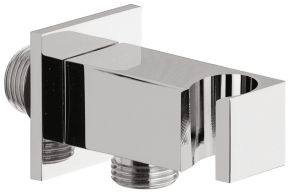

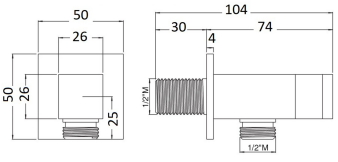



DP3064001CR	Cromo	Attacco 1/2" M x 1/2" M
DP3064103CR	Cromo	Attacco 1/2" M x 1/2" F



DP3070P

Supporto doccia

· Materiale: Ottone
· Attacco 1/2" M x 1/2" M
· Snodato
· Con presa acqua
· Con protezione cono in abs



DP3070P03CR	Cromo
DP3070P03NS	Nickel spazzolato
DP3070P03NO	Nero opaco



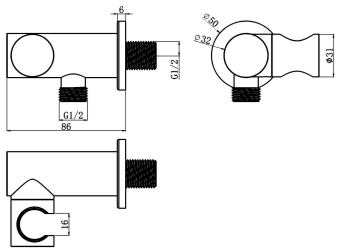

DP3071P

Supporto doccia

· Materiale: Ottone
· Attacco 1/2" M x 1/2" M
· Snodato
· Con presa acqua
· Con protezione cono in abs



DP3071P03CR	Cromo
DP3071P03NS	Nickel spazzolato
DP3071P03NO	Nero opaco

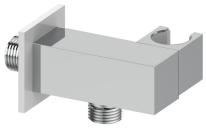

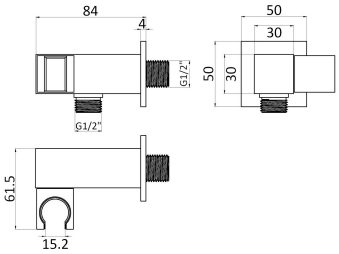

DP3074P

Supporto doccia

· Materiale: Ottone
· Snodato
· Con protezione cono in abs



DP3074P03CR	Cromo
DP3074P03NS	Nickel spazzolato
DP3074P03NO	Nero opaco

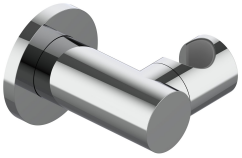

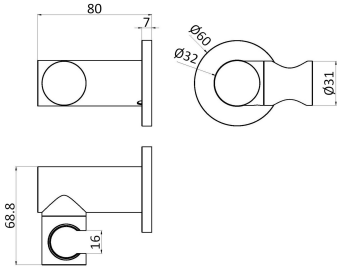

DP3075P

Supporto doccia

· Materiale: Ottone

· Snodato

· Con protezione cono in abs



DP3075P03CR	Cromo
DP3075P03NS	Nickel spazzolato
DP3075P03NO	Nero opaco

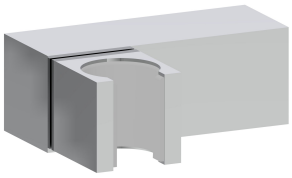

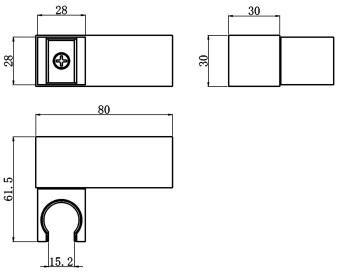

DP3062P

Supporto doccia

· Materiale: Ottone

· Fisso

· Con protezione cono in abs



DP3062P03CR	Cromo
DP3062P03NS	Nickel spazzolato
DP3062P03RA	Rame
DP3062P03OA	Bronzo
DP3062P03DO	Oro
DP3062P03BO	Bianco opaco
DP3062P03NO	Nero opaco



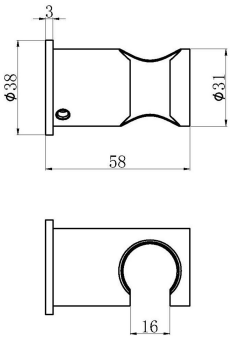

DP3050

Supporto doccia

· Materiale: Ottone

· Fisso



DP3050001CR	Cromo
DP3050001NS	Nickel spazzolato
DP3050001RA	Rame
DP3050001OA	Bronzo
DP3050001DO	Oro
DP3050001BO	Bianco opaco
DP3050001NO	Nero opaco



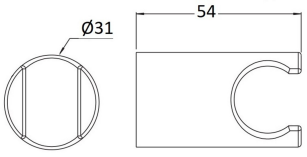

DP3063P

Supporto doccia

· Materiale: Ottone

· Fisso

· Con protezione cono in abs

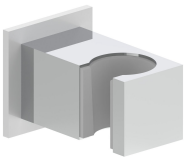

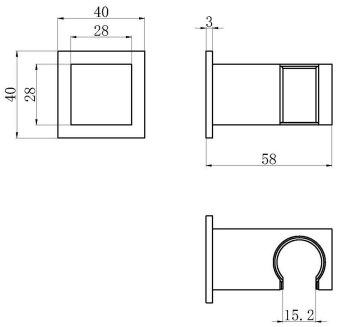

DP3063P03CR	Cromo
DP3063P03NS	Nickel spazzolato
DP3063P03RA	Rame
DP3063P03OA	Bronzo
DP3063P03DO	Oro
DP3063P03BO	Bianco opaco
DP3063P03NO	Nero opaco

DP3072

Supporto doccia

· Materiale: Ottone

· Attacco 1/2" M x 1/2" M

· Fisso

· Con presa acqua

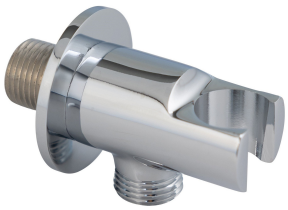

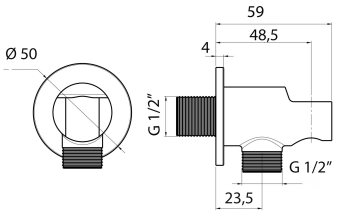

DP3072003CR	Cromo
DP3072003NO	Nero opaco

DP3073

Supporto doccia

· Materiale: Ottone

· Attacco 1/2" M x 1/2" M

· Fisso

· Con presa acqua



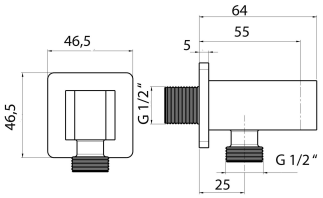

DP3073003CR	Cromo
DP3073003NO	Nero opaco

DP3054

Supporto doccia

· Materiale: Ottone

· Snodato



DP3054001CR	Cromo
DP3054001NS	Nickel spazzolato
DP3054001RA	Rame
DP3054001OA	Bronzo
DP3054001DO	Oro
DP3054001BO	Bianco opaco
DP3054001NO	Nero opaco



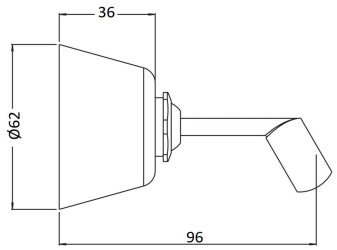

DP3053

Supporto doccia

· Materiale: Ottone

· Attacco 1/2" M x 1/2" M

· Snodato

· Con presa acqua



DP3053001CR	Cromo
DP3053001NS	Nickel spazzolato
DP3053001RA	Rame
DP3053001OA	Bronzo
DP3053001DO	Oro
DP3053001BO	Bianco opaco
DP3053001NO	Nero opaco



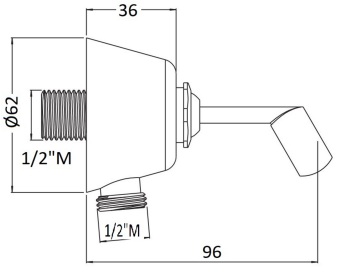

DP3059

Supporto doccia

· Materiale: Ottone

· Attacco 1/2" M x 1/2" M

· Snodato

· Con presa acqua



DP3059001CR	Cromo



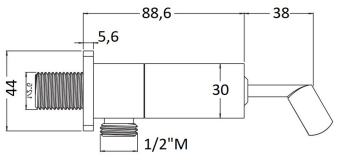

DP3057

Supporto doccia

· Materiale: Ottone
· Attacco 1/2" M x 1/2" M
· Snodato
· Con presa acqua



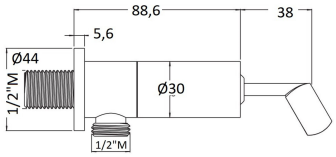

DP3057001CR Cromo

DP3066

Supporto doccia ovale

· Materiale: Ottone
· Attacco 1/2" M x 1/2" M
· Fisso
· Con presa acqua



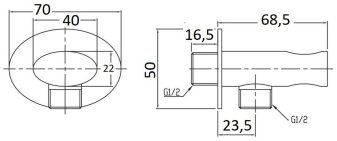

DP3066003CR Cromo

DP3051

Supporto doccia

· Materiale: Ottone
· Snodato

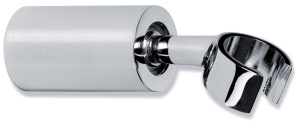

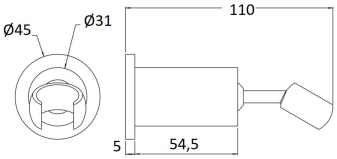

DP3051001CR Cromo

DP3065

Supporto doccia ovale

· Materiale: Ottone
· Fisso



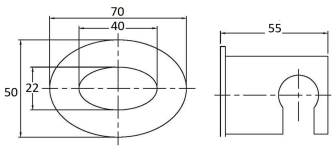

DP3065003CR Cromo

DP3043

Supporto doccia

· Materiale: Ottone
· Snodato
· Confezione: Sacchetto



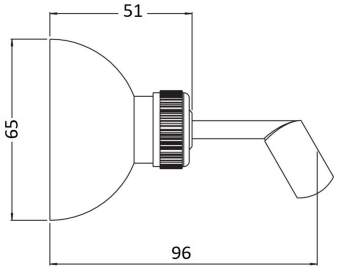

DP3043001CR Cromo

DP3035

Supporto doccia

· Materiale: Ottone
· Snodato
· Confezione: Sacchetto



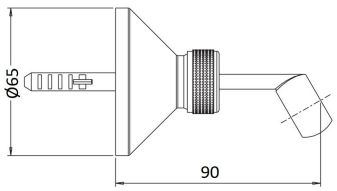

DP3035001CR Cromo

DP3060

Supporto doccia

· Materiale: Metallo
· Snodato
· Confezione: Sacchetto



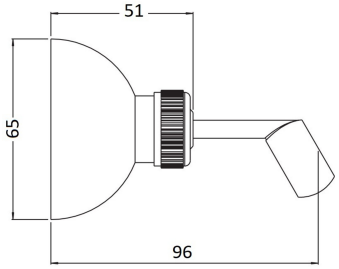

DP3060101CR	Cromo	Forcella in abs
DP3060201CR	Cromo	Forcella in metallo

DP3048

Supporto doccia

· Materiale: Abs
· Snodato
· Confezione: Sacchetto

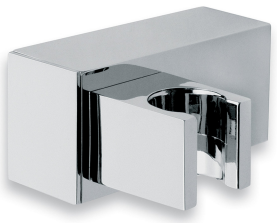

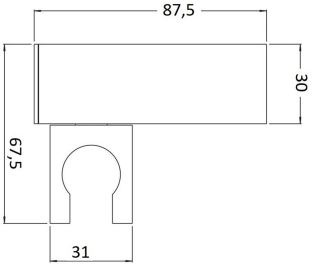

DP3048001CR	Cromo

DP3026

Supporto doccia

· Materiale: Abs
· Snodato
· Confezione: Sacchetto



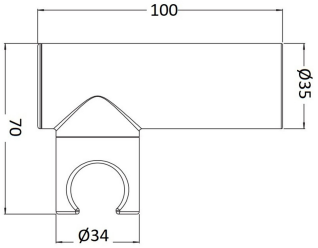

DP3026001CR	Cromo
DP3026001NO	Nero opaco

DP3031

Supporto doccia

· Materiale: Abs
· Snodato
· Confezione: Sacchetto



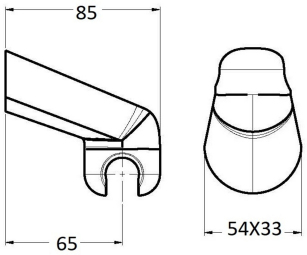

DP3031001CR Cromo

DP3033

Supporto doccia

· Materiale: Abs
· Snodato
· Confezione: Sacchetto



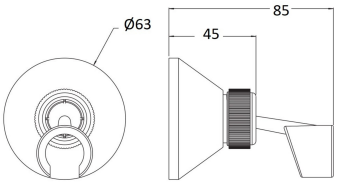

DP3033001CR Cromo

DP3041

Supporto doccia

· Materiale: Abs
· Snodato
· Confezione: Sacchetto

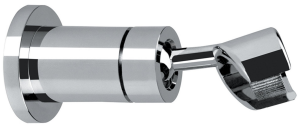

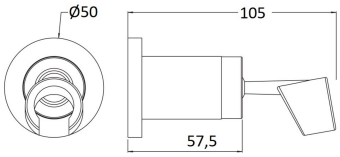

DP3041001CR Cromo

DP3049

Supporto doccia

· Materiale: Abs
· Snodato
· Confezione: Sacchetto



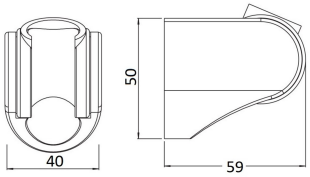

DP3049001CR	Cromo

DP3037

Supporto doccia

· Materiale: Abs
· Fisso
· Confezione: Sacchetto



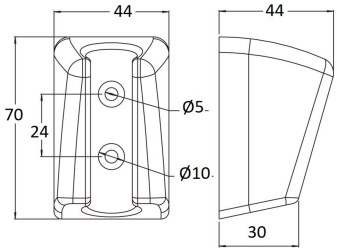

DP3037001CR	Cromo

DP3027

Supporto doccia

· Materiale: Abs
· Fisso
· Confezione: Sacchetto



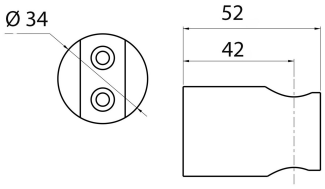

DP3027001CR	Cromo
DP3027001BI	Bianco

PA3110

Presa acqua

· Materiale: Ottone
· Attacco 1/2" M x 1/2" M
· Confezione: Scatola





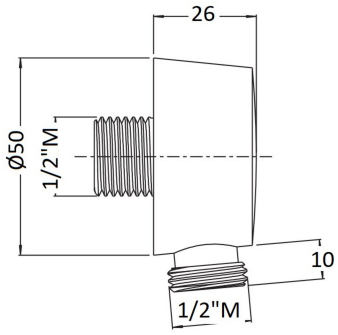

PA3110003CR	Cromo
PA3110003NS	Nickel spazzolato
PA3110003RA	Rame
PA3110003OA	Bronzo
PA3110003DO	Oro
PA3110003BO	Bianco opaco
PA3110003NO	Nero opaco

PA3165

Presa acqua

· Materiale: Ottone
· Attacco 1/2" M x 1/2" M
· Confezione: Scatola





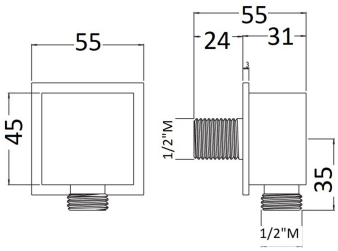

PA3165003CR	Cromo

PA3160

Presa acqua

· Materiale: Ottone
· Confezione: Scatola



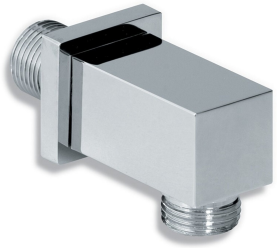

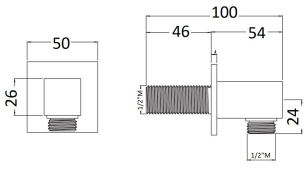

PA3160003CR	Cromo	Attacco 1/2" M x 1/2" M
PA3160103CR	Cromo	Attacco 1/2" M x 1/2" F

PA3115

Presa acqua

· Materiale: Ottone
· Attacco 1/2" M x 1/2" M
· Confezione: Scatola



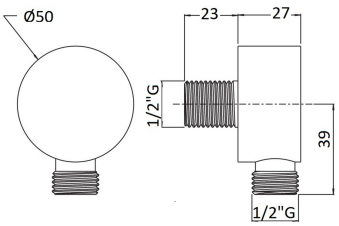

PA3115003CR Cromo

PA3150

Presa acqua

· Materiale: Ottone
· Attacco 1/2" M x 1/2" M
· Confezione: Scatola



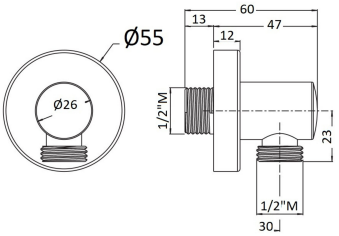

PA3150003CR Cromo

PA3170

Presa acqua ovale

· Materiale: Ottone
· Attacco 1/2" M x 1/2" M
· Confezione: Scatola



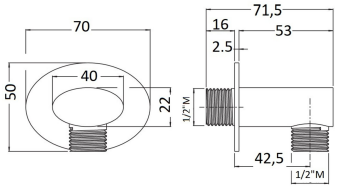

PA3170003CR Cromo

PA3180

Presa acqua

· Materiale: Ottone
· Attacco 1/2" M x 1/2" M
· 90°
· Confezione: Scatola



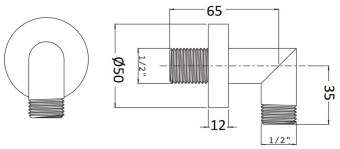

PA31800003CR	Cromo

PA3100

Presa acqua

· Materiale: Metallo
· Attacco 1/2" M x 1/2" M
· 90°
· Confezione: Sacchetto



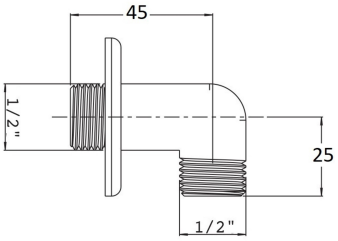

PA3100001CR	Cromo

CU7010

Curvetta girevole per doccia

· Materiale: Ottone
· Attacco 1/2" M x 1/2" F
· Confezione: Sacchetto



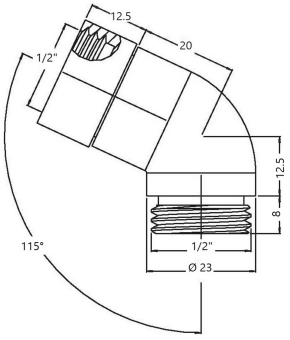

CU7010001CR	Cromo

CU7100

Curvetta per doccia estraibile

· Materiale: Ottone
· Attacco 1/2" F x 15/1" F
· Confezione: Sacchetto



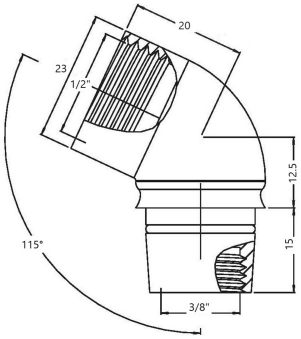

CU7100001CR	Cromo

CU7125

Curvetta per doccia

· Materiale: Ottone
· Attacco 1/2" M x 1/2" F
· Confezione: Sacchetto



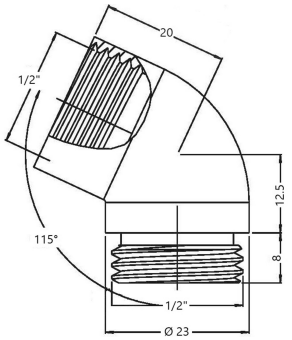

CU7125001CR	Cromo

EC3500

Eccentrico lusso con rosone

· Materiale: Ottone
· Attacco 3/4" M x 1/2" M
· Confezione: Sacchetto



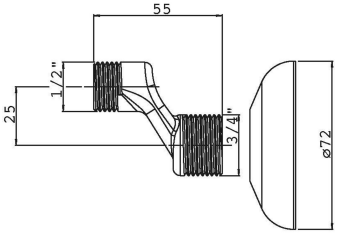

EC3500001CR	Cromo

BA3099

Base bordo vasca per doccia estraibile

· Materiale: Ottone
· Confezione: Sacchetto



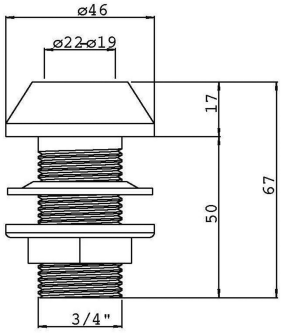

BA3099001CR	Cromo	Foro Ø 1,9 cm
BA3099901CR	Cromo	Foro Ø 2,2 cm

AE3222

Aeratore

· Materiale: Ottone
· Attacco 22/1" F
· Confezione: Scatola



AE3222003CR Cromo

⚠ Ordine minimo 10 pezzi.

AE3224

Aeratore

· Materiale: Ottone
· Attacco 24/1" M
· Confezione: Scatola



AE3224003CR Cromo

⚠ Ordine minimo 10 pezzi.

AE3228

Aeratore

· Materiale: Ottone
· Attacco 28/1" M
· Confezione: Scatola



AE3228003CR Cromo

⚠ Ordine minimo 10 pezzi.

AE3230

Aeratore con snodo

· Materiale: Ottone
· Attacco 24/1" M
· Confezione: Scatola



AE3230003CR Cromo

⚠ Ordine minimo 10 pezzi.

AE3232

Aeratore con snodo

· Materiale: Ottone
· Attacco 22/1" F
· Confezione: Scatola



AE3232003CR Cromo

⚠ Ordine minimo 10 pezzi.



SALISCENDI

EVOLUTION



Saliscendi Evolution

- Materiale: Ottone
- Asta Ø 20 mm
- Supporto doccia scorrevole in ottone
- Supporto regolabile
- Misure: 90 cm

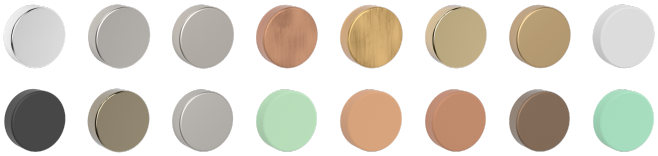

Versione da comporre	
SL0V00003CR	Cromo
Versione completa Composto da: · DC5055 · FLD1558	 Doccia Artist Lunghezza 150 cm
SL0V45503CR	Cromo
SL0V45503NS	Nickel spazzolato
SL0V45503NK	Nickel sp. opaco
SL0V45503RA	Rame
SL0V45503OA	Bronzo
SL0V45503DO	Oro
SL0V45503OS	Oro sp. opaco
SL0V45503BO	Bianco opaco
SL0V45503NO	Nero opaco
SL0V45503CN	Cromo nero
SL0V45503A1	Light stone
SL0V45503A2	Pastel green
SL0V45503A3	Terra di Siena
SL0V45503A4	Timeless rust
SL0V45503A5	Hot Brown
SL0V45503A6	Tiffany
Versione completa Composto da: · DC5067 · FLD1558	 Doccia Alisso 3 getti Lunghezza 150 cm
SL0V46703CR	Cromo
SL0V46703NS	Nickel spazzolato
SL0V46703BO	Bianco opaco
SL0V46703NO	Nero opaco

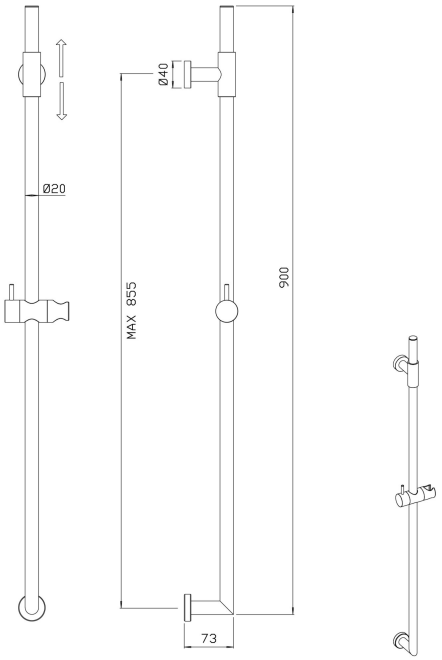

MASTER

Saliscendi rettangolare Master

· Materiale: Ottone

· Supporto doccia scorrevole in ottone

· Asta 10 x 30 mm

· Misure: 70 cm

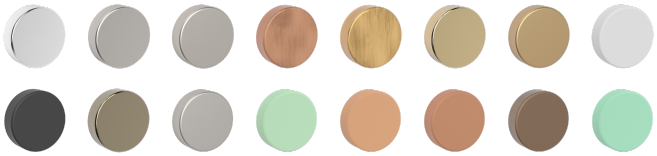



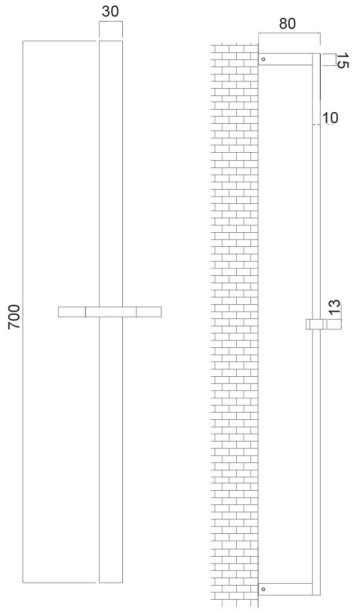

Versione da comporre	
SL7M00003CR	Cromo
Versione completa	
Composto da:	
· DC5048	Doccia Glamour
· FLD1558	Lunghezza 150 cm
SL7M44803CR	Cromo
SL7M44803NS	Nickel spazzolato
SL7M44803NK	Nickel sp. opaco
SL7M44803RA	Rame
SL7M44803OA	Bronzo
SL7M44803DO	Oro
SL7M44803OS	Oro sp. opaco
SL7M44803BO	Bianco opaco
SL7M44803NO	Nero opaco
SL7M44803CN	Cromo nero
SL7M44803A1	Light stone
SL7M44803A2	Pastel green
SL7M44803A3	Terra di Siena
SL7M44803A4	Timeless rust
SL7M44803A5	Hot Brown
SL7M44803A6	Tiffany
Versione completa	
Composto da:	
· DC5057	Doccia Master
· FLD1558	Lunghezza 150 cm
SL7M45703CR	Cromo
SL7M45703NS	Nickel spazzolato
SL7M45703NK	Nickel sp. opaco
SL7M45703RA	Rame
SL7M45703OA	Bronzo
SL7M45703DO	Oro
SL7M45703NO	Nero opaco
SL7M45703OS	Oro sp. opaco
SL7M45703BO	Bianco opaco
SL7M45703CN	Cromo nero

YOUNG

Saliscendi Young

· Materiale: Ottone
· Asta Ø 20 mm
· Supporto doccia scorrevole in ottone
· Con protezione cono in abs
· Supporto regolabile
· Misure: 68 cm





Versione da comporre	
SL0Y00003CR	Cromo
Versione completa Composto da: · DC5055 · FLD1558	 Doccia Artist Lunghezza 150 cm
SL0Y45503CR	Cromo
SL0Y45503NS	Nickel spazzolato
SL0Y45503NK	Nickel sp. opaco
SL0Y45503RA	Rame
SL0Y45503DO	Oro
SL0Y45503BO	Bianco opaco
SL0Y45503NO	Nero opaco
Versione completa Composto da: · DC5067 · FLD1558	 Doccia Alisso 3 getti Lunghezza 150 cm
SL0Y46703CR	Cromo
Versione completa Composto da: · DC5091 · FLD1558	 Doccia Agata 3 getti Lunghezza 150 cm
SL0Y49103CR	Cromo

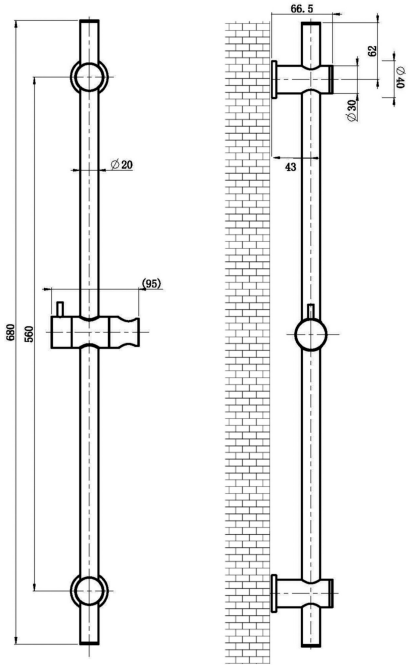

STILO

Saliscendi Stilo

· Materiale: Acciaio
· Asta Ø 18 mm
· Supporto doccia scorrevole in abs
· Supporti in abs
· Misure: 61 cm





Versione da comporre	
SL8S00003CR	Cromo
Versione completa	
Composto da:	
· DC5213	Doccia Ministar
· FLD1558	Lunghezza 150 cm
SL8S41303CR	Cromo
SL8S41303NS	Nickel spazzolato
SL8S41303BO	Bianco opaco
SL8S41303NO	Nero opaco
Versione completa	
Composto da:	
· DC5039	Doccia Star
· FLD1558	Lunghezza 150 cm
SL8S43903CR	Cromo
Versione completa	
Composto da:	
· DC5055	Doccia Artist
· FLD1558	Lunghezza 150 cm
SL8S45503CR	Cromo
SL8S45503NS	Nickel spazzolato
SL8S45503BO	Bianco opaco
SL8S45503NO	Nero opaco
Versione completa	
Composto da:	
· DC5066	Doccia Alisso
· FLD1558	Lunghezza 150 cm
SL8S46603CR	Cromo

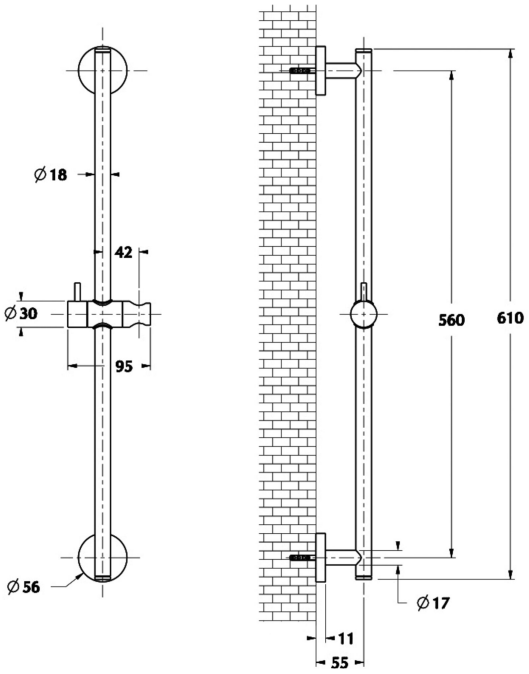

OTELLO MATILDE

Saliscendi Otello

· Materiale: Ottone
· Asta Ø 18 mm
· Supporto doccia scorrevole in ottone
· Misure: 62 cm





Versione completa di doccia Matilde tutta in ottone
Composto da:

· FLD1558	Lunghezza 150 cm
SL9A4M1D8CR	Cromo
SL9A4M1D8NS	Nickel spazzolato
SL9A4M1D8RA	Rame
SL9A4M1D8OA	Bronzo
SL9A4M1D8DO	Oro

Versione completa di doccia Matilde con manopola moplen bianca
Composto da:

· FLD1558	Lunghezza 150 cm
SL9A4M2D8CR	Cromo
SL9A4M2D8NS	Nickel spazzolato
SL9A4M2D8RA	Rame
SL9A4M2D8OA	Bronzo
SL9A4M2D8DO	Oro

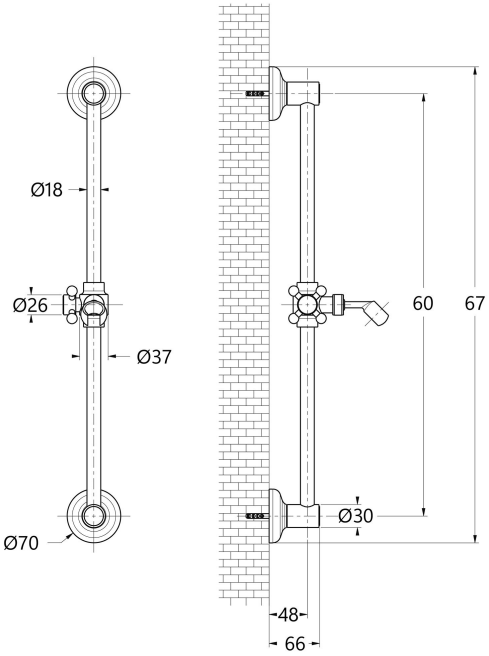

OTELLO VIOLETTA

Saliscendi Otello

· Materiale: Ottone
· Asta Ø 18 mm
· Supporto doccia scorrevole in ottone
· Misure: 62 cm





Versione completa di doccia Violetta tutta in ottone
Composto da:

· FLD1558	Lunghezza 150 cm
SL9A4V1A8CR	Cromo
SL9A4V1A8NS	Nickel spazzolato
SL9A4V1A8RA	Rame
SL9A4V1A8OA	Bronzo
SL9A4V1A8DO	Oro

Versione completa di doccia Violetta in ottone con manopola moplen bianca
Composto da:

· FLD1558	Lunghezza 150 cm
SL9A4V2A8CR	Cromo
SL9A4V2A8NS	Nickel spazzolato
SL9A4V2A8RA	Rame
SL9A4V2A8OA	Bronzo
SL9A4V2A8DO	Oro

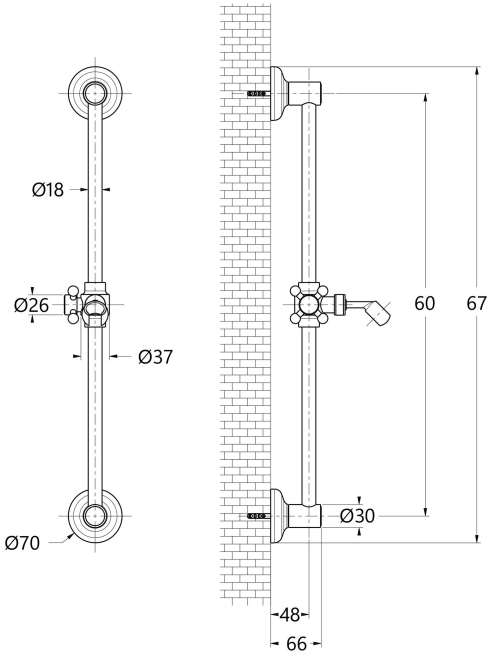

ARTE

Saliscendi Arte

· Materiale: Ottone
· Asta Ø 19 mm
· Supporto doccia scorrevole in ottone
· Supporti saliscendi regolabili
· Misure: 71 cm



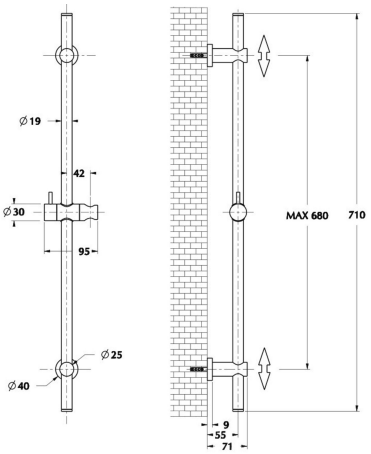

Versione da comporre		
SL8A00003CR	Cromo	

Versione completa		
Composto da:		
· DC5055	Doccia Artist	
· FLD1558	Lunghezza 150 cm	
SL8A45503CR	Cromo	

DYNAMICS

Saliscendi Dynamics

· Materiale: Ottone
· Asta Ø 20 mm
· Supporto doccia scorrevole in ottone
· Supporto regolabile
· Con presa acqua
· Misure: 90 cm



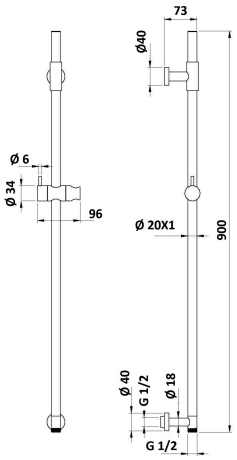

Versione da comporre		
SL0D00003CR	Cromo	

Versione completa		
Composto da:		
· DC5067	Doccia Alisso 3 getti	
· FLP1556	Flessibile	150cm
SL0DS6703CR	Cromo	

VOGUE

Saliscendi Vogue

· Materiale: Ottone
· Asta Ø 12 mm
· Supporto doccia scorrevole in ottone
· Supporti saliscendi regolabili
· Misure: 75 cm



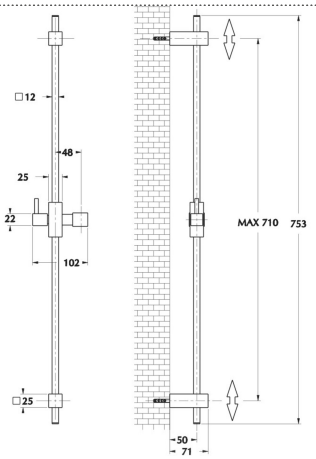

Versione da comporre
SL1V00003CR Cromo

Versione completa
Composto da:
· DC5048 Doccia Glamour
· FLD1558 Lunghezza 150 cm
SL1V44803CR Cromo

Versione completa
Composto da:
· DC5056 Doccia Trendy
· FLD1558 Lunghezza 150 cm
SL1V45603CR Cromo

TOSCANA

Saliscendi Toscana

· Materiale: Ottone
· Asta Ø 18 mm
· Supporto doccia scorrevole in ottone
· Misure: 63 cm



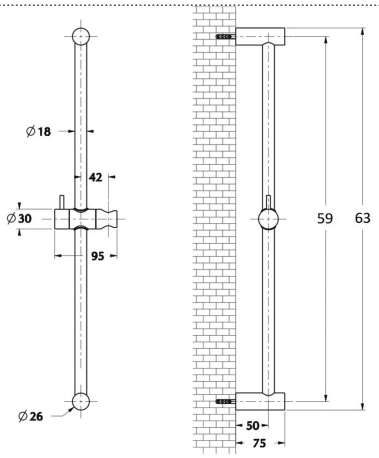

Versione da comporre
SL8T00003CR Cromo

Versione completa
Composto da:
· DC5213 Doccia Ministar
· FLD1558 Lunghezza 150 cm
SL8T41303CR Cromo

Versione completa
Composto da:
· DC5039 Doccia Star
· FLD1558 Lunghezza 150 cm
SL8T43903CR Cromo

Versione completa
Composto da:
· DC5055 Doccia Artist
· FLD1558 Lunghezza 150 cm
SL8T45503CR Cromo

SWISS

Saliscendi Swiss

· Materiale: Ottone
· Asta Ø 18 mm
· Supporto doccia scorrevole in ottone



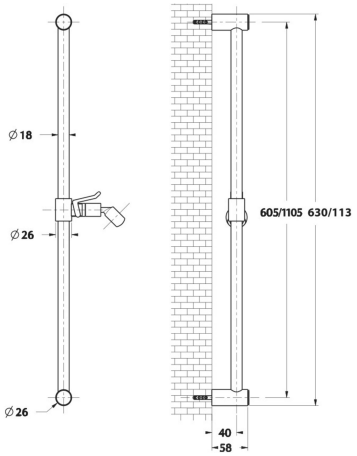

Versione da comporre con asta da 63 cm	
SL8G00003CR	Cromo
Versione da comporre con asta da 110 cm	
SL8G000L3CR	Cromo

ZEUS

Saliscendi rettangolare Zeus

· Materiale: Ottone
· Supporto doccia scorrevole in ottone
· Misure: 100 cm



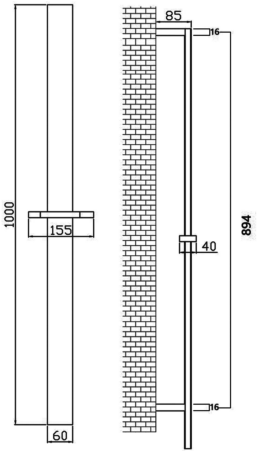

Versione da comporre		
SL6Z00003CR	Cromo	
Versione completa		
Composto da:		
· DC5057	Doccia Master	
· FLC1559	Flessibile	150cm
SL6ZQ5703CR	Cromo	

GLAMOUR

Saliscendi Glamour

· Materiale: Ottone
· Asta 18x18 mm
· Supporto doccia scorrevole in ottone
· Supporti saliscendi regolabili
· Misure: 70 cm



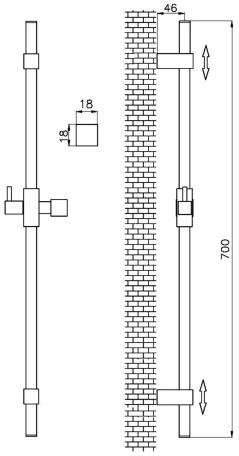

Versione da comporre	
SL7G00003CR	Cromo
Versione completa	
Composto da:	
· DC5048	Doccia Glamour
· FLD1558	Lunghezza 150 cm
SL7G44803CR	Cromo
Versione completa	
Composto da:	
· DC5056	Doccia Trendy
· FLD1558	Lunghezza 150 cm
SL7G45603CR	Cromo

FASHION

Saliscendi ovale Fashion

· Materiale: Ottone
· Supporto doccia scorrevole in ottone
· Misure: 70 cm



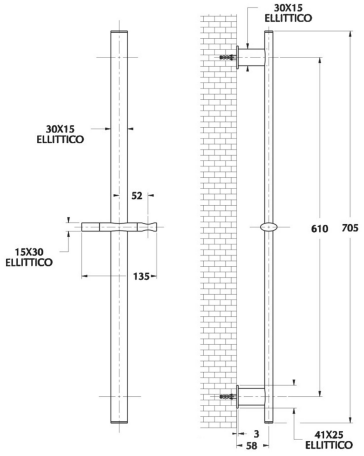

Versione da comporre	
SL3F00003CR	Cromo
Versione completa	
Composto da:	
· DC5049	Doccia ovale Fashion
· FLD1558	Lunghezza 150 cm
SL3F44903CR	Cromo

MINERVA

Saliscendi ovale Minerva

· Materiale: Acciaio
· Supporto doccia scorrevole in abs
· Portasapone in abs
· Misure: 85 cm



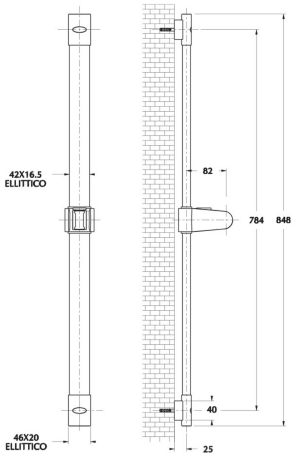

Versione da comporre

SL3M000CICR	Cromo

Versione completa
Composto da:

· DC5032	Doccia Tennis 4 getti
· FLD1558	Lunghezza 150 cm
SL3M432CICR	Cromo

VENUS

Saliscendi ovale Venus

· Materiale: Acciaio
· Supporto doccia scorrevole in abs
· Portasapone in abs
· Misure: 80 cm



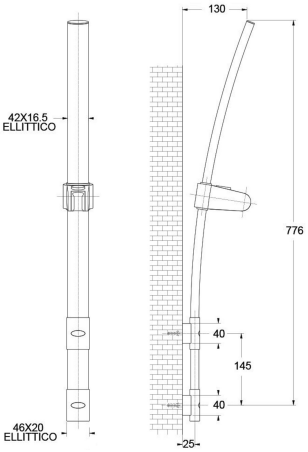

Versione da comporre

SL3W000CICR	Cromo

Versione completa
Composto da:

· DC5032	Doccia Tennis 4 getti
· FLD1558	Lunghezza 150 cm
SL3W432CICR	Cromo

DESIGN

Saliscendi Design

· Misure: 83 cm
· Materiale: Acciaio
· Sezione 22x22 mm
· Supporto doccia scorrevole in abs
· Portasapone in abs



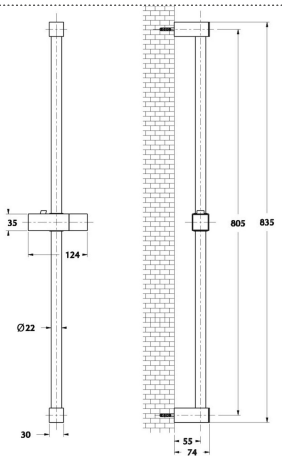

Versione da comporre

SL7D000T5CR Cromo

Versione completa
Composto da:
· DC5214 Doccia Turchese 3 getti
· FLD1558 Lunghezza 150 cm

SL7D414T5CR Cromo

Versione completa
Composto da:
· DC5048 Doccia Glamour
· FLD1558 Lunghezza 150 cm

SL7D448T5CR Cromo

Versione completa
Composto da:
· DC5056 Doccia Trendy
· FLD1558 Lunghezza 150 cm

SL7D456T5CR Cromo

FIRENZE

Saliscendi Firenze

· Misure: 74 cm
· Materiale: Acciaio
· Asta Ø 25 mm
· Supporto doccia scorrevole in abs
· Supporti in abs



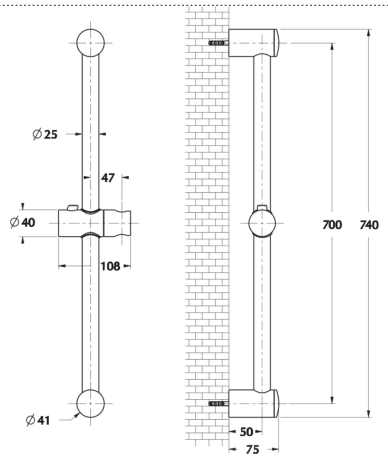

Versione da comporre

SL5F00005CR Cromo

Versione completa
Composto da:
· DC5216 Doccia Diamante 4 getti
· FLD1558 Lunghezza 150 cm
· PS01037 Portasapone ovale

SL5F416T5CR Cromo

Versione completa
Composto da:
· DC5067 Doccia Alisso 3 getti
· FLD1558 Lunghezza 150 cm
· PS01037 Portasapone ovale

SL5F467T5CR Cromo

SMART

Saliscendi Smart

· Materiale: Acciaio
· Asta Ø 20 mm
· Supporto doccia scorrevole in metallo
· Supporti saliscendi regolabili in abs



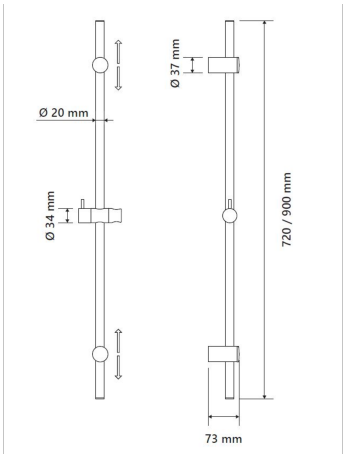

Versione da 72 cm		
Composto da:		
· DC5224	Doccia Sand 3 getti	
· FLD1558	Lunghezza 150 cm	150 cm
SL0S45203CR	Cromo	
Composto da:		
· DC5224	Doccia Sand 3 getti	
· FLP1556	Flessibile	150 cm
SL0S95203CR	Cromo	
Versione da 90 cm		
Composto da:		
· DC5224	Doccia Sand 3 getti	
· FLD1558	Lunghezza 150 cm	150 cm
SL0S452L3CR	Cromo	
Composto da:		
· DC5224	Doccia Sand 3 getti	
· FLP1556	Flessibile	150 cm
SL0S952L3CR	Cromo	

AFRODITE

Saliscendi Afrodite

· Materiale: Acciaio
· Asta Ø 25 mm
· Supporto doccia scorrevole in abs
· Supporti saliscendi regolabili



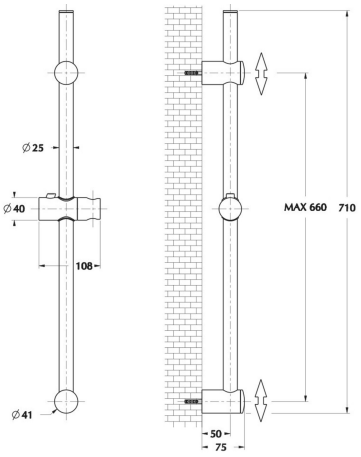

Versione da comporre	
SL5A00008CR	Cromo
Versione completa	
Composto da:	
· DC5209	Doccia Topazio 5 getti
· FLD1558	Lunghezza 150 cm
SL5A409T5CR	Cromo

HELENE

Saliscendi Helene

· Materiale: Acciaio
· Asta Ø 18 mm
· Supporto doccia scorrevole in abs
· Supporti in abs
· Misure: 83 cm



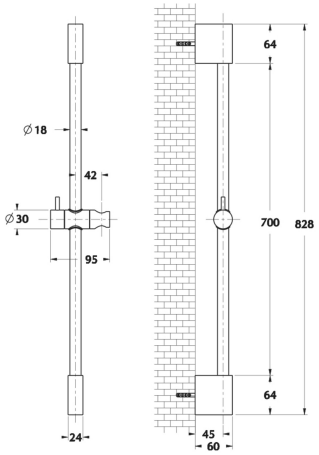

Versione da comporre
SL8H00003CR Cromo

Versione completa
Composto da:
· DC5204 Doccia Smeraldo 3 getti
· FLD1558 Lunghezza 150 cm
SL8H40403CR Cromo

Versione completa
Composto da:
· DC5213 Doccia Ministar
· FLD1558 Lunghezza 150 cm
SL8H41303CR Cromo

Versione completa
Composto da:
· DC5067 Doccia Alisso 3 getti
· FLD1558 Lunghezza 150 cm
SL8H46703CR Cromo

RALLY

Saliscendi Rally

· Materiale: Acciaio
· Asta Ø 25 mm
· Supporto doccia scorrevole in abs
· Supporto regolabile
· Distanziale per piastrelle
· Misure: 71 cm



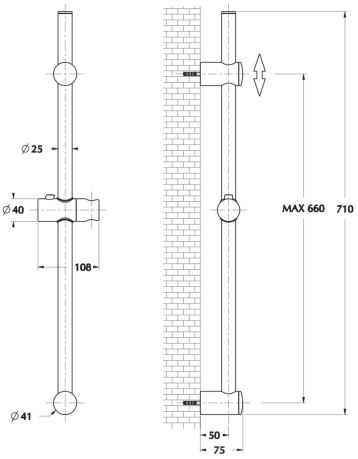

Versione da comporre
SL5Y00005CR Cromo

Versione completa
Composto da:
· DC5209 Doccia Topazio 5 getti
· FLD1558 Lunghezza 150 cm
· PS01037 Portasapone ovale
SL5Y409T5CR Cromo

CROSS

Saliscendi Cross

· Misure: 90 cm
· Materiale: Acciaio
· Asta Ø 25 mm
· Supporto doccia scorrevole in abs
· Supporto regolabile
· Distanziale per piastrelle



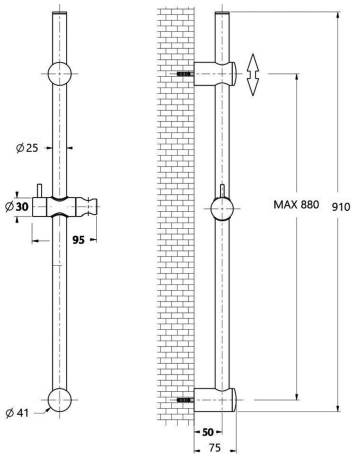

Versione da comporre

SL5D00005CR	Cromo

Versione completa
Composto da:

· DC5209	Doccia Topazio 5 getti	
· FLD1558	Lunghezza 150 cm	
· PS01037	Portasapone ovale	
SL5D409T5CR	Cromo	

Versione completa
Composto da:

· DC5226	Doccia Level 6 getti	
· FLC1559	Flessibile	150cm
· PS01037	Portasapone ovale	
SL5DQ26T5CR	Cromo	

PLANET

Saliscendi Planet

· Misure: 63 cm
· Materiale: Acciaio
· Asta Ø 25 mm
· Supporto doccia scorrevole in abs
· Supporti in abs



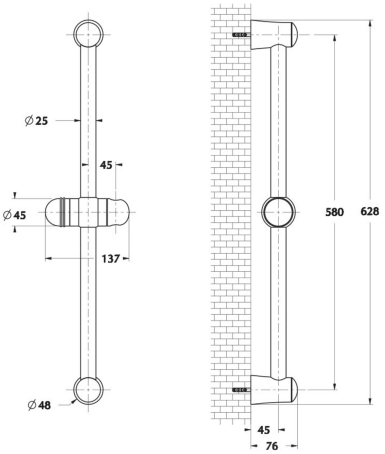

Versione da comporre

SL5P00005CR	Cromo

Versione completa
Composto da:

· DC5067	Doccia Alisso 3 getti
· FLD1558	Lunghezza 150 cm
· PS01037	Portasapone ovale
SL5P467T5CR	Cromo

Versione completa
Composto da:

· DC5210	Doccia Zaffiro 5 getti
· FLD1558	Lunghezza 150 cm
· PS01037	Portasapone ovale
SL5P4ZAT5CR	Cromo

RILLO

Saliscendi Rillo

· Misure: 63 cm
· Materiale: Acciaio
· Asta Ø 25 mm
· Supporto doccia scorrevole in abs
· Supporti in abs



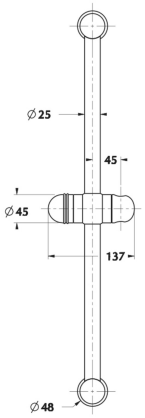

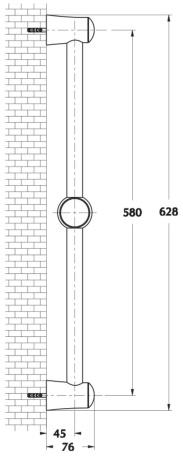

Versione da comporre

SL5R00005CR	Cromo

Versione completa
Composto da:

· DC5010	Doccia Primula
· FLD1558	Lunghezza 150 cm
· PS01037	Portasapone ovale
SL5R410T5CR	Cromo

Versione completa
Composto da:

· DC5022	Doccia Iris 3 getti
· FLD1558	Lunghezza 150 cm
· PS01037	Portasapone ovale
SL5R422T5CR	Cromo

SCENIC

Saliscendi Scenic

· Misure: 63 cm
· Materiale: Acciaio
· Asta Ø 25 mm
· Supporto doccia scorrevole in abs
· Supporti in abs



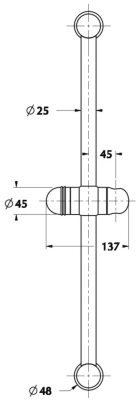

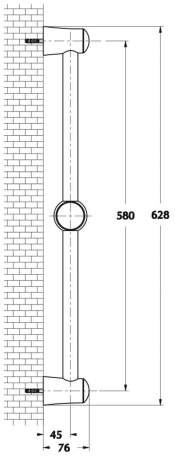

Versione da comporre

SL5S00005CR	Cromo

Versione completa
Composto da:

· DC5209	Doccia Topazio 5 getti
· FLD1558	Lunghezza 150 cm
· PS01037	Portasapone ovale
SL5S409T5CR	Cromo

Versione completa
Composto da:

· DC5062	Doccia Ninfea 3 getti
· FLD1558	Lunghezza 150 cm
· PS01037	Portasapone ovale
SL5S462T5CR	Cromo

RIDE

Saliscendi Ride

· Misure: 72 cm
· Materiale: Acciaio
· Asta Ø 18 mm
· Supporto doccia scorrevole in abs
· Supporti in abs
· Supporto regolabile



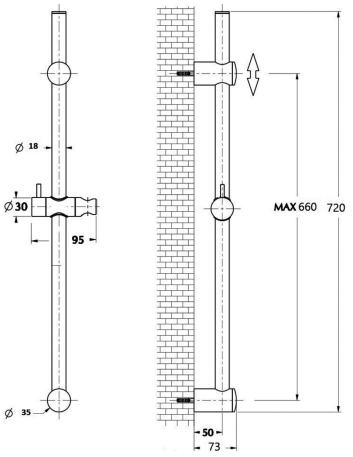

Versione da comporre

SL8R00005CR	Cromo

Versione completa
Composto da:

· DC5209	Doccia Topazio 5 getti	
· FLD1558	Lunghezza 150 cm	
SL8R40905CR	Cromo	

Versione completa
Composto da:

· DC5066	Doccia Alisso	
· FLD1558	Lunghezza 150 cm	
SL8R46605CR	Cromo	

EURO

Saliscendi Euro

· Misure: 60 cm
· Materiale: Acciaio
· Asta Ø 18 mm
· Supporto doccia scorrevole in abs
· Supporti in abs



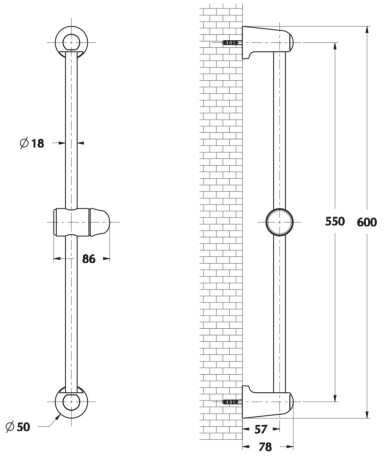

Versione da comporre

SL8E00002CR	Cromo

Versione completa
Composto da:

· DC5008	Doccia Viola	
· FLN1558	Flessibile semplice agg.	150cm
SL8E10802CR	Cromo	

Versione completa
Composto da:

· DC5010	Doccia Primula	
· FLN1558	Flessibile semplice agg.	150cm
SL8E11002CR	Cromo	





IDROSCOPINI

D09181203

Set bidet

Composto da:

- DC5009 Doccia shut off Salomè
- FLD1258 Lunghezza 120 cm
- RUIS18 Miscelatore per set bidet

· Materiale: Ottone





D09181203CR	Cromo
D09181203NS	Nickel spazzolato
D09181203RA	Rame
D09181203OA	Bronzo
D09181203DO	Oro
D09181203BO	Bianco opaco
D09181203NO	Nero opaco

⚠ Per prevenire il rischio di rottura del flessibile che alimenta la doccia, si raccomanda di chiudere SEMPRE il rubinetto dopo l'uso.

D79181203

Set bidet

Composto da:

- DC5079 Doccia shut off Reflex
- FLD1258 Lunghezza 120 cm
- RUIS18 Miscelatore per set bidet

· Materiale: Ottone

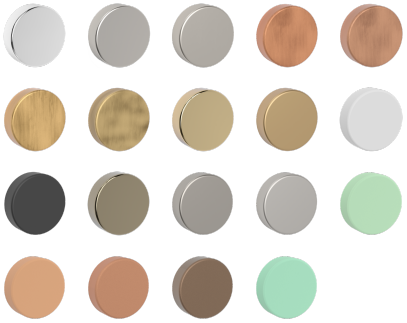



D79181203CR	Cromo
D79181203NS	Nickel spazzolato
D79181203NK	Nickel sp. opaco
D79181203RO	Rame opaco
D79181203RA	Rame
D79181203OA	Bronzo
D79181203BM	Bronzo opaco
D79181203DO	Oro
D79181203OS	Oro sp. opaco
D79181203BO	Bianco opaco
D79181203NO	Nero opaco
D79181203CN	Cromo nero
D79181203GS	Grafite
D79181203A1	Light stone
D79181203A2	Pastel green
D79181203A3	Terra di Siena
D79181203A4	Timeless rust
D79181203A5	Hot Brown
D79181203A6	Tiffany

⚠ Per prevenire il rischio di rottura del flessibile che alimenta la doccia, si raccomanda di chiudere SEMPRE il rubinetto dopo l'uso.

D76191203

Set bidet

Composto da:

- DC5076 Doccia shut off Square
- FLD1258 Lunghezza 120 cm
- RUIS19 Miscelatore per set bidet

· Materiale: Ottone

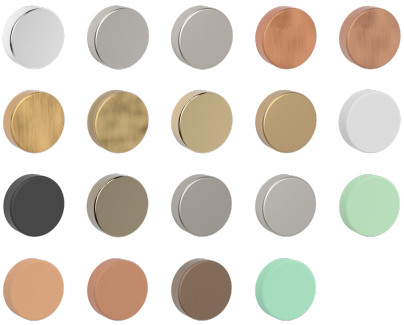



D76191203CR	Cromo
D76191203NS	Nickel spazzolato
D76191203NK	Nickel sp. opaco
D76191203RO	Rame opaco
D76191203RA	Rame
D76191203OA	Bronzo
D76191203BM	Bronzo opaco
D76191203DO	Oro
D76191203OS	Oro sp. opaco
D76191203BO	Bianco opaco
D76191203NO	Nero opaco
D76191203CN	Cromo nero
D76191203GS	Grafite
D76191203A1	Light stone
D76191203A2	Pastel green
D76191203A3	Terra di Siena
D76191203A4	Timeless rust
D76191203A5	Hot Brown
D76191203A6	Tiffany

⚠ Per prevenire il rischio di rottura del flessibile che alimenta la doccia, si raccomanda di chiudere SEMPRE il rubinetto dopo l'uso.

D30181203

Set bidet

Composto da:

- DC5030 Doccia shut off Rosa 2 getti
- FLD1258 Lunghezza 120 cm
- RUIS18 Miscelatore per set bidet

· Materiale: Ottone





D30181203CR	Cromo
D30181203NS	Nickel spazzolato
D30181203RA	Rame
D30181203OA	Bronzo
D30181203DO	Oro
D30181203BO	Bianco opaco
D30181203NO	Nero opaco

⚠ Per prevenire il rischio di rottura del flessibile che alimenta la doccia, si raccomanda di chiudere SEMPRE il rubinetto dopo l'uso.



D36181203

Set bidet

Composto da:

- DC5036 Doccia shut off fermo leva new
- FLD1258 Lunghezza 120 cm
- RUIS18 Miscelatore per set bidet

· Materiale: Ottone



D36181203CR Cromo

⚠ Per prevenire il rischio di rottura del flessibile che alimenta la doccia, si raccomanda di chiudere SEMPRE il rubinetto dopo l'uso.

D13091203

Set bidet

Composto da:

- DC5009 Doccia shut off Salomè
- FLD1258 Lunghezza 120 cm
- RU0013 Miscelatore per set bidet

· Materiale: Ottone

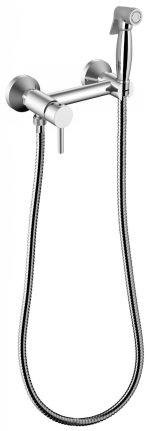

D13091203CR Cromo

⚠ Per prevenire il rischio di rottura del flessibile che alimenta la doccia, si raccomanda di chiudere SEMPRE il rubinetto dopo l'uso.

D09121203

Set idroscopino

Composto da:

- DC5009 Doccia shut off Salomè
- FLD1258 Lunghezza 120 cm
- RUIS12 Rubinetto per idroscopino solo acqua fredda

· Materiale: Ottone



D09121203CR Cromo
D09121203NS Nickel spazzolato
D09121203RA Rame
D09121203OA Bronzo
D09121203DO Oro
D09121203BO Bianco opaco
D09121203NO Nero opaco

⚠ Per prevenire il rischio di rottura del flessibile che alimenta la doccia, si raccomanda di chiudere SEMPRE il rubinetto dopo l'uso.

D09141203

Set idroscopino

Composto da:

- DC5009 Doccia shut off Salomè
- FLD1258 Lunghezza 120 cm
- RUIS14 Rubinetto per idroscopino con alimentazione da cassetta WC

· Materiale: Ottone



D09141203CR	Cromo

⚠ Per prevenire il rischio di rottura del flessibile che alimenta la doccia, si raccomanda di chiudere SEMPRE il rubinetto dopo l'uso.

D09171203

Set idroscopino

Composto da:

- DC5009 Doccia shut off Salomè
- FLD1258 Lunghezza 120 cm
- RUIS17 Rubinetto per idroscopino solo acqua fredda

· Materiale: Ottone



D09171203CR	Cromo
D09171203NS	Nickel spazzolato
D09171203NO	Nero opaco

⚠ Per prevenire il rischio di rottura del flessibile che alimenta la doccia, si raccomanda di chiudere SEMPRE il rubinetto dopo l'uso.

D76131203

Set idroscopino

Composto da:

- DC5076 Doccia shut off Square
- FLD1258 Lunghezza 120 cm
- RUIS13 Rubinetto per idroscopino solo acqua fredda

· Materiale: Ottone

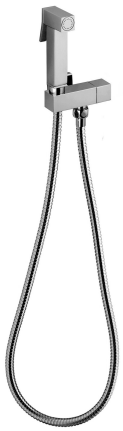

D76131203CR	Cromo
D76131203NS	Nickel spazzolato
D76131203RA	Rame
D76131203OA	Bronzo
D76131203DO	Oro
D76131203BO	Bianco opaco
D76131203NO	Nero opaco

⚠ Per prevenire il rischio di rottura del flessibile che alimenta la doccia, si raccomanda di chiudere SEMPRE il rubinetto dopo l'uso.

D76161203

Set idroscopino

Composto da:

- DC5076 Doccia shut off Square
- FLD1258 Lunghezza 120 cm
- RUIS16 Rubinetto per idroscopino solo acqua fredda
- Materiale: Ottone

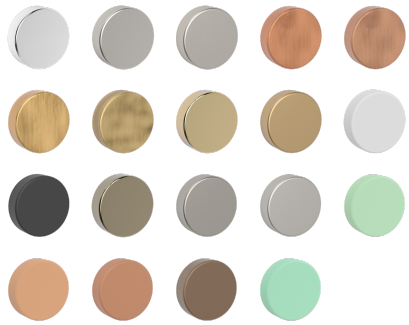



D76161203CR	Cromo
D76161203NS	Nickel spazzolato
D76161203NK	Nickel sp. opaco
D76161203RO	Rame opaco
D76161203RA	Rame
D76161203OA	Bronzo
D76161203BM	Bronzo opaco
D76161203DO	Oro
D76161203OS	Oro sp. opaco
D76161203BO	Bianco opaco
D76161203NO	Nero opaco
D76161203CN	Cromo nero
D76161203GS	Grafite
D76161203A1	Light stone
D76161203A2	Pastel green
D76161203A3	Terra di Siena
D76161203A4	Timeless rust
D76161203A5	Hot Brown
D76161203A6	Tiffany

⚠ Per prevenire il rischio di rottura del flessibile che alimenta la doccia, si raccomanda di chiudere SEMPRE il rubinetto dopo l'uso.

D79171203

Set idroscopino

Composto da:

- DC5079 Doccia shut off Reflex
- FLD1258 Lunghezza 120 cm
- RUIS17 Rubinetto per idroscopino solo acqua fredda
- Materiale: Ottone

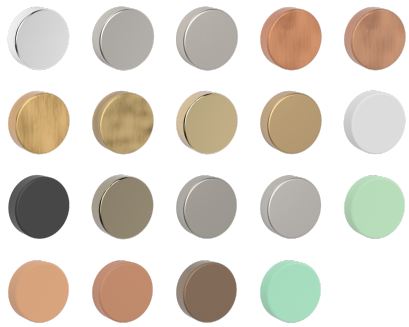



D79171203CR	Cromo
D79171203NS	Nickel spazzolato
D79171203NK	Nickel sp. opaco
D79171203RO	Rame opaco
D79171203RA	Rame
D79171203OA	Bronzo
D79171203BM	Bronzo opaco
D79171203DO	Oro
D79171203OS	Oro sp. opaco
D79171203BO	Bianco opaco
D79171203NO	Nero opaco
D79171203CN	Cromo nero
D79171203GS	Grafite
D79171203A1	Light stone
D79171203A2	Pastel green
D79171203A3	Terra di Siena
D79171203A4	Timeless rust
D79171203A5	Hot Brown
D79171203A6	Tiffany

⚠ Per prevenire il rischio di rottura del flessibile che alimenta la doccia, si raccomanda di chiudere SEMPRE il rubinetto dopo l'uso.

D79121203

Set idroscopino

Composto da:

- DC5079 Doccia shut off Reflex
- FLD1258 Lunghezza 120 cm
- RUIS12 Rubinetto per idroscopino solo acqua fredda

· Materiale: Ottone





D79121203CR	Cromo
D79121203NS	Nickel spazzolato
D79121203RA	Rame
D79121203OA	Bronzo
D79121203DO	Oro
D79121203BO	Bianco opaco
D79121203NO	Nero opaco

⚠ Per prevenire il rischio di rottura del flessibile che alimenta la doccia, si raccomanda di chiudere SEMPRE il rubinetto dopo l'uso.

DRF174123

Set bidet

Composto da:

- DC5079F03 Doccia shut off Reflex F
- FLD1258 Lunghezza 120 cm
- RUIS17 Rubinetto per idroscopino solo acqua fredda

· Materiale: Ottone





DRF174123CR	Cromo
DRF174123NO	Nero opaco
DRF174123NS	Nickel spazzolato

D361712I3

Set idroscopino

Composto da:

- DC5036 Doccia shut off fermo leva new
- FDIS Flessibile D/A per idroscopino 120cm
- RUIS17 Rubinetto per idroscopino solo acqua fredda

· Materiale: Ottone





D361712I3CR	Cromo

⚠ Per prevenire il rischio di rottura del flessibile che alimenta la doccia, si raccomanda di chiudere SEMPRE il rubinetto dopo l'uso.

D361212I3

Set idroscopino

Composto da:

- DC5036 Doccia shut off fermo leva new
- FDIS Flessibile D/A per idroscopino 120cm
- RUIS12 Rubinetto per idroscopino solo acqua fredda

· Materiale: Ottone



D361212I3CR	Cromo

⚠ Per prevenire il rischio di rottura del flessibile che alimenta la doccia, si raccomanda di chiudere SEMPRE il rubinetto dopo l'uso.

RUIS18121

Miscelatore per set bidet

· Materiale: Ottone

· Attacco 1/2" M x 1/2" M

· Supporto doccia con protezione cono in abs



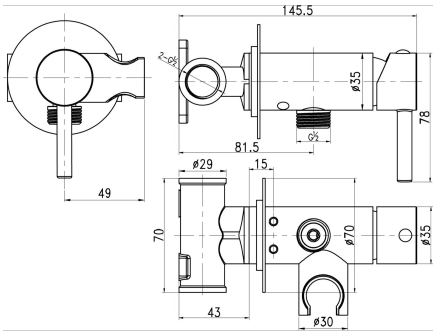

RUIS18121CR	Cromo
RUIS18121NS	Nickel spazzolato
RUIS18121NK	Nickel sp. opaco
RUIS18121RO	Rame opaco
RUIS18121RA	Rame
RUIS18121OA	Bronzo
RUIS18121BM	Bronzo opaco
RUIS18121DO	Oro
RUIS18121OS	Oro sp. opaco
RUIS18121BO	Bianco opaco
RUIS18121NO	Nero opaco
RUIS18121CN	Cromo nero
RUIS18121GS	Grafite
RUIS18121A1	Light stone
RUIS18121A2	Pastel green
RUIS18121A3	Terra di Siena
RUIS18121A4	Timeless rust
RUIS18121A5	Hot Brown
RUIS18121A6	Tiffany

	1 Bar	2 Bar	3 Bar	4 Bar	5 Bar
Caduta	4.1	6	7.4	8.4	10.5

RUIS19121



Miscelatore per set bidet

· Materiale: Ottone

· Attacco 1/2" M x 1/2" M

· Supporto doccia con protezione cono in abs

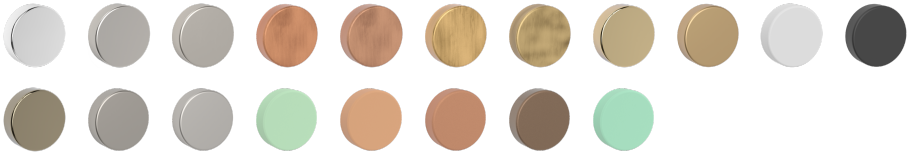

RUIS19121CR	Cromo
RUIS19121NS	Nickel spazzolato
RUIS19121NK	Nickel sp. opaco
RUIS19121RO	Rame opaco
RUIS19121RA	Rame
RUIS19121OA	Bronzo
RUIS19121BM	Bronzo opaco
RUIS19121DO	Oro
RUIS19121OS	Oro sp. opaco
RUIS19121BO	Bianco opaco
RUIS19121NO	Nero opaco
RUIS19121CN	Cromo nero
RUIS19121GS	Grafite
RUIS19121A1	Light stone
RUIS19121A2	Pastel green
RUIS19121A3	Terra di Siena
RUIS19121A4	Timeless rust
RUIS19121A5	Hot Brown
RUIS19121A6	Tiffany

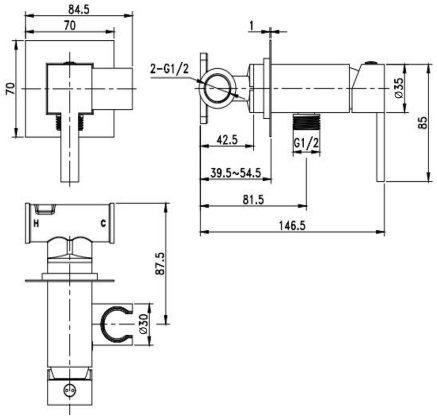

	1 Bar	2 Bar	3 Bar	4 Bar	5 Bar
Caduta	4.1	6	7.4	8.4	10.5

RU0013003

Miscelatore per set bidet

· Materiale: Ottone

· Attacco 1/2″ M x 1/2″ M

· Con supporto doccia



RU0013003CR	Cromo

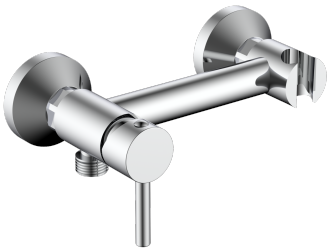

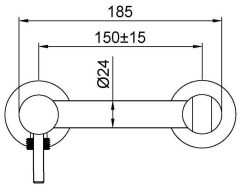

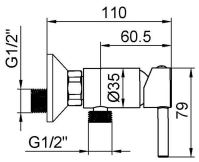

	1 Bar	2 Bar	3 Bar	4 Bar	5 Bar
Caduta	4.1	6	7.4	8.4	10.5

RUIS17121

Rubinetto per idroscopino solo acqua fredda

· Materiale: Ottone

· Attacco 1/2" M x 1/2" M

· Supporto doccia con protezione cono in abs

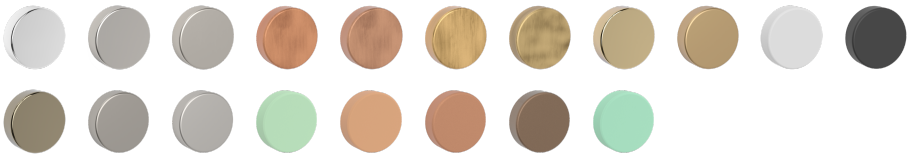

RUIS17121CR	Cromo
RUIS17121NS	Nickel spazzolato
RUIS17121NK	Nickel sp. opaco
RUIS17121RO	Rame opaco
RUIS17121RA	Rame
RUIS17121OA	Bronzo
RUIS17121BM	Bronzo opaco
RUIS17121DO	Oro
RUIS17121OS	Oro sp. opaco
RUIS17121BO	Bianco opaco
RUIS17121NO	Nero opaco
RUIS17121CN	Cromo nero
RUIS17121GS	Grafite
RUIS17121A1	Light stone
RUIS17121A2	Pastel green
RUIS17121A3	Terra di Siena
RUIS17121A4	Timeless rust
RUIS17121A5	Hot Brown
RUIS17121A6	Tiffany



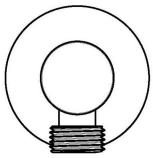

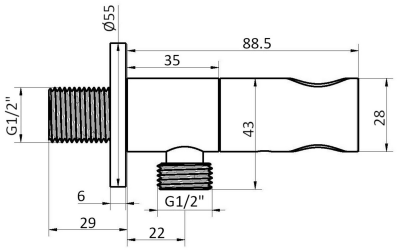

	1 Bar	2 Bar	3 Bar	4 Bar	5 Bar
Caduta	10	16	20.5	24.2	25

RUIS16121

Rubinetto per idroscopino solo acqua fredda

· Materiale: Ottone

· Attacco 1/2" M x 1/2" M

· Supporto doccia con protezione cono in abs

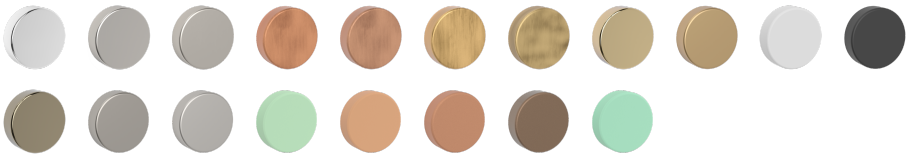

RUIS16121CR	Cromo
RUIS16121NS	Nickel spazzolato
RUIS16121NK	Nickel sp. opaco
RUIS16121RO	Rame opaco
RUIS16121RA	Rame
RUIS16121OA	Bronzo
RUIS16121BM	Bronzo opaco
RUIS16121DO	Oro
RUIS16121OS	Oro sp. opaco
RUIS16121BO	Bianco opaco
RUIS16121NO	Nero opaco
RUIS16121CN	Cromo nero
RUIS16121GS	Grafite
RUIS16121A1	Light stone
RUIS16121A2	Pastel green
RUIS16121A3	Terra di Siena
RUIS16121A4	Timeless rust
RUIS16121A5	Hot Brown
RUIS16121A6	Tiffany

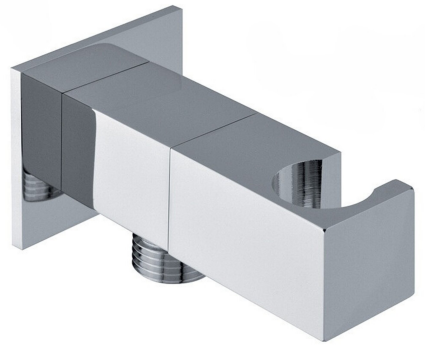

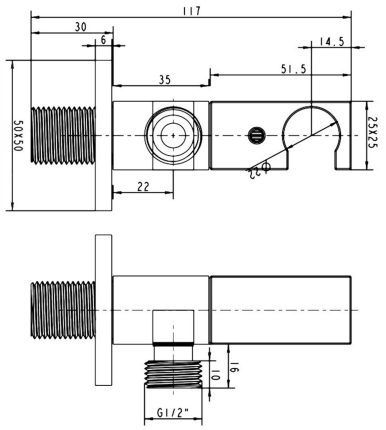

	1 Bar	2 Bar	3 Bar	4 Bar	5 Bar
Caduta	10	16	20.5	24.2	25

RUIS12121

Rubinetto per idroscopino solo acqua fredda

· Materiale: Ottone

· Attacco 1/2" M x 1/2" M

· Con supporto doccia

RUIS12121CR	Cromo
RUIS12121NS	Nickel spazzolato
RUIS12121RA	Rame
RUIS12121OA	Bronzo
RUIS12121DO	Oro
RUIS12121BO	Bianco opaco
RUIS12121NO	Nero opaco



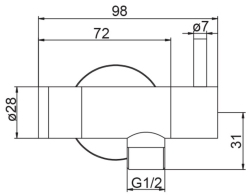

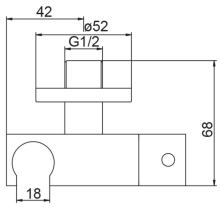

	1 Bar	2 Bar	3 Bar	4 Bar	5 Bar
Caduta	10.9	16.7	21.4	25	28

RUIS13121

Rubinetto per idroscopino solo acqua fredda

· Materiale: Ottone

· Attacco 1/2" M x 1/2" M

· Con supporto doccia

RUIS13121CR	Cromo
RUIS13121NS	Nickel spazzolato
RUIS13121RA	Rame
RUIS13121OA	Bronzo
RUIS13121DO	Oro
RUIS13121BO	Bianco opaco
RUIS13121NO	Nero opaco

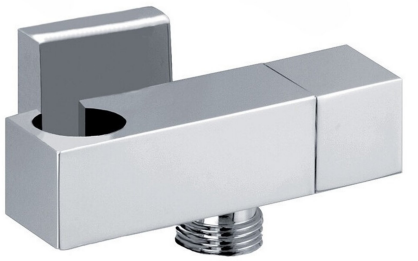

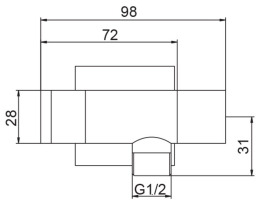

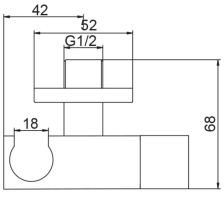

	1 Bar	2 Bar	3 Bar	4 Bar	5 Bar
Caduta	10.9	16.7	21.4	25	28

RUIS20121

Rubinetto per set bidet 2 uscite

· Materiale: Ottone
· Attacco 1/2″ M x 1/2″ M x 1/2″ M
· Acqua fredda

RUIS20121CR	Cromo



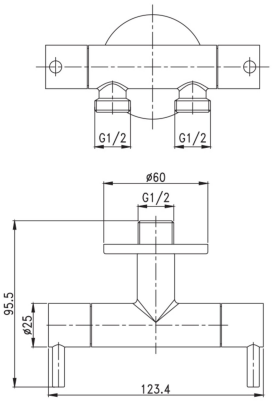

	1 Bar	2 Bar	3 Bar	4 Bar	5 Bar
Caduta	10.9	16.7	21.4	25	28

RUIS14381

Rubinetto per idroscopino con alimentazione da cassetta WC

· Materiale: Ottone
· Attacco 1/2″ M x 3/8″ M
· Con supporto doccia
· Chiusura con vitone ceramico
· Acqua fredda

RUIS14381CR	Cromo



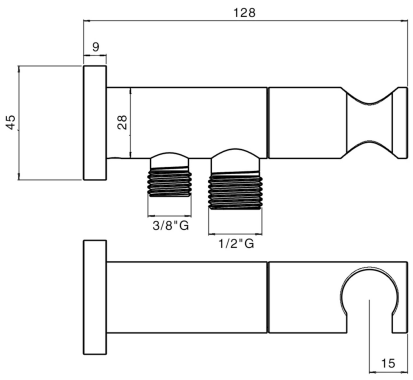

	1 Bar	2 Bar	3 Bar	4 Bar	5 Bar
Caduta	10.9	16.9	21.4	25	28



15

ACCESSORI

AC0MPS

Portasalviette

· Materiale: Ottone

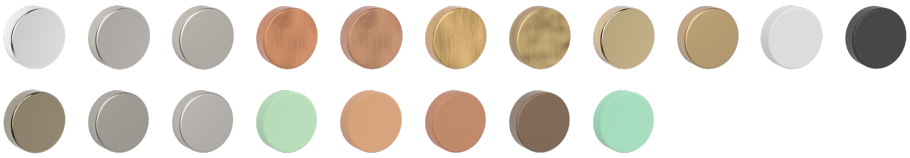



Lunghezza 30 cm

AC0MPS303CR	Cromo

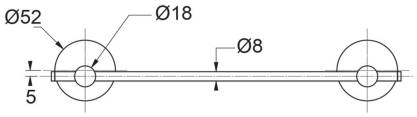

Lunghezza 40 cm

AC0MPS003CR	Cromo
AC0MPS003NS	Nickel spazzolato
AC0MPS003NK	Nickel sp. opaco
AC0MPS003RO	Rame opaco
AC0MPS003RA	Rame
AC0MPS003OA	Bronzo
AC0MPS003BM	Bronzo opaco
AC0MPS003DO	Oro
AC0MPS003OS	Oro sp. opaco
AC0MPS003BO	Bianco opaco
AC0MPS003NO	Nero opaco
AC0MPS003CN	Cromo nero
AC0MPS003GS	Grafite
AC0MPS003A1	Light stone
AC0MPS003A2	Pastel green
AC0MPS003A3	Terra di Siena
AC0MPS003A4	Timeless rust
AC0MPS003A5	Hot Brown
AC0MPS003A6	Tiffany

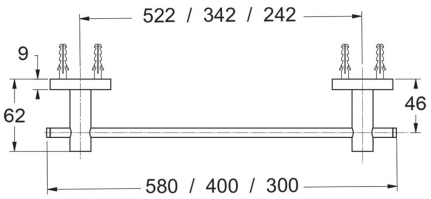

Lunghezza 58 cm

AC0MPS583CR	Cromo
AC0MPS583NS	Nickel spazzolato
AC0MPS583NK	Nickel sp. opaco
AC0MPS583RO	Rame opaco
AC0MPS583RA	Rame
AC0MPS583OA	Bronzo
AC0MPS583BM	Bronzo opaco
AC0MPS583DO	Oro
AC0MPS583OS	Oro sp. opaco
AC0MPS583BO	Bianco opaco
AC0MPS583NO	Nero opaco
AC0MPS583CN	Cromo nero
AC0MPS583GS	Grafite
AC0MPS583A1	Light stone
AC0MPS583A2	Pastel green
AC0MPS583A3	Terra di Siena
AC0MPS583A4	Timeless rust
AC0MPS583A5	Hot Brown
AC0MPS583A6	Tiffany

AC0MRO

Portarotolo

· Materiale: Ottone



AC0MRO003CR	Cromo
AC0MRO003NS	Nickel spazzolato
AC0MRO003NK	Nickel sp. opaco
AC0MRO003RO	Rame opaco
AC0MRO003RA	Rame
AC0MRO003OA	Bronzo
AC0MRO003BM	Bronzo opaco
AC0MRO003DO	Oro
AC0MRO003OS	Oro sp. opaco
AC0MRO003BO	Bianco opaco
AC0MRO003NO	Nero opaco
AC0MRO003CN	Cromo nero
AC0MRO003GS	Grafite
AC0MRO003A1	Light stone
AC0MRO003A2	Pastel green
AC0MRO003A3	Terra di Siena
AC0MRO003A4	Timeless rust
AC0MRO003A5	Hot Brown
AC0MRO003A6	Tiffany

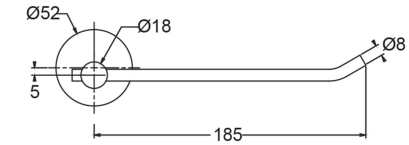

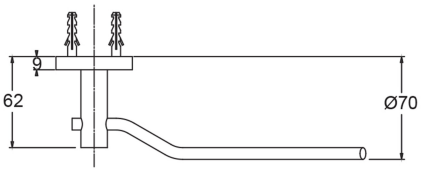

AC0MSA

Portasapone

· Materiale: Ottone, Vetro



AC0MSA003CR	Cromo
AC0MSA003NS	Nickel spazzolato
AC0MSA003NK	Nickel sp. opaco
AC0MSA003RO	Rame opaco
AC0MSA003RA	Rame
AC0MSA003OA	Bronzo
AC0MSA003BM	Bronzo opaco
AC0MSA003DO	Oro
AC0MSA003OS	Oro sp. opaco
AC0MSA003BO	Bianco opaco
AC0MSA003NO	Nero opaco
AC0MSA003CN	Cromo nero
AC0MSA003GS	Grafite
AC0MSA003A1	Light stone
AC0MSA003A2	Pastel green
AC0MSA003A3	Terra di Siena
AC0MSA003A4	Timeless rust
AC0MSA003A5	Hot Brown
AC0MSA003A6	Tiffany

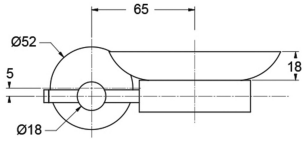

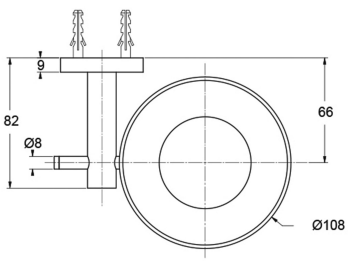

AC0MSP

Portaspazzolino

· Materiale: Ottone, Vetro

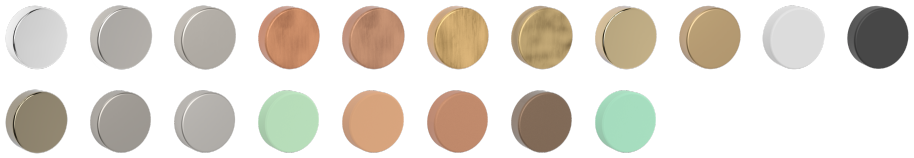

AC0MSP003CR	Cromo
AC0MSP003NS	Nickel spazzolato
AC0MSP003NK	Nickel sp. opaco
AC0MSP003RO	Rame opaco
AC0MSP003RA	Rame
AC0MSP003OA	Bronzo
AC0MSP003BM	Bronzo opaco
AC0MSP003DO	Oro
AC0MSP003OS	Oro sp. opaco
AC0MSP003BO	Bianco opaco
AC0MSP003NO	Nero opaco
AC0MSP003CN	Cromo nero
AC0MSP003GS	Grafite
AC0MSP003A1	Light stone
AC0MSP003A2	Pastel green
AC0MSP003A3	Terra di Siena
AC0MSP003A4	Timeless rust
AC0MSP003A5	Hot Brown
AC0MSP003A6	Tiffany

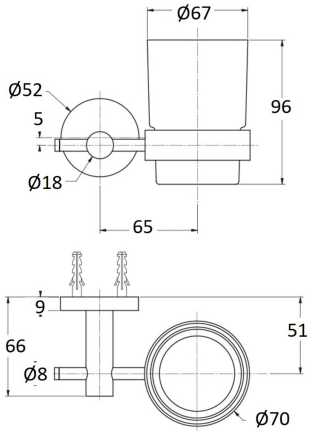

AC0MGA

Appendiabito

· Materiale: Ottone

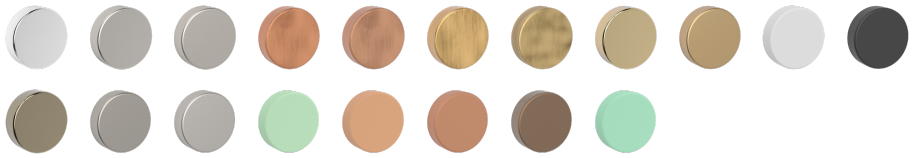

AC0MGA003CR	Cromo
AC0MGA003NS	Nickel spazzolato
AC0MGA003NK	Nickel sp. opaco
AC0MGA003RO	Rame opaco
AC0MGA003RA	Rame
AC0MGA003OA	Bronzo
AC0MGA003BM	Bronzo opaco
AC0MGA003DO	Oro
AC0MGA003OS	Oro sp. opaco
AC0MGA003BO	Bianco opaco
AC0MGA003NO	Nero opaco
AC0MGA003CN	Cromo nero
AC0MGA003GS	Grafite
AC0MGA003A1	Light stone
AC0MGA003A2	Pastel green
AC0MGA003A3	Terra di Siena
AC0MGA003A4	Timeless rust
AC0MGA003A5	Hot Brown
AC0MGA003A6	Tiffany



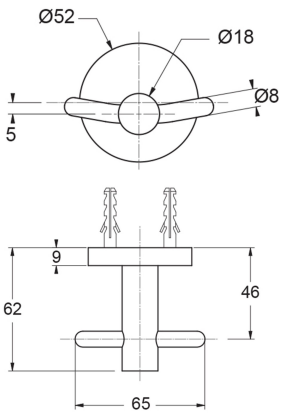

AC0MDI

Dispenser

· Materiale: Ottone

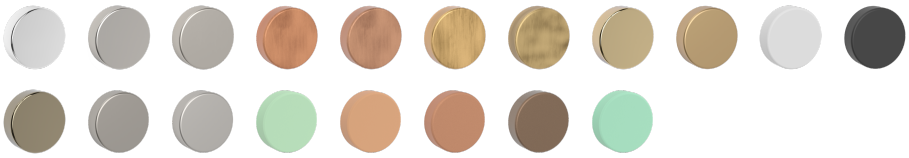

AC0MDI003CR	Cromo
AC0MDI003NS	Nickel spazzolato
AC0MDI003NK	Nickel sp. opaco
AC0MDI003RO	Rame opaco
AC0MDI003RA	Rame
AC0MDI003OA	Bronzo
AC0MDI003BM	Bronzo opaco
AC0MDI003DO	Oro
AC0MDI003OS	Oro sp. opaco
AC0MDI003BO	Bianco opaco
AC0MDI003NO	Nero opaco
AC0MDI003CN	Cromo nero
AC0MDI003GS	Grafite
AC0MDI003A1	Light stone
AC0MDI003A2	Pastel green
AC0MDI003A3	Terra di Siena
AC0MDI003A4	Timeless rust
AC0MDI003A5	Hot Brown
AC0MDI003A6	Tiffany



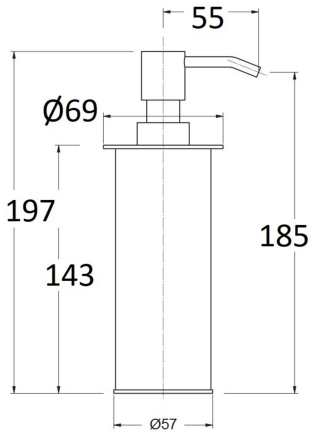

AC0ANG173

Angoliera porta oggetti

· Materiale: Ottone

· Misure: h 7 cm

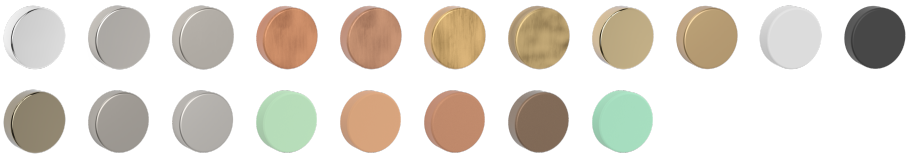

AC0ANG173CR	Cromo
AC0ANG173NS	Nickel spazzolato
AC0ANG173NK	Nickel sp. opaco
AC0ANG173RO	Rame opaco
AC0ANG173RA	Rame
AC0ANG173OA	Bronzo
AC0ANG173BM	Bronzo opaco
AC0ANG173DO	Oro
AC0ANG173OS	Oro sp. opaco
AC0ANG173BO	Bianco opaco
AC0ANG173NO	Nero opaco
AC0ANG173CN	Cromo nero
AC0ANG173GS	Grafite
AC0ANG173A1	Light stone
AC0ANG173A2	Pastel green
AC0ANG173A3	Terra di Siena
AC0ANG173A4	Timeless rust
AC0ANG173A5	Hot Brown
AC0ANG173A6	Tiffany

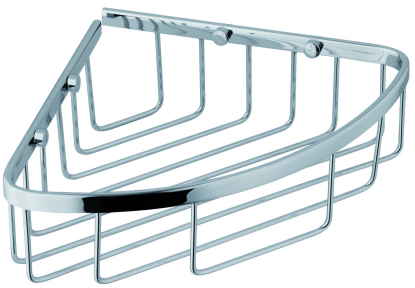

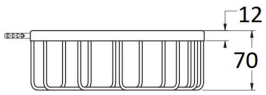

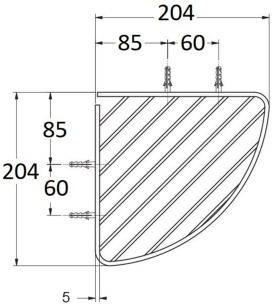

AC0ANG103

Angoliera porta oggetti

· Materiale: Ottone

AC0ANG103CR Cromo

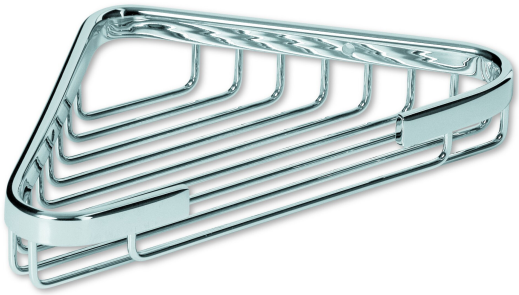

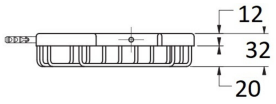

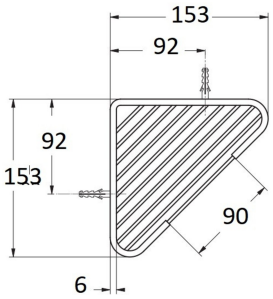

AC0ANG203

Angoliera porta oggetti

· Materiale: Ottone

· 2 piani

AC0ANG203CR Cromo



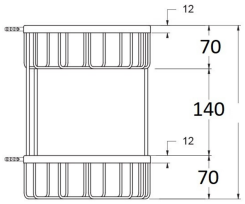

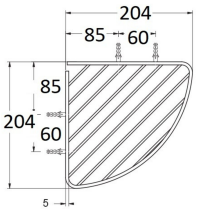

AC0ANG303

Angoliera porta oggetti

· Materiale: Ottone

· 3 piani

AC0ANG303CR Cromo



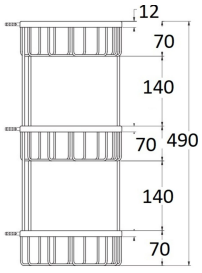

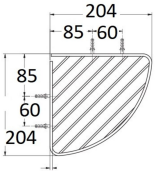


071 L:A BRUKET
TVÅL/SOAP
Vildros

AC0APP203

Porta oggetti da appendere

· Materiale: Ottone

· 2 piani

AC0APP203CR Cromo



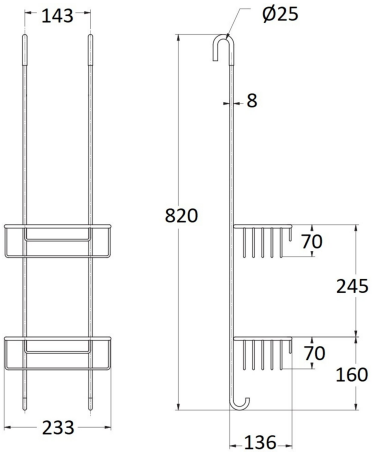

ACPIAN103

Portasalviette da pavimento

· Materiale: Ottone

· Misure: h 100 cm

ACPIAN103CR Cromo



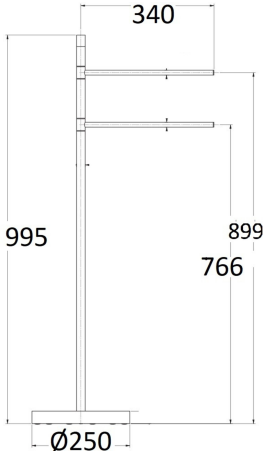

ACPIAN203

Piantana multifunzione

· Materiale: Ottone

· Misure: h 100 cm

ACPIAN203CR Cromo



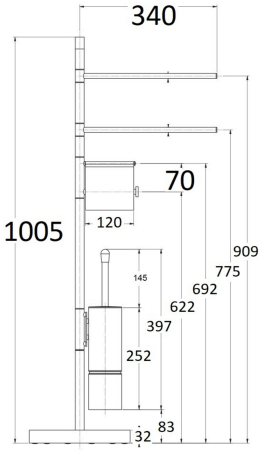

AC0MSC

Portascopino

· Materiale: Ottone, Vetro

AC0MSC003CR Cromo



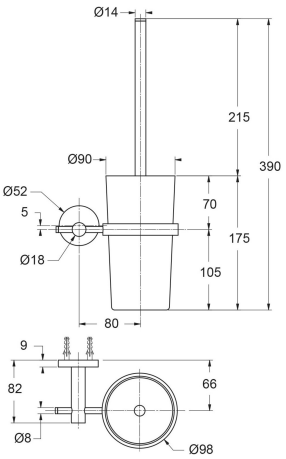

AC0PAT5LT

Pattumiera a pedale

· Materiale: Acciaio

· 5 Litri

AC0PAT5LTCR Cromo



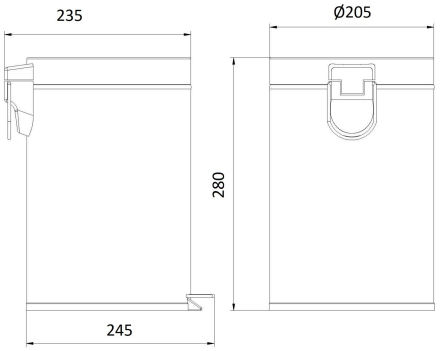

AC0GPS

Portasalviette

· Materiale: Ottone

Lunghezza 40 cm

AC0GPS003CR Cromo

Lunghezza 60 cm

AC0GPS583CR Cromo



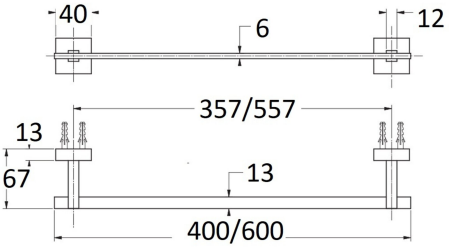

AC0GRO

Portarotolo

· Materiale: Ottone

AC0GRO003CR Cromo

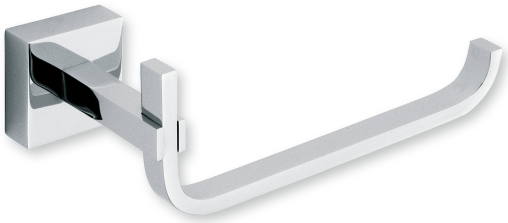

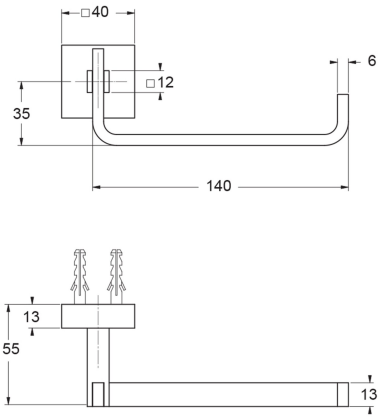

AC0GSA

Portasapone

· Materiale: Ottone, Vetro

AC0GSA003CR Cromo



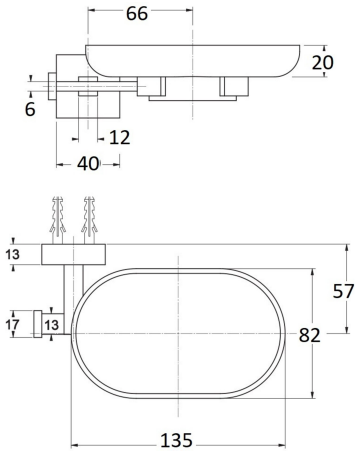

AC0GSP

Portaspazzolino

· Materiale: Ottone, Vetro

AC0GSP003CR Cromo



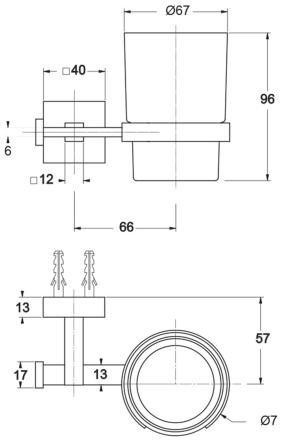

AC0GGA

Appendiabito

· Materiale: Ottone

AC0GGA003CR Cromo

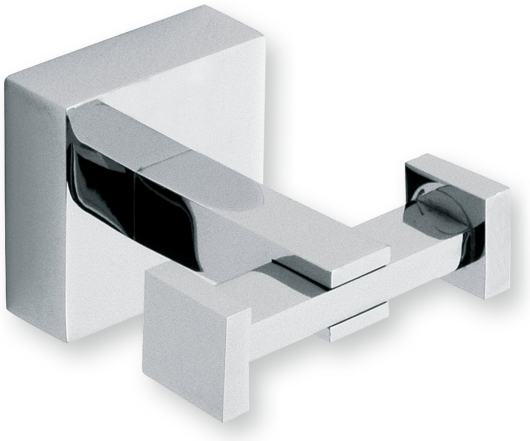

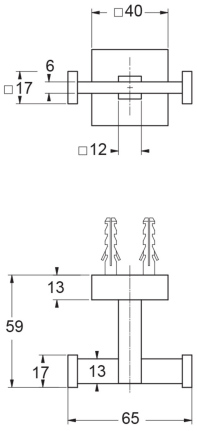

AC0GSC

Portascopino

· Materiale: Ottone, Vetro

AC0GSC003CR Cromo



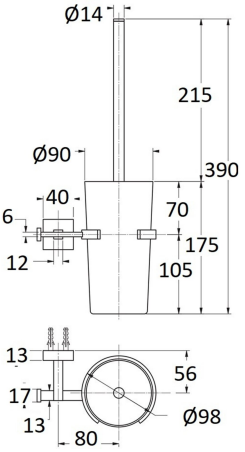



FLESSIBILI

FLDOTT



Flessibile doppia aggraffatura

· Materiale: Ottone

· 1/2″ F cono x 1/2″ F zigrinato

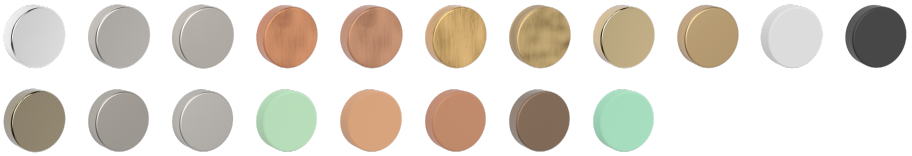

Lunghezza 60 cm

FLD068201CR	Cromo

Lunghezza 120 cm

FLD125801CR	Cromo
FLD125801NS	Nickel spazzolato
FLD125801NK	Nickel sp. opaco
FLD125801RO	Rame opaco
FLD125801RA	Rame
FLD125801OA	Bronzo
FLD125801BM	Bronzo opaco
FLD125801DO	Oro
FLD125801OS	Oro sp. opaco
FLD125801BO	Bianco opaco
FLD125801NO	Nero opaco
FLD125801CN	Cromo nero
FLD125801GS	Grafite

Lunghezza 150 cm

FLD155801CR	Cromo
FLD155801NS	Nickel spazzolato
FLD155801NK	Nickel sp. opaco
FLD155801RO	Rame opaco
FLD155801RA	Rame
FLD155801OA	Bronzo
FLD155801BM	Bronzo opaco
FLD155801DO	Oro
FLD155801OS	Oro sp. opaco
FLD155801BO	Bianco opaco
FLD155801NO	Nero opaco
FLD155801CN	Cromo nero
FLD155801GS	Grafite
FLD155801A1	Light stone
FLD155801A2	Pastel green
FLD155801A3	Terra di Siena
FLD155801A4	Timeless rust
FLD155801A5	Hot Brown
FLD155801A6	Tiffany

Lunghezza 175 cm

FLD175801CR	Cromo

Lunghezza 200 cm

FLD205801CR	Cromo
FLD205801NS	Nickel spazzolato
FLD205801RA	Rame
FLD205801OA	Bronzo
FLD205801BO	Bianco opaco
FLD205801NO	Nero opaco

FLDBOX

Flessibile doppia aggraffatura

· Materiale: Ottone
· 1/2" F cono x 1/2" F zigrinato
· Confezione: Scatola



FLD125803CR	Cromo	120 cm
FLD155803CR	Cromo	150 cm
FLD205803CR	Cromo	200 cm

FLDLUX

Flessibile doppia aggraffatura lusso

· Materiale: Ottone
· 1/2" F cono x 1/2" F zigrinato
· Confezione: Sacchetto



FLD1583P1CR	Cromo	150 cm
FLD2083P1CR	Cromo	200 cm

FLEEXT

Flessibile D/A estensibile

· Materiale: Acciaio
· 1/2" F cono x 1/2" F zigrinato
· Confezione: Scatola/Sacchetto



In sacchetto

FLE525801CR	Cromo	150 cm
FLE725801CR	Cromo	150 cm

In scatola

FLE525803CR	Cromo	150 cm

FLAANT

Flessibile doppia aggraffatura

· Materiale: Acciaio
· 1/2" F cono x 1/2" F zigrinato
· Antitorsione
· Confezione: Scatola/Sacchetto



In sacchetto

FLA125801CR	Cromo	120 cm
FLA155801CR	Cromo	150 cm
FLA205801CR	Cromo	200 cm

In scatola

FLA125803CR	Cromo	120 cm
FLA155803CR	Cromo	150 cm
FLA205803CR	Cromo	200 cm

FLDGIR

Flessibile doppia aggraffatura

· Materiale: Acciaio
· 1/2″ F cono x 15/1″ M
· Attacco girevole
· Confezione: Sacchetto



FLD126001CR	Cromo	120 cm
FLD156001CR	Cromo	150 cm
FLD206001CR	Cromo	200 cm

FLDBIG

Flessibile doppia aggraffatura

· Materiale: Acciaio
· 1/2″ F cono x 1/2″ F zigrinato
· Diametro esterno del flessibile 15 mm
· Diametro tubo interno 9 mm
· Confezione: Sacchetto



FLD151581CR	Cromo	150 cm

FLDSPC

Flessibile doppia aggraffatura

· Materiale: Acciaio
· Confezione: Sacchetto



FLD126301CR	120 cm	15/1″ M x 3/8″ F
FLD156201CR	150 cm	15/1″ M x 15/1″ M
FLD156301CR	150 cm	15/1″ M x 3/8″ F
FLD156401CR	150 cm	1/2″ F x 3/8″ F
FLD157901CR	150 cm	1/2″ F x 3/8″ M
FLD158001CR	150 cm	3/8″ M x 3/8″ M
FLD206401CR	200 cm	1/2″ F x 3/8″ F

FLNSIM

Flessibile semplice aggraffatura

· Materiale: Acciaio
· 1/2″ F zigrinato x 1/2″ F zigrinato
· Confezione: Sacchetto



FLN105501CR	Cromo	100 cm
FLN125501CR	Cromo	120 cm
FLN155501CR	Cromo	150 cm
FLN205501CR	Cromo	200 cm

FLNEAS

Flessibile semplice aggraffatura

· Materiale: Acciaio
· 1/2″ F cono x 1/2″ F zigrinato
· Confezione: Sacchetto



FLN105801CR	Cromo	100 cm
FLN125801CR	Cromo	120 cm
FLN155801CR	Cromo	150 cm
FLN205801CR	Cromo	200 cm

FLMCOU

Flessibile per cucina estraibile

· Materiale: Acciaio
· 1/2″ F x 15/1″ M
· Antitorsione
· Confezione: Sacchetto



FLM1260A1CR	Cromo	120 cm
FLM1560A1CR	Cromo	150 cm

FLMANS

Flessibile

· Materiale: Acciaio
· 1/2″ F cono x 1/2″ F
· Antitorsione
· Confezione: Sacchetto



FLM1554A1CR	Cromo	150 cm
FLM2054A1CR	Cromo	200 cm

FLVKEY

Flessibile D/A antivandalo

· Materiale: Acciaio
· 1/2″ F cono x 1/2″ F con chiave
· Confezione: Sacchetto



FLV155401CR	Cromo	150 cm

FLF

Flessibile D/A alta intensità

· Materiale: Acciaio
· 1/2″ F cono x 1/2″ F esagonale
· Confezione: Sacchetto



FLF157201CR	Cromo	150 cm

FLDZIG

Flessibile doppia aggraffatura

· Materiale: Acciaio
· 1/2″ F zigrinato x 1/2″ F zigrinato
· Confezione: Sacchetto



FLD125501CR	Cromo	120 cm
FLD155501CR	Cromo	150 cm
FLD205501CR	Cromo	200 cm

FLPRIN

Flessibile

· Materiale: PVC Rinforzato
· 1/2″ F cono x 1/2″ F cono
· Antitorsione
· Confezione: Sacchetto



FLP065601AR	Argento	60 cm
FLP125601AR	Argento	120 cm
FLP155601AR	Argento	150 cm
FLP205601AR	Argento	200 cm

FLSRIE

Flessibile

· Materiale: PVC Rinforzato
· 1/2″ F cono x 1/2″ F esagonale
· 8 fili in nylon
· Spirale metallica
· Confezione: Sacchetto



FLS125901CR	Cromo	120 cm
FLS155901CR	Cromo	150 cm
FLS205901CR	Cromo	200 cm



FLCSIL

Flessibile

· Materiale: Silicone
· Misure: 150 cm
· 1/2″ F cono x 1/2″ F
· Confezione: Sacchetto





FLC155901GG	Grigio	150 cm
FLC155901BO	Bianco opaco	150 cm
FLC155901NO	Nero opaco	150 cm

FLPCON

Flessibile

· Materiale: PVC
· 1/2″ F cono x 1/2″ F cono
· Antitorsione
· Confezione: Sacchetto





FLP065601SI	Silver	60 cm
FLP065601BO	Bianco opaco	60 cm
FLP065601NO	Nero opaco	60 cm
FLP125601SI	Silver	120 cm
FLP125601RA	Rame	120 cm
FLP125601OS	Oro sp. opaco	120 cm
FLP125601GS	Grafite	120 cm
FLP155601SI	Silver	150 cm
FLP155601RA	Rame	150 cm
FLP155601OS	Oro sp. opaco	150 cm
FLP155601BO	Bianco opaco	150 cm
FLP155601NO	Nero opaco	150 cm
FLP155601GS	Grafite	150 cm
FLP175601NO	Nero opaco	175 cm
FLP205601SI	Silver	200 cm
FLP205601BO	Bianco opaco	200 cm
FLP205601NO	Nero opaco	200 cm

FLPMET

Flessibile

· Materiale: PVC
· 1/2″ F cono x 1/2″ F
· Spirale metallica
· Confezione: Sacchetto



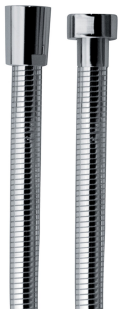

FLP155401CR	Cromo	150 cm
FLP205401CR	Cromo	200 cm

FDIDRO

Flessibile D/A per idroscopino

· Materiale: Acciaio
· 1/2″ F cono x 1/2″ F esagonale
· Interno in treccia ultraresistente
· Confezione: Sacchetto





FDIS12831CR	Cromo	120 cm
FDIS12831NS	Nickel spazzolato	120 cm
FDIS12831NO	Nero opaco	120 cm

FLYNYL

Flessibile per cucina estraibile

· Materiale: Nylon

· 1/2" F cono x 15/1" M

· Confezione: Sacchetto



FLY126001AN	Nero	120 cm
FLY156001AN	Nero	150 cm
FLY206001AN	Nero	200 cm

RI0070001

Contrappeso

· Materiale: Ferro

· Con rivestimento in plastica



RI0070001NE



17

RICAMBI PER COLONNE

DV3800

Deviatore per colonna doccia

· Materiale: Ottone

· Attacco 3/4" M x 3/4" F x 1/2" M

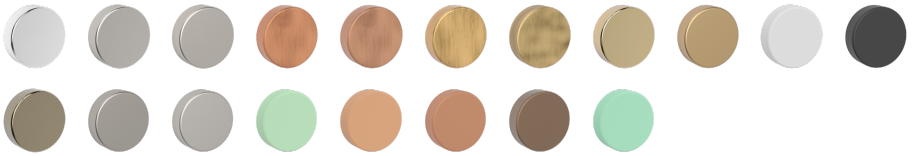



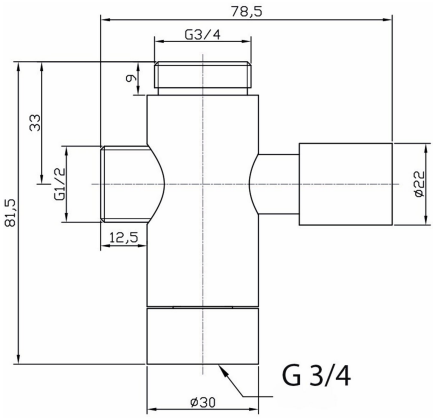

DV3800001CR	Cromo
DV3800001NS	Nickel spazzolato
DV3800001NK	Nickel sp. opaco
DV3800001RO	Rame opaco
DV3800001RA	Rame
DV3800001OA	Bronzo
DV3800001BM	Bronzo opaco
DV3800001DO	Oro
DV3800001OS	Oro sp. opaco
DV3800001BO	Bianco opaco
DV3800001NO	Nero opaco
DV3800001CN	Cromo nero
DV3800001GS	Grafite
DV3800001A1	Light stone
DV3800001A2	Pastel green
DV3800001A3	Terra di Siena
DV3800001A4	Timeless rust
DV3800001A5	Hot Brown
DV3800001A6	Tiffany

DV3815

Deviatore per colonna doccia

· Materiale: Ottone

· Attacco 3/4" M x 1/2" F x 1/2" M





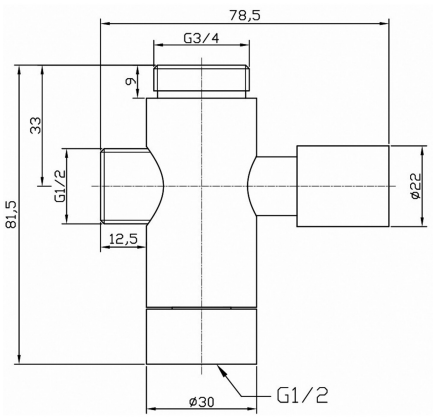

DV3815001CR	Cromo

DV3812

Deviatore per colonna doccia

· Materiale: Ottone

· Attacco 1/2"M x 1/2"F x 1/2"M

DV3812001CR	Cromo



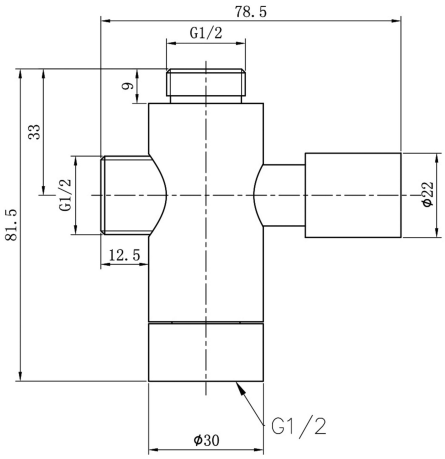

DV2515

Deviatore per colonna doccia

· Materiale: Ottone

· Attacco 3/4" M x 3/4" F x 1/2" M

DV2515003CR	Cromo
DV2515003NO	Nero opaco



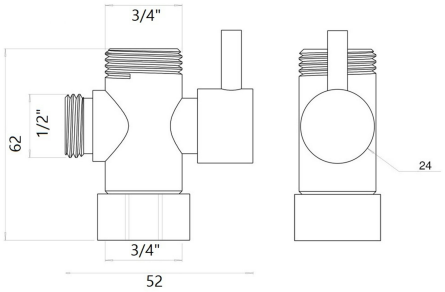

DV2136

Deviatore per colonna doccia

· Materiale: Ottone

· Attacco 3/4" M x 3/4" F x 1/2" M

DV2136003CR	Cromo
DV2136003NS	Nickel spazzolato
DV2136003RA	Rame
DV2136003OA	Bronzo
DV2136003DO	Oro



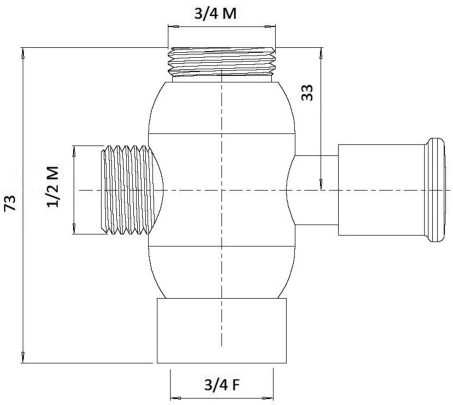

SEMM95600

Supporto scorrevole per colonna

· Materiale: Ottone
· Regolabile in profondità
· Foro Ø 24 mm
· Confezione: Sacchetto



SEMM95600CR	Cromo



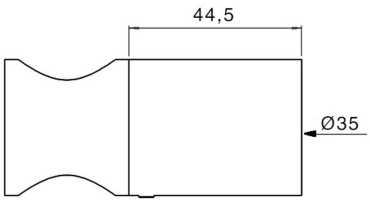

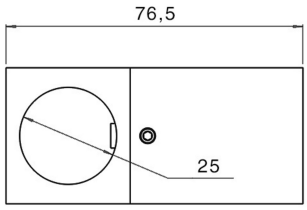

PC0000451

Supporto inferiore per colonna doccia

· Materiale: Ottone
· Con presa acqua
· Attacco 3/4" M x 1/2" F

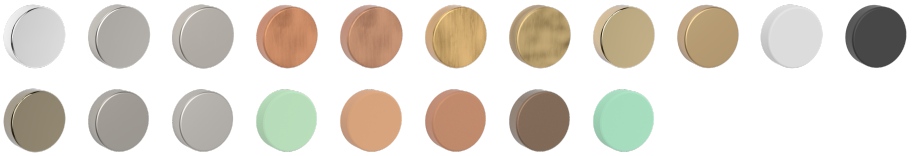

PC0000451CR	Cromo
PC0000451NS	Nickel spazzolato
PC0000451NK	Nickel sp. opaco
PC0000451RO	Rame opaco
PC0000451RA	Rame
PC0000451OA	Bronzo
PC0000451BM	Bronzo opaco
PC0000451DO	Oro
PC0000451OS	Oro sp. opaco
PC0000451BO	Bianco opaco
PC0000451NO	Nero opaco
PC0000451CN	Cromo nero
PC0000451GS	Grafite
PC0000451A1	Light stone
PC0000451A2	Pastel green
PC0000451A3	Terra di Siena
PC0000451A4	Timeless rust
PC0000451A5	Hot Brown
PC0000451A6	Tiffany

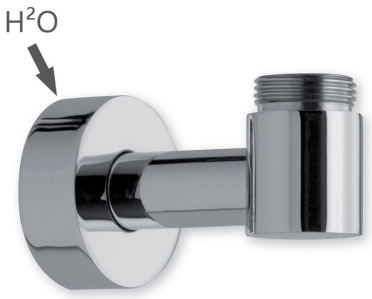

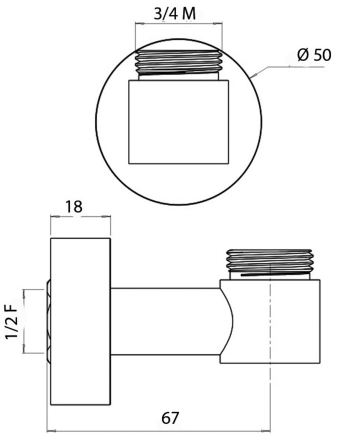

PC0000461

Supporto inferiore per colonna doccia

· Materiale: Ottone

· Attacco per flessibile

· Attacco 3/4" M x 1/2" F

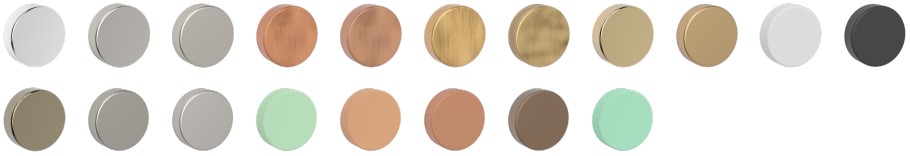

PC0000461CR	Cromo
PC0000461NS	Nickel spazzolato
PC0000461NK	Nickel sp. opaco
PC0000461RO	Rame opaco
PC0000461RA	Rame
PC0000461OA	Bronzo
PC0000461BM	Bronzo opaco
PC0000461DO	Oro
PC0000461OS	Oro sp. opaco
PC0000461BO	Bianco opaco
PC0000461NO	Nero opaco
PC0000461CN	Cromo nero
PC0000461GS	Grafite
PC0000461A1	Light stone
PC0000461A2	Pastel green
PC0000461A3	Terra di Siena
PC0000461A4	Timeless rust
PC0000461A5	Hot Brown
PC0000461A6	Tiffany

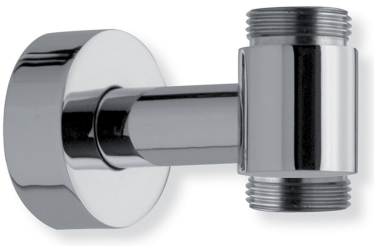

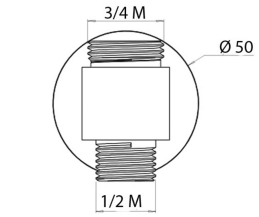

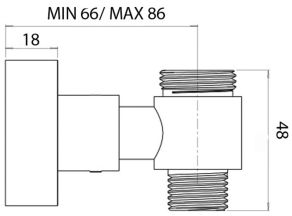

PC0000331

Supporto inferiore per colonna doccia

· Materiale: Ottone

· Con presa acqua

· Attacco 3/4" M x 1/2" F



PC0000331CR	Cromo
PC0000331NS	Nickel spazzolato
PC0000331RA	Rame
PC0000331OA	Bronzo
PC0000331DO	Oro

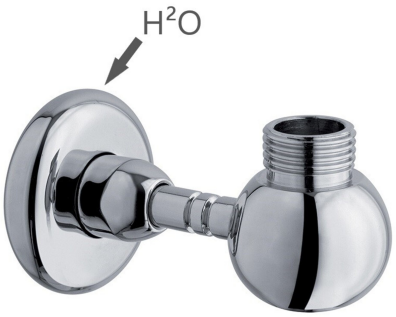

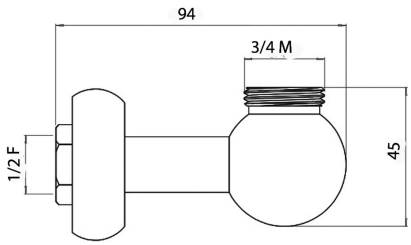

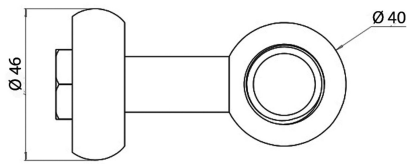

PC0000341

Supporto inferiore per colonna doccia

· Materiale: Ottone

· Attacco 3/4" M x 1/2" M

· Attacco per flessibile

PC0000341CR	Cromo
PC0000341NS	Nickel spazzolato
PC0000341RA	Rame
PC0000341OA	Bronzo
PC0000341DO	Oro



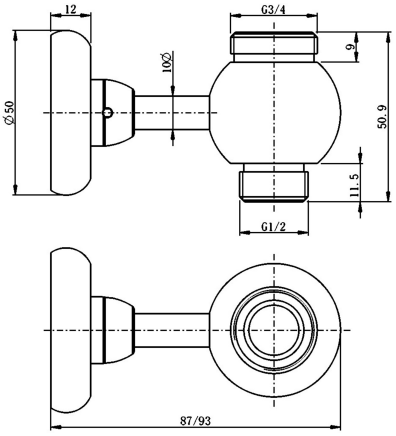

DV2151

Deviatore per colonna doccia

· Materiale: Ottone

· Attacco 3/4" F x 1/2" M

DV2151003CR	Cromo

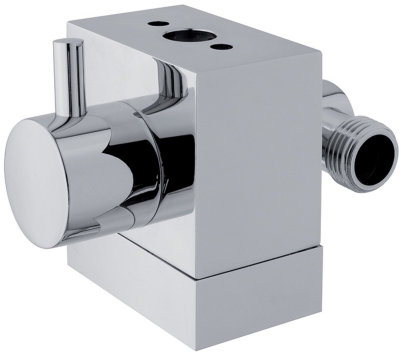

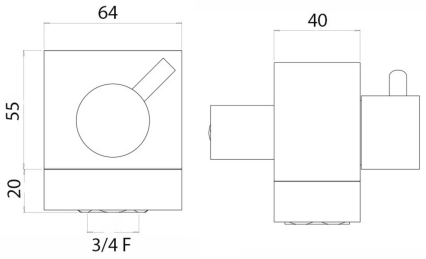

DV2156

Deviatore per colonna doccia

· Materiale: Ottone

· Attacco 3/4" F x 1/2" M

DV2156003CR	Cromo



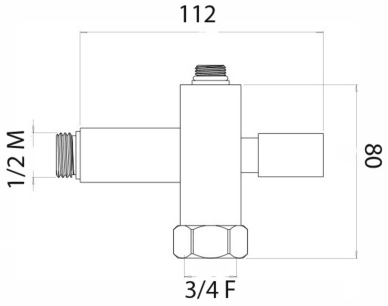

PC0000531

Supporto inferiore per colonna doccia

· Materiale: Ottone
· Attacco 1/2" M

PC0000531CR Cromo



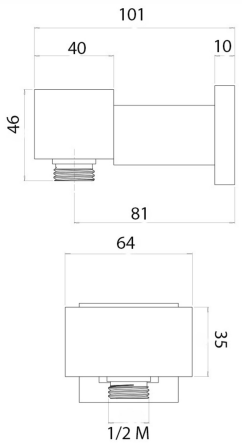

PC0000521

Supporto inferiore per colonna doccia

· Materiale: Ottone
· Attacco 1/2" M
· Con presa acqua

PC0000521CR Cromo

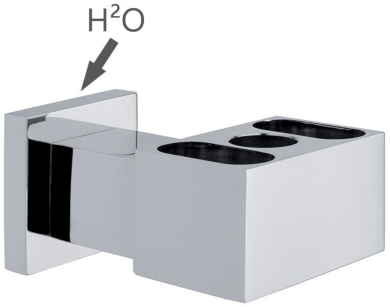

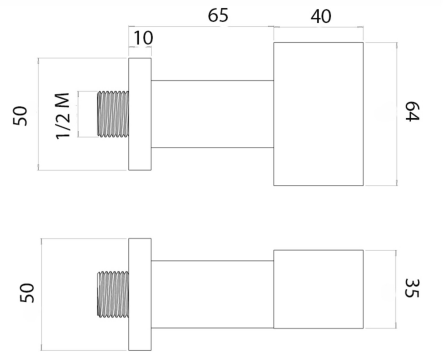

PC0000591

Supporto inferiore per colonna doccia

· Materiale: Ottone
· Attacco 3/4" M x 1/2" M
· Con presa acqua

PC0000591CR Cromo

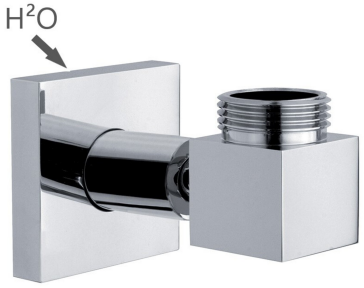

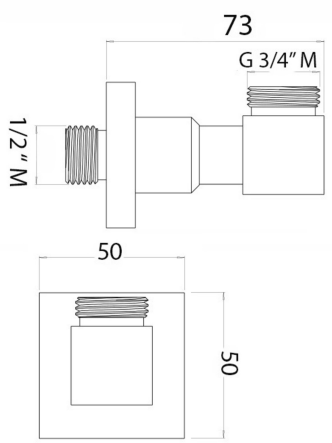

PC0000571

Supporto inferiore per colonna doccia

· Materiale: Ottone

· Attacco 3/4" M x 1/2" M

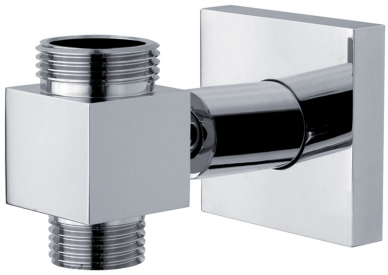

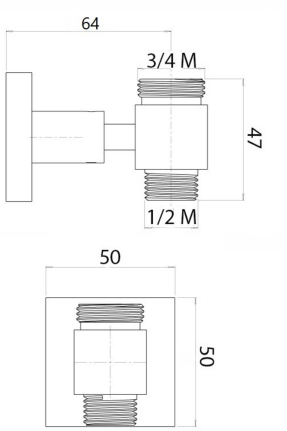

PC0000571CR	Cromo

RI00242P1

Supporto doccia scorrevole

· Materiale: Ottone

· Foro Ø 24 mm

· Con protezione cono in abs

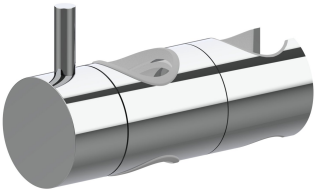

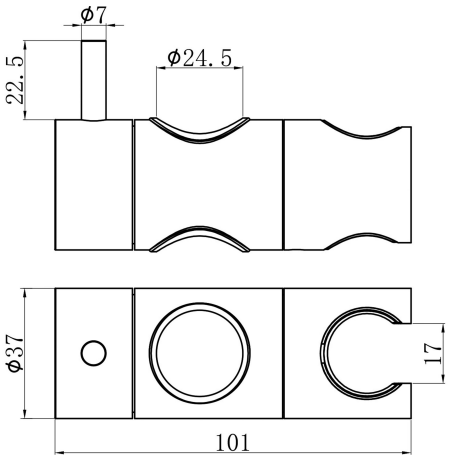

RI00242P1CR	Cromo
RI00242P1NS	Nickel spazzolato
RI00242P1NK	Nickel sp. opaco
RI00242P1RO	Rame opaco
RI00242P1RA	Rame
RI00242P1OA	Bronzo
RI00242P1BM	Bronzo opaco
RI00242P1DO	Oro
RI00242P1OS	Oro sp. opaco
RI00242P1BO	Bianco opaco
RI00242P1NO	Nero opaco
RI00242P1CN	Cromo nero
RI00242P1GS	Grafite
RI00242P1A1	Light stone
RI00242P1A2	Pastel green
RI00242P1A3	Terra di Siena
RI00242P1A4	Timeless rust
RI00242P1A5	Hot Brown
RI00242P1A6	Tiffany

RI0020561

Supporto doccia scorrevole

· Materiale: Ottone

RI0020561CR Cromo



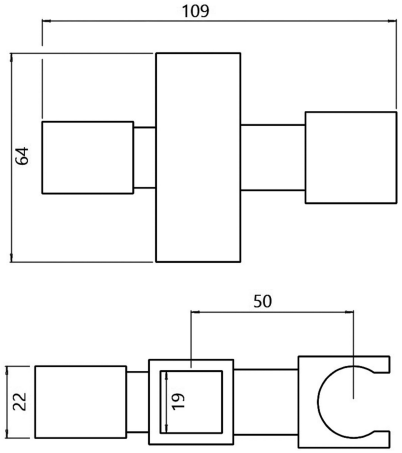

RI03018M

Supporto doccia scorrevole

· Materiale: Metallo

RI03018M1CR Cromo



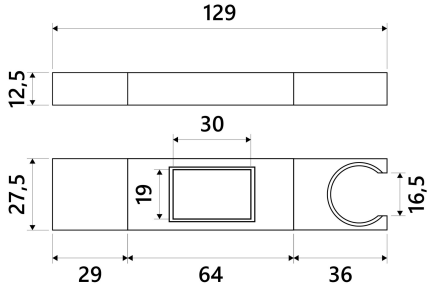

RI0030181

Supporto doccia scorrevole

· Materiale: Abs

RI0030181CR Cromo



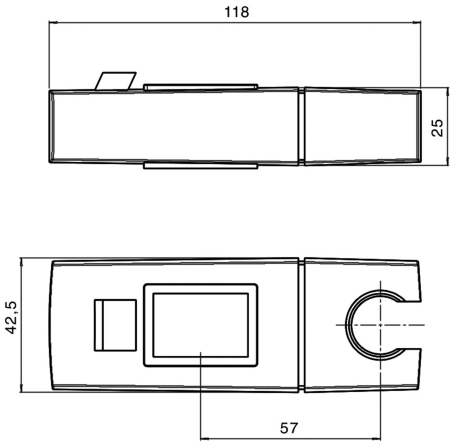

RI0030251

Supporto doccia scorrevole

· Materiale: Abs



RI0030251CR	Cromo

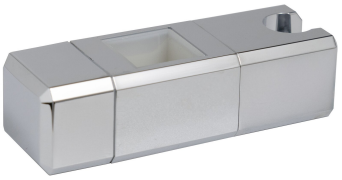

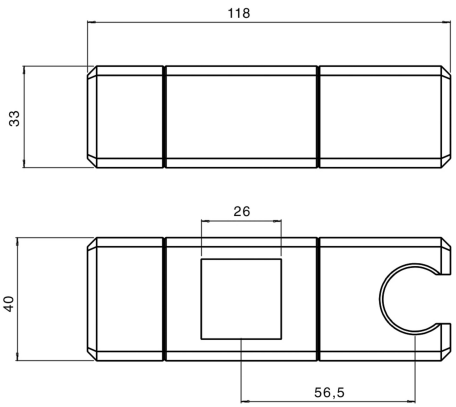

RI0024361

Supporto doccia scorrevole

· Materiale: Ottone

· Foro Ø 22 mm



RI0024361CR	Cromo
RI0024361NS	Nickel spazzolato
RI0024361RA	Rame
RI0024361OA	Bronzo
RI0024361DO	Oro



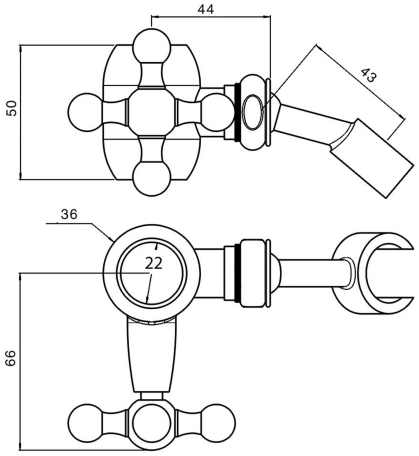

RI0044

Supporto doccia scorrevole

· Materiale: Abs



RI0022141CR	Cromo	Foro Ø 22 mm
RI0024411CR	Cromo	Foro Ø 24 mm



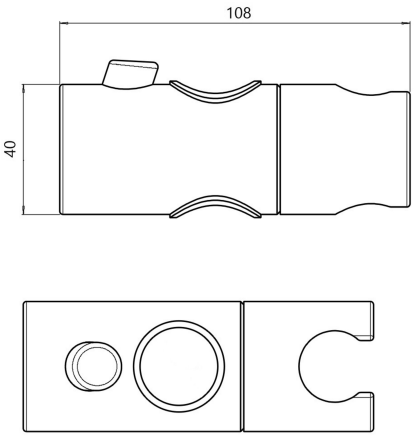

PS0240001

Portasapone

· Materiale: Abs
· Foro Ø 24 mm



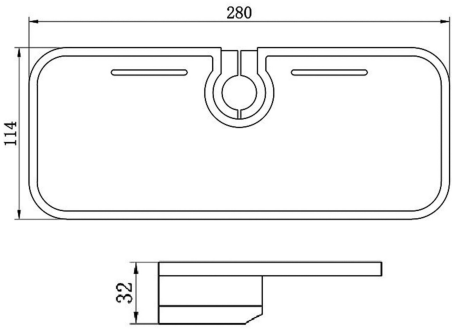

PS0240001CR Cromo

PS01037

Portasapone ovale

· Materiale: Abs
· Foro Ø 25 mm
· Riduttore per Ø 18 mm



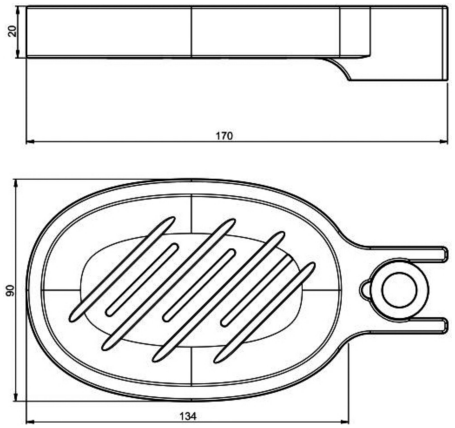

PS0103701CR Cromo



SIFONI, SCARICHI, RUBINETTI SOTTO LAVABO E RICAMBI

SI0000103

Sifone tondo da arredo

· Materiale: Ottone

· Ispezionabile

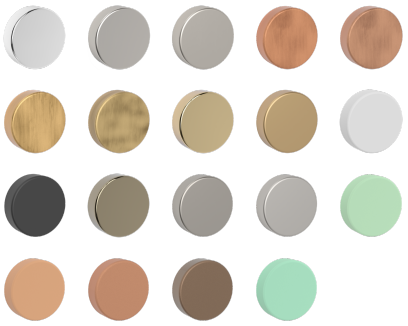

SI0000103CR	Cromo
SI0000103NS	Nickel spazzolato
SI0000103NK	Nickel sp. opaco
SI0000103RO	Rame opaco
SI0000103RA	Rame
SI0000103OA	Bronzo
SI0000103BM	Bronzo opaco
SI0000103DO	Oro
SI0000103OS	Oro sp. opaco
SI0000103BO	Bianco opaco
SI0000103NO	Nero opaco
SI0000103CN	Cromo nero
SI0000103GS	Grafite
SI0000103A1	Light stone
SI0000103A2	Pastel green
SI0000103A3	Terra di Siena
SI0000103A4	Timeless rust
SI0000103A5	Hot Brown
SI0000103A6	Tiffany



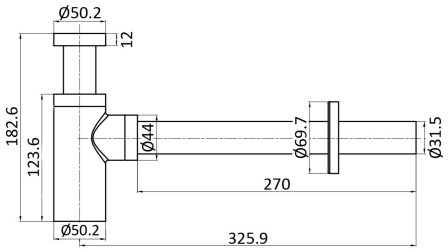

SI0000203

Sifone quadro da arredo

· Materiale: Ottone

· Spezionabile

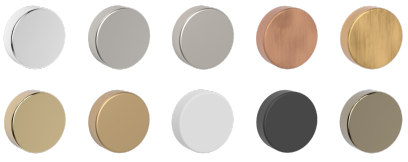

SI0000203CR	Cromo
SI0000203NS	Nickel spazzolato
SI0000203NK	Nickel sp. opaco
SI0000203RA	Rame
SI0000203OA	Bronzo
SI0000203DO	Oro
SI0000203OS	Oro sp. opaco
SI0000203BO	Bianco opaco
SI0000203NO	Nero opaco
SI0000203CN	Cromo nero



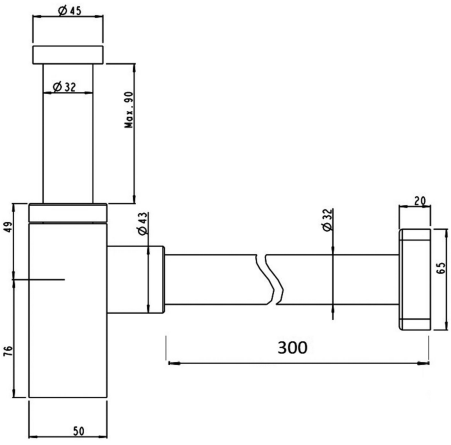

SI0000603

Sifone rotante 360°

· Materiale: Ottone

· Ispezionabile



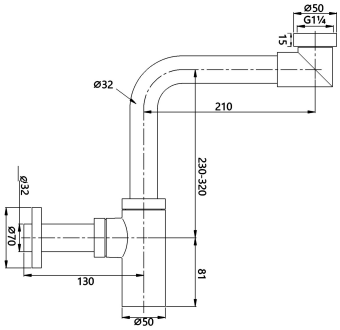



SI0000603CR	Cromo
SI0000603NS	Nickel spazzolato
SI0000603NK	Nickel sp. opaco
SI0000603RO	Rame opaco
SI0000603RA	Rame
SI0000603OA	Bronzo
SI0000603BM	Bronzo opaco
SI0000603DO	Oro
SI0000603OS	Oro sp. opaco
SI0000603BO	Bianco opaco
SI0000603NO	Nero opaco
SI0000603CN	Cromo nero
SI0000603GS	Grafite
SI0000603A1	Light stone
SI0000603A2	Pastel green
SI0000603A3	Terra di Siena
SI0000603A4	Timeless rust
SI0000603A5	Hot Brown
SI0000603A6	Tiffany

SI0000303

Sifone tondo da arredo

· Materiale: Metallo

· Ispezionabile



SI0000303CR	Cromo



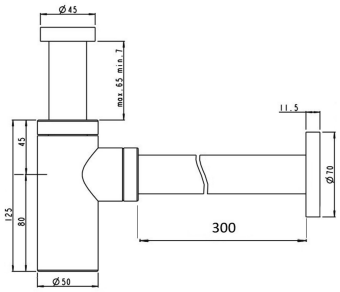

SI0000403

Sifone quadro da arredo

· Materiale: Metallo
· Ispezionabile



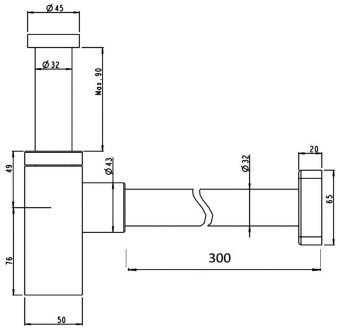

SI0000403CR Cromo

SI0000503

Sifone bidet

· Materiale: Ottone
· Ispezionabile



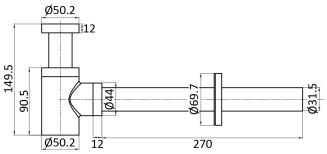

SI0000503CR Cromo

SI0000703

Sifone

· Materiale: Ottone
· Ispezionabile



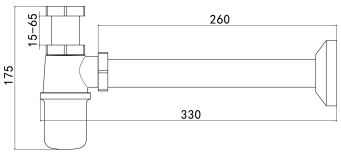

SI0000703CR Cromo

SI0000803

Sifone

· Materiale: Ottone
· Ispezionabile
· Apertura posteriore



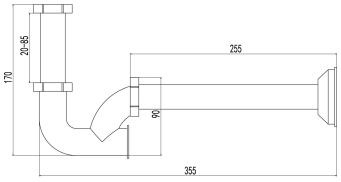

SI0000803CR Cromo

SI0000903



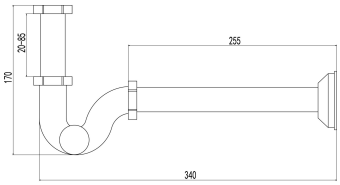

Sifone

· Materiale: Ottone
· Ispezionabile
· Apertura laterale

SI0000903CR	Cromo

RI2000



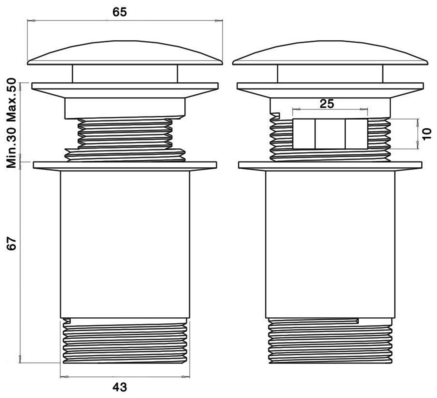

Scarico click clack

· Materiale: Ottone

· Apertura min 10 mm e max 50 mm

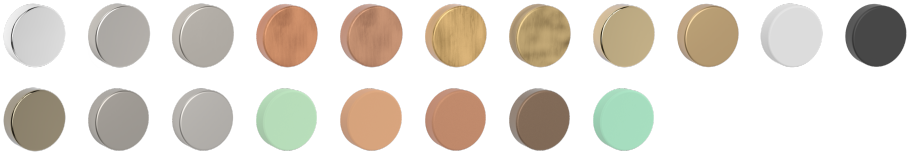

Senza troppo pieno

RISCCC101CR	Cromo
RISCCC101NS	Nickel spazzolato
RISCCC101NK	Nickel sp. opaco
RISCCC101RO	Rame opaco
RISCCC101RA	Rame
RISCCC101OA	Bronzo
RISCCC101BM	Bronzo opaco
RISCCC101DO	Oro
RISCCC101OS	Oro sp. opaco
RISCCC101BO	Bianco opaco
RISCCC101NO	Nero opaco
RISCCC101CN	Cromo nero
RISCCC101GS	Grafite
RISCCC101A1	Light stone
RISCCC101A2	Pastel green
RISCCC101A3	Terra di Siena
RISCCC101A4	Timeless rust
RISCCC101A5	Hot Brown
RISCCC101A6	Tiffany

Con troppo pieno

RISCCC201CR	Cromo
RISCCC201NS	Nickel spazzolato
RISCCC201NK	Nickel sp. opaco
RISCCC201RO	Rame opaco
RISCCC201RA	Rame
RISCCC201OA	Bronzo
RISCCC201BM	Bronzo opaco
RISCCC201DO	Oro
RISCCC201OS	Oro sp. opaco
RISCCC201BO	Bianco opaco
RISCCC201NO	Nero opaco
RISCCC201CN	Cromo nero
RISCCC201GS	Grafite
RISCCC201A1	Light stone
RISCCC201A2	Pastel green
RISCCC201A3	Terra di Siena
RISCCC201A4	Timeless rust
RISCCC201A5	Hot Brown
RISCCC201A6	Tiffany

RISCCC601

Scarico universale click clack

· Materiale: Ottone

· Corpo basso

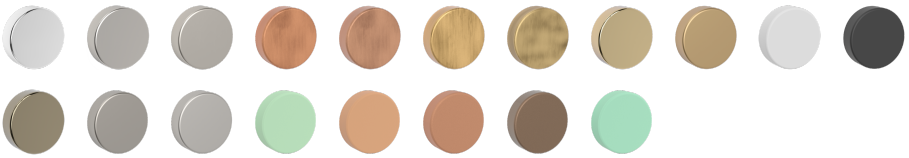

RISCCC601CR	Cromo
RISCCC601NS	Nickel spazzolato
RISCCC601NK	Nickel sp. opaco
RISCCC601RO	Rame opaco
RISCCC601RA	Rame
RISCCC601OA	Bronzo
RISCCC601BM	Bronzo opaco
RISCCC601DO	Oro
RISCCC601OS	Oro sp. opaco
RISCCC601BO	Bianco opaco
RISCCC601NO	Nero opaco
RISCCC601CN	Cromo nero
RISCCC601GS	Grafite
RISCCC601A1	Light stone
RISCCC601A2	Pastel green
RISCCC601A3	Terra di Siena
RISCCC601A4	Timeless rust
RISCCC601A5	Hot Brown
RISCCC601A6	Tiffany



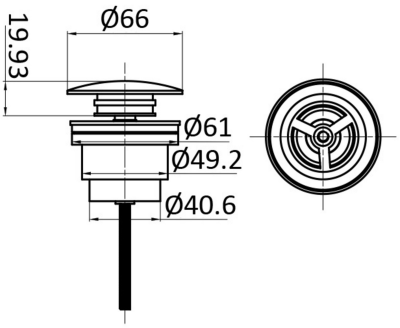

RISCCC901

Tappo click clack universale

· Materiale: Ottone

RISCCC901CR	Cromo



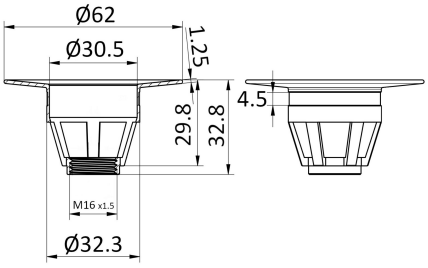

RISCFD101

Scarico libero

· Materiale: Ottone

· Apertura min 10 mm e max 50 mm

RISCFD101CR	Cromo



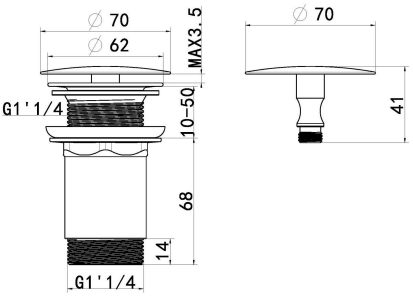

RI4000

Scarico click clack con tappo quadro

· Materiale: Ottone

· Apertura min 10 mm e max 50 mm



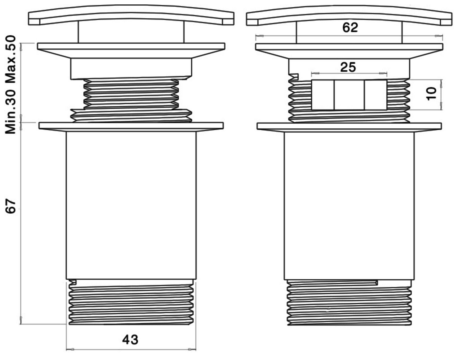

Senza troppo pieno

RISCCC401CR	Cromo

Con troppo pieno

RISCCC501CR	Cromo

RISC11

Scarico

· Materiale: Metallo

· Confezione: Sacchetto

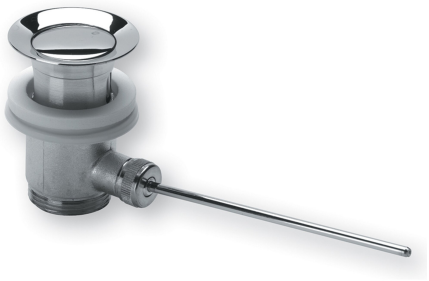

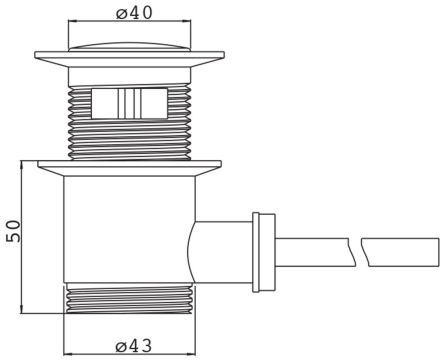

Dimensione 1 ″

RISC11111CR	Cromo

Dimensione 1″ 1/4

RISC11431CR	Cromo

TC3080

Tappo copriforo

· Materiale: Ottone

· Confezione: Sacchetto

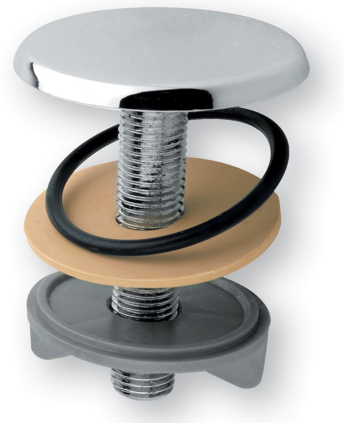

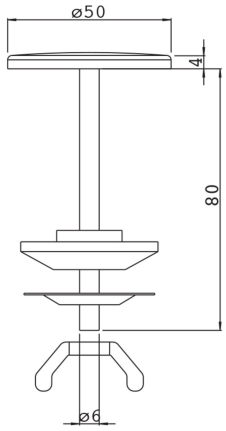

TC3080001CR	Cromo
TC3080001AB	Bianco

RU0070

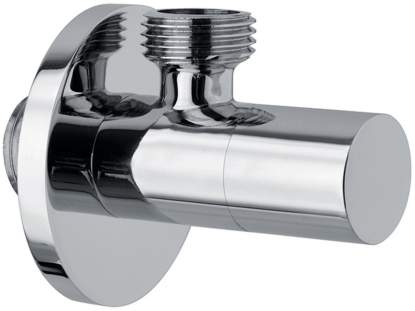

Rubinetto tondo sottolavabo

· Materiale: Ottone

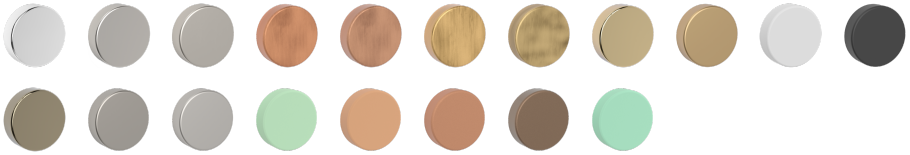

Attacco 1/2" M x 1/2" M

RU0070101CR	Cromo
RU0070101NS	Nickel spazzolato
RU0070101NK	Nickel sp. opaco
RU0070101RO	Rame opaco
RU0070101RA	Rame
RU0070101OA	Bronzo
RU0070101BM	Bronzo opaco
RU0070101DO	Oro
RU0070101OS	Oro sp. opaco
RU0070101BO	Bianco opaco
RU0070101NO	Nero opaco
RU0070101CN	Cromo nero
RU0070101GS	Grafite
RU0070101A1	Light stone
RU0070101A2	Pastel green
RU0070101A3	Terra di Siena
RU0070101A4	Timeless rust
RU0070101A5	Hot Brown
RU0070101A6	Tiffany

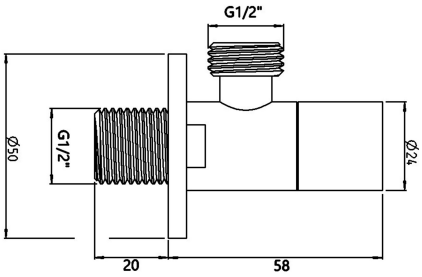

Attacco 1/2" M x 3/8" M

RU0070131CR	Cromo
RU0070131NS	Nickel spazzolato
RU0070131NK	Nickel sp. opaco
RU0070131RO	Rame opaco
RU0070131RA	Rame
RU0070131OA	Bronzo
RU0070131BM	Bronzo opaco
RU0070131DO	Oro
RU0070131OS	Oro sp. opaco
RU0070131BO	Bianco opaco
RU0070131NO	Nero opaco
RU0070131CN	Cromo nero
RU0070131GS	Grafite
RU0070131A1	Light stone
RU0070131A2	Pastel green
RU0070131A3	Terra di Siena
RU0070131A4	Timeless rust
RU0070131A5	Hot Brown
RU0070131A6	Tiffany

RU0080

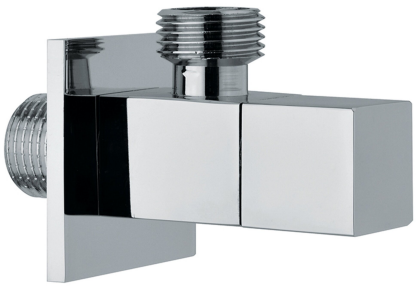

Rubinetto quadrato sottolavabo

· Materiale: Ottone

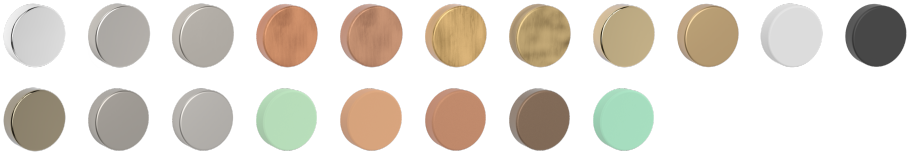

Attacco 1/2" M x 1/2" M

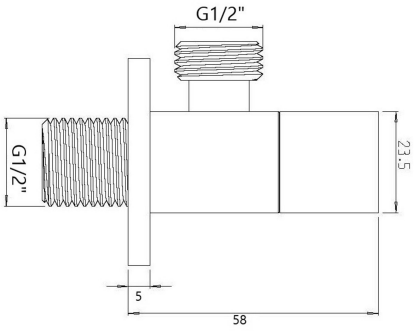

RU0080101CR	Cromo
RU0080101NS	Nickel spazzolato
RU0080101NK	Nickel sp. opaco
RU0080101RO	Rame opaco
RU0080101RA	Rame
RU0080101OA	Bronzo
RU0080101BM	Bronzo opaco
RU0080101DO	Oro
RU0080101OS	Oro sp. opaco
RU0080101BO	Bianco opaco
RU0080101NO	Nero opaco
RU0080101CN	Cromo nero
RU0080101GS	Grafite
RU0080101A1	Light stone
RU0080101A2	Pastel green
RU0080101A3	Terra di Siena
RU0080101A4	Timeless rust
RU0080101A5	Hot Brown
RU0080101A6	Tiffany

Attacco 1/2" M x 3/8" M

RU0080131CR	Cromo
RU0080131NS	Nickel spazzolato
RU0080131NK	Nickel sp. opaco
RU0080131RO	Rame opaco
RU0080131RA	Rame
RU0080131OA	Bronzo
RU0080131BM	Bronzo opaco
RU0080131DO	Oro
RU0080131OS	Oro sp. opaco
RU0080131BO	Bianco opaco
RU0080131NO	Nero opaco
RU0080131CN	Cromo nero
RU0080131GS	Grafite
RU0080131A1	Light stone
RU0080131A2	Pastel green
RU0080131A3	Terra di Siena
RU0080131A4	Timeless rust
RU0080131A5	Hot Brown
RU0080131A6	Tiffany

GRI

Griglia di scarico

· Materiale: Acciaio



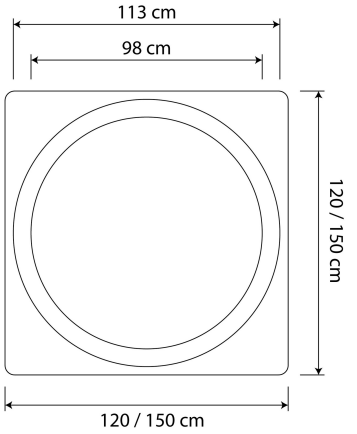

GRI121201CR	Cromo	12 cm	12 cm
GRI151501CR	Cromo	15 cm	15 cm

GRI1313P

Griglia di scarico piastrellabile

· Misure: 13 cm x 13 cm

· Materiale: Acciaio



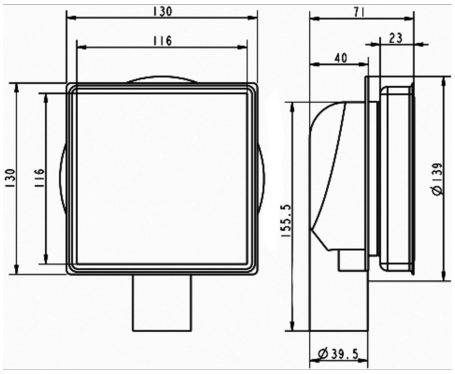

GRI1313P1CR	Cromo



PCSD40000GR

Cartuccia miscelatrice

Compatibile con: CLAI05, CLAI10, CLAI11, CLAL12, CLAI13, CLAI14, CLAI15, CLAI16, CLAI17, RU2VT0S, RU3VT0S, RU2VQ0S, RU3VQ0S.

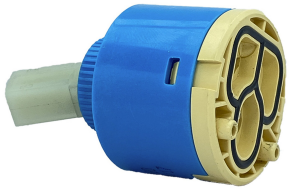

PCSD40000GR

PCSD35000GR

Cartuccia miscelatrice

Compatibile con: MX1E, MX3C, MX1Q, MX2Q, MX3Q, CL2166, CL2167.

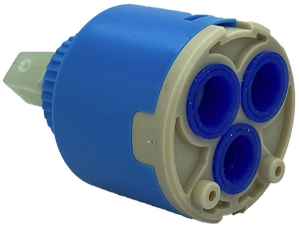

PCSD35000GR

PCRUCL9000C

Cartuccia miscelatrice progressiva

Compatibile con: CLAIL1057, CLAIL1051, CLAIL1092.



PCRUCL9000C

PCRUCLAI03C

Cartuccia miscelatrice progressiva

Compatibile con: CLAI03.



PCRUCLAI03C

PCMSRU8900C

Cartuccia miscelatrice

Compatibile con: RUIS18, RUIS19.



PCMSRU8900C

PCTM10X24NF

Cartuccia termostatica Galatron

Compatibile con: TM1A, TM1B, TM2A TM2B, TM2S, TM3A, TM3C, TM3S.



PCTM10X24NF

PCTM230VQ0C

Cartuccia termostatica Vernet

Compatibile con: TM2VT0S, TM3VT0S, TM2VQ0S, TM3VQ0S.



PCTM230VQ0C

PCTM3R5000C

Cartuccia termostatica

Compatibile con: TM3RS.



PCTM3R5000C

PCTMCLAI03C

Cartuccia termostatica

Compatibile con: CLAI03.



PCTMCLAI03C

PCTM17L52NF

Cartuccia termostatica

Compatibile con: TM4VQ, TM4VT, TM4D, TM4Q



PCTM17L52NF

PCTMQ0001GR

Cartuccia termostatica

Compatibile con: TM1Q, TM2Q, TM3Q



PCTMQ0001GR

PCTMTM3170C

Cartuccia termostatica

Compatibile con: TM3170



PCTMTM3170C

PCAC12BQ00C

Cartuccia ON/OFF

Compatibile con: TM1B, TM2B.

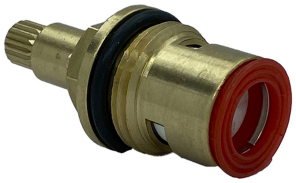

PCAC12BQ00C

PCDVQT3000C

Cartuccia deviatrice

Compatibile con: TM3C, TM3E, TM3Q, MX3C.



PCDVQT3000C

PCDVRU4000C

Cartuccia deviatrice

Compatibile con: RU2VT0S, RU2VQ0S.



PCDVRU4000C

PCDVTM3100C

Cartuccia deviatrice

Compatibile con: TM3170.



PCDVTM3100C

PCDVMX3Q00C

Cartuccia deviatrice

Compatibile con: MX3Q.



PCDVMX3Q00C

PCDVCL6600C

Cartuccia deviatrice

Compatibile con: CL2166, CL2167.



PCDVCL6600C

PCDV2VQT00C

Cartuccia deviatrice

Compatibile con: TM2VQ0S, TM2VT0S, RU2VQ0S, RU2VT0S.

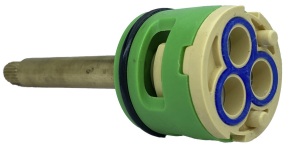

PCDV2VQT00C

PCDV3R5000C

Cartuccia deviatrice

Compatibile con: TM3R5



PCDV3R5000C

PCDV3TQ000C

Cartuccia deviatrice

Compatibile con: TM3VT0S, TM3VQ0S.



PCDV3TQ000C

PCDV4V4T00C

Cartuccia deviatrice

Compatibile con: TM4VT, TM4VQ.

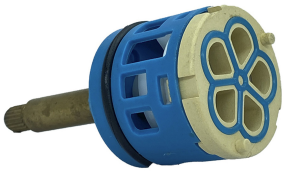

PCDV4V4T00C

PCDVCL1250C

Cartuccia deviatrice

Compatibile con: CLAL11, CLAI12, CLAI15.

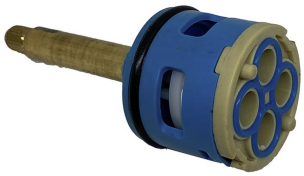

PCDVCL1250C

PCDVCL1345C

Cartuccia deviatrice

Compatibile con: CLAI05.

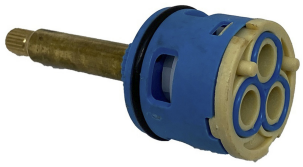

PCDVCL1345C

PCDVCL5157C

Cartuccia deviatrice

Compatibile con: CLAIL1051, CLAIL1057.



PCDVCL5157C

PCDVCL9200C

Cartuccia deviatrice

Compatibile con: CLAIL1092.



PCDVCL9200C

PCDVCLAI03C

Cartuccia deviatrice

Compatibile con: CLAI03.



PCDVCLAI03C

PCDV3VTQ00C

Cartuccia deviatrice

Compatibile con: RU3VT0S, RU3VQ0S.

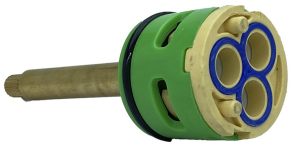

PCDV3VTQ00C

RS7070121

Rosone quadrato

· Misure: 7 cm x 7 cm



RS7070121CR

RSTO70121

Rosone tondo

· Misure: ⌀ 7 cm



RSTO70121CR

RSTO80121

Rosone tondo

· Misure: ⌀ 8 cm



RSTO80121CR

RICLAI10SDS

Membrana di ricambio soffione superiore

Compatibile con: CLAI05, CLAI10, CLAI13, CLAI14, CLAI16.

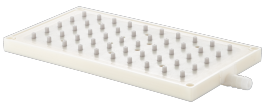

RICLAI10SDS

RICLAI15SDS

Membrana di ricambio per soffione superiore

Compatibile con: CLAL11, CLAI12, CLAI15.



RICLAI15SDS

MCARUIS18CR

Prolunga per RUIS18 da 3 cm

MCARUIS18CR

MCARUIS19CR

Prolunga per RUIS19 da 3 cm

MCARUIS19CR

KITDVRU2V35

Prolunga per deviatore da 2,5 cm

KITDVRU2V35

KITRURU2V35

Prolunga per miscelatore da 2,5 cm

KITRURU2V35

SISTEMA ESPOSITIVO

Il nostro sistema espositivo è stato progettato per consentire con la massima facilità, una efficace presentazione dei prodotti presso i punti vendita dei nostri clienti, catturando l'attenzione dell'utilizzatore finale e valorizzando le caratteristiche di ogni articolo.

I nostri espositori sono studiati per adattarsi a qualsiasi ambiente, facilitando una comunicazione visiva chiara e accattivante.

Scopri qui di seguito come il nostro sistema espositivo può trasformare il tuo punto vendita.

Espositore murale

(Pannello vuoto pre-forato)

Misura 60x105 cm
Cod. art. PANNELLO160

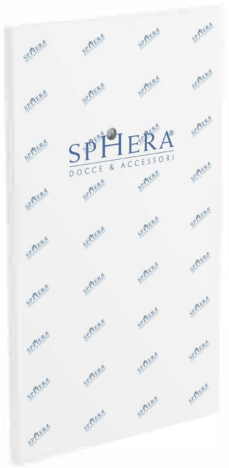

Espositore da terra

(Pannello vuoto pre-forato)

Misura 64x200 cm
Cod. art. PANNELLOCOL



I nostri espositori consentono di montare qualunque articolo standard incluso all'interno del catalogo. Al fine della corretta emissione dell'ordine, indicare il codice dell'espositore scelto (sopra riportati) e gli articoli che si vogliono presentare. Ci occuperemo di pre-forarli al fine di consentire una facile installazione dei prodotti scelti.

Espositore da banco
(comprensivo di
18 flessibili 150 cm)

Misura 43x25x24 cm
Cod. art. FLD1558ES



Espositore da banco
(comprensivo di
18 flessibili 200 cm)

Misura 43x25x24 cm
Cod. art. FLD2058ES



Espositore da banco
(comprensivo di
30 cartucce Ø35)

Misura 43x25x24 cm
Cod. art. PCSD350ES



Roll up
Misura 80x200 cm
Cod. art.
ROLLUPPVC01



Roll up
Misura 80x200 cm
Cod. art.
ROLLUPPVC02



Roll up
Misura 80x200 cm
Cod. art.
ROLLUPPVC03

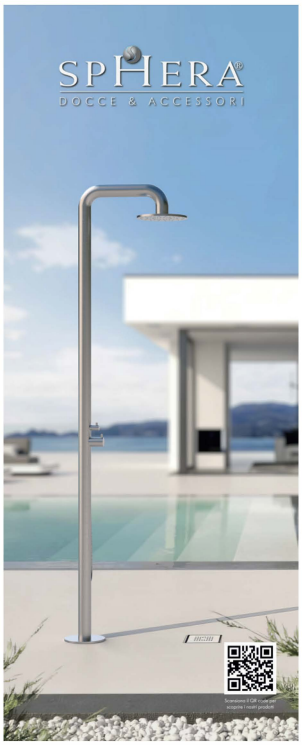

Roll up
Misura 80x200 cm
Cod. art.
ROLLUPPVC04



Campionario Colori

Cod. art. CARTELLSP23

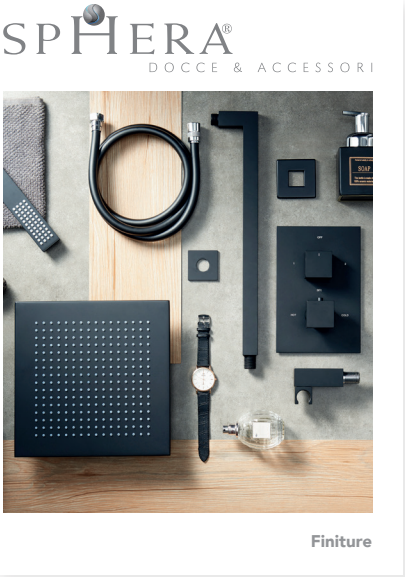

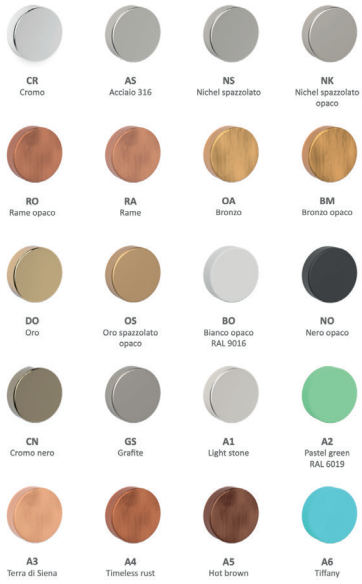

Basetta per esposizione colonne doccia

Cod. art. BAESPCL01AS

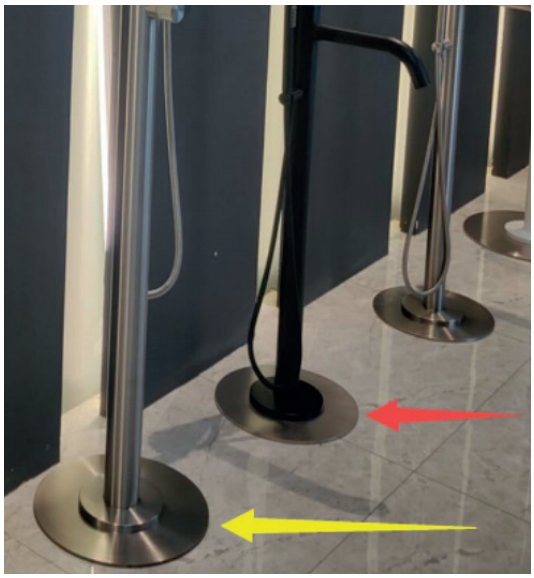

PACKAGING

Il nostro Sistema di Imballaggio oltre ad essere riciclabile, è stato progettato con la massima attenzione alle dimensioni al fine di limitare inutili sprechi.

Oltre al confezionamento Standard, disponiamo di una linea specificamente dedicata alle urgenze ed inoltre offriamo anche un servizio di personalizzazione del packaging al fine di soddisfare ogni esigenza dei nostri clienti.



Sphera s.r.l. si riserva il diritto di modificare e/o cancellare gli articoli contenuti nel presente listino prezzi/catalogo in qualsiasi momento.

Informazioni, immagini e disegni contenuti nel presente listino prezzi/catalogo sono solo a scopo informativo e non vincolante.

L'attuale listino prezzi/catalogo annulla e sostituisce qualsiasi precedente documento.

Potete visualizzare le Condizioni Generali di Vendita, i termini di Garanzia e la Cura e Manutenzione dei prodotti attraverso il seguente QR code.

SPHERA®
DOCCE & ACCESSORI

SPHERA s.r.l.

via Boggia, 45 28013 Gattico-Veruno (NO)
Tel. +39 0322 831472 - Fax +39 0322 868183
info@spheradocce.it - www.spheradocce.it

Follow **spheradocce** on