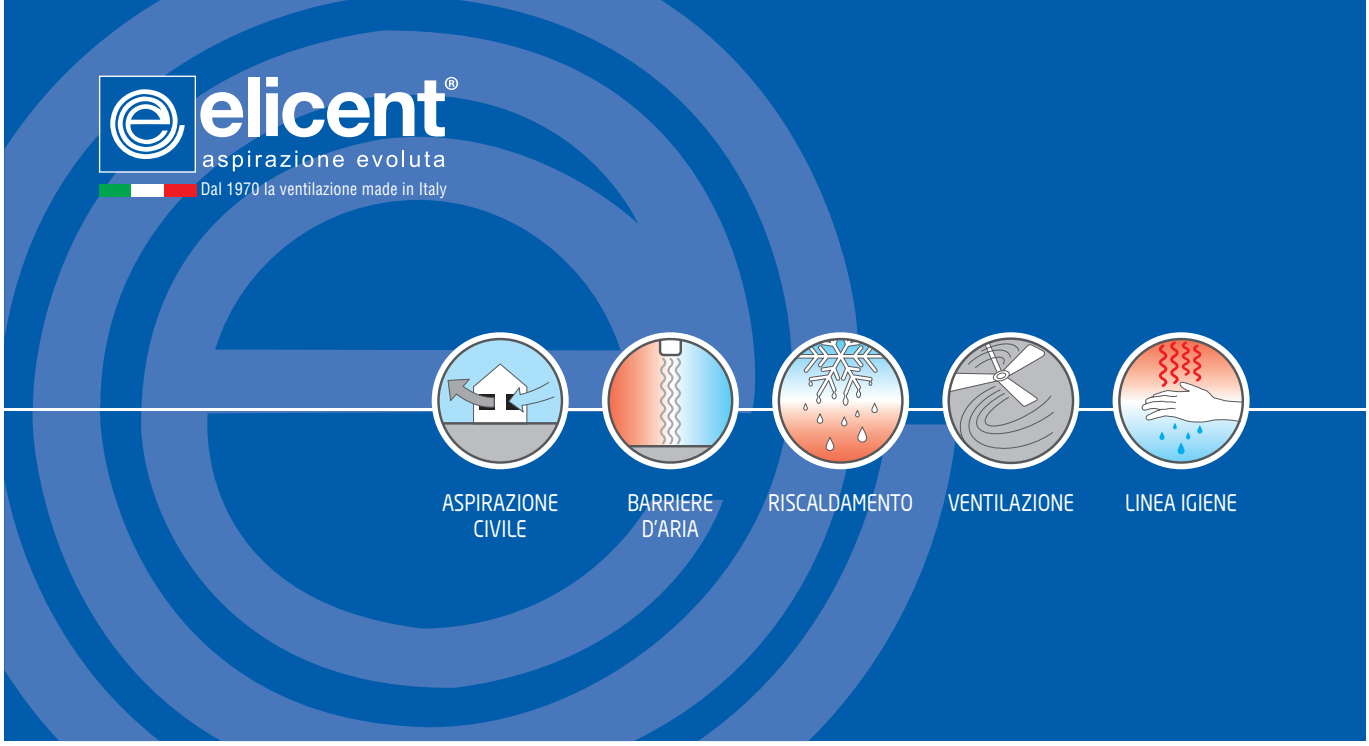

Elicent®, divisione di Maico Italia SpA, è presente da oltre 55 anni nel mercato della ventilazione con un'ampia gamma di aspiratori civili.

elicent®
aspirazione evoluta

Dal 1970 la ventilazione made in Italy

SONAR

Una storia chiara come l'aria

La qualità dell'aria che respiriamo negli ambienti confinati è un fattore essenziale della qualità della vita. Noi lavoriamo con passione da oltre 50 anni per realizzare prodotti ad alta efficienza, non semplici aspiratori ma soluzioni all'avanguardia rispettose dell'ambiente e della salute dell'Uomo.

Un marchio italiano nel mondo

I prodotti a marchio elicent sono distribuiti in 70 Paesi del mondo. In oltre 50 anni di fervida attività abbiamo acquisito la convinzione che i successi della nostra azienda sono profondamente legati alla capacità del nostro gruppo di trasmettere nel proprio operato e nelle relazioni con i clienti e partner, le qualità umane e professionali che lo distinguono: umiltà, serietà, determinazione e ottimismo sono i valori che da sempre ci guidano.

Il nostro impegno è la vostra certezza

I nostri prodotti sono certificati IMQ e la conformità del Sistema Qualità aziendale alle norme UNI EN ISO 9001 è garanzia di continua rispondenza alle esigenze del cliente. Inoltre, la produzione è sottoposta ad un controllo della qualità automatizzato durante l'assemblaggio chiamato Sonar, che garantisce il collaudo dei parametri elettrici e meccanici di ogni singolo prodotto.

Legenda della simbologia riportata nelle pagine prodotto della gamma civile:

Installazione - Sicurezza - Marcatura

	Espulsione diretta	IP...	Protezione IP Gradi di protezione elettrica e meccanica		Temperatura massima di funzionamento
	Espulsione in condotto	230 V	Alimentazione monofase		Certificazione IMQ (Marchio Italiano di Qualità)
	Classe II - Doppio isolamento: gli apparecchi non necessitano della messa a terra	400 V	Alimentazione trifase		Marcatura CE di conformità

Funzionamento Versioni

BASE
Attivazione / spegnimento tramite interruttore luce o separato.

MANUALE
Versione con interruttore a corda per l'apertura delle alette frontali e l'attivazione / spegnimento dell'apparecchio.

TIMER
Versione con timer elettronico regolabile da 3 a 25 minuti che ritarda lo spegnimento dell'apparecchio.

COMFORTIMER
Versione con timer elettronico regolabile da 3 a 25 minuti che ritarda lo spegnimento dell'apparecchio. In fase di funzionamento tramite timer, il motore gira ad una velocità più bassa.

HT - Versione con timer elettronico regolabile (3-25 minuti) e rilevatore di umidità a microprocessore regolabile da 40 a 90% di U.R. Attivazione / spegnimento tramite sensore di umidità o interruttore. Spegnimento ritardato tramite timer.

MHY SMART - Versione con rilevatore di umidità a microprocessore che permette il progressivo aumento/riduzione della velocità del motore in funzione del tasso di umidità rilevato.

P.I.R.
Versione con rilevatore di presenza ad infrarossi. Spegnimento ritardato tramite timer regolabile da 3 a 25 minuti.

SELV **12 VOLT**
Versione basso voltaggio (Norma CEI 64-8 per locali bagno)

2 V
Versione a doppia velocità con funzionamento continuo (24 ore) alla minima velocità

A **AUTOMATICO**
Versione con apertura elettrica delle alette frontali (apertura ritardata). Attivazione / spegnimento tramite interruttore luce o separato.

AR **AUTOMATICO REVERSIBILE**
Versione con apertura elettrica delle alette frontali e possibilità di inversione e regolazione del flusso d'aria tramite REGOLATORI REVERSIBILI

HT 2V
Versione a doppia velocità con timer elettronico regolabile da 3 a 25 minuti e rilevatore elettronico di umidità regolabile da 40 a 90% di U.R. Funzionamento continuo 24 ore alla minima velocità e attivazione automatica della massima velocità tramite rilevatore di umidità.

MOTORE "EC" Brushless

Scegli la versione giusta

☻ SOLUZIONE IDEALE | ✔ ADATTO | ✘ SCONSIGLIATO

TIPO DI LOCALE	BASE	MANUALE (con interruttore a cordicella)	TIMER/ COMFORTIMER	HT	MHY SMART	PIR	2 V
TOILETTE	✔	✔	☻	✔	✘	✔	✔
TOILETTE PUBBLICA	✔	✔	✔	✔	✘	☻	☻
BAGNO	✔	✔	✔	☻	☻	✘	✔
CUCINA	☻	☻	✔	✔	✔	✘	✔
LAVANDERIA	✔	✔	✔	☻	✔	✘	☻
UFFICIO	✔	✔	✔	✘	✘	✘	☻

ASPIRAZIONE CIVILE

Aspiratori elicoidali
ESPULSIONE DIRETTA

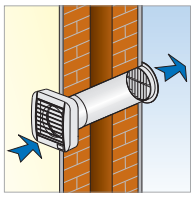
PARETE

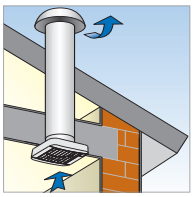
SOFFITTO

E-MAX Aspiratore universale		250
ELEGANCE Aspiratori elicoidali frontale design Espulsione diretta perimetrale		252
@-style **Performance** Linea extrapiatta		253
@-style **PIR** Con rilevatore di presenza		253
ECO LINE Griglia fissa, gravità, automatica		254
MINISTYLE Extrapiatto per ambienti molto piccoli		255
TUBO Linea da incasso a parete		255
BUILT-IN Linea da incasso a parete Grandi ambienti		256

Aspiratori elicoidali
ESPULSIONE DIRETTA

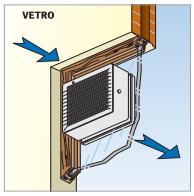

VETRO

VITRO Linea da finestra		257

Aspiratori centrifughi
ESPULSIONE IN CONDOTTO

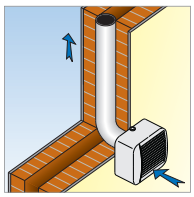
PARETE

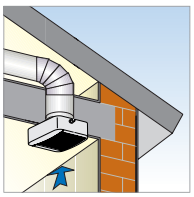
SOFFITTO

ELIX - Aspiratori centrifughi con boccaglio centrale frontale design		258
ELPREX - Aspiratori centrifughi con boccaglio angolare frontale design		259
FLUX Elico-centrifugo compatto con boccaglio centrale		260
RADIA Centrifughi professionali con boccaglio angolare		261
@ **VAPODOR** Aspiratori da incasso per bagni e WC		262

Aspiratori centrifughi
ESPULSIONE IN CONDOTTO

DA ESTERNO

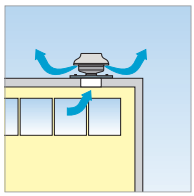

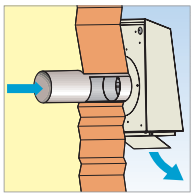

EXT Installazione esterna		264
MRF Mini-torrini centrifughi		265

Aspiratori centrifughi
ESPULSIONE IN CONDOTTO

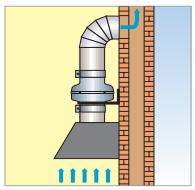

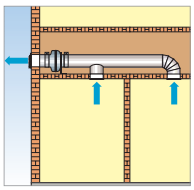

IN LINEA

AXM Aspiratori elico-centrifughi in linea		266
AXC Installazione in-linea		267
AXC TP Installazione in-linea		268

Aspiratori per cappe e attivatore per caminetti per mitigazione RADON

ELICAPPA Installazione tubo su tubo		268
TIRAFUMO Attivatore per caminetti		269
AXR Aspiratori centrifughi per la mitigazione del gas radon		270

Aspiratori rotanti su cuscinetti a sfera - CAPPELLI EOLICI

ELIAIR		271

Aspiratori EC - BASSO CONSUMO e ELEVATO RENDIMENTO

Gamma EC	**E-MAX - ELEGANCE EC - ELIX EC AXC EC - HDR EC - EXT EC - MRF EC**	273

Accessori e Ricambi - Aspirazione Civile	275
Regolatori Serie Civile	276
Tabella Abbinamenti	282

BARRIERE D'ARIA

	ELDOOR UV Barriere d'aria tangenziali Con scocca in metallo	284
	ELDOOR TZ Barriere d'aria tangenziali Media portata con scocca in metallo	284
	ELDOOR CF Barriere d'aria centrifughe Alta portata con scocca in alluminio	284

VENTILAZIONE

	SUPER POLAR HVLS Ventilatori a soffitto HVLS (High Volume Low Speed) per grandi ambienti	292
	MP800 Destraficatori di calore - Ventilazione industriale	293
	Serie PMP Elicoidali portatili ad alta efficienza	294
	Serie POLAR Smart Deluxe Ventilatore da soffitto d'arredo NOVITÀ	295
	Serie POLAR Evolution Ventilatori da soffitto reversibili	296

RISCALDAMENTO

	VOLCANO R Termoventilatori industriali	286
	VOLCANO PRO Termoventilatori industriali	286
	CALDO 500 Termoconvettore residenziale	287
	CALDO BAGNO 2000 Termoconvettore residenziale	287
	CALDO LAMP 1500 DESIGN Stufa al quarzo NOVITÀ	288
	CALDO LAMP 2000 GOLD Stufa radiante NOVITÀ	288
	CALDO LAMP 2000 FLOOR NOVITÀ	289
	CALDO TURBO 2000 TECH Termoconvettore a convezione	289
	CALDO TURBO Termoconvettore a convezione	290
	CALDO 2000 Termoconvettore a convezione	290

IGIENE

	ECOJET Asciugamani eco-veloce	298
	ECOFLOW Asciugamani eco-veloce	299
	HD300 Asciugamani antivandalo automatico o manuale	300
	HD100 Asciugamani Classico	301
	ECODRYER Asciugacapelli da parete - Antivandalo	302
	HR100 Asciugacapelli da parete	303
	ECOCLEAN Dispenser automatico igienizzante mani	304

LEGENDA

Aspiratori disponibili in versioni con motore EC Brushless

10 ASPIRAZIONE CIVILE

PRINCIPIO

L'uomo passa buona parte della sua vita in ambienti chiusi o confinati, siano essi residenziali o lavorativi.

In tali ambiti, **le condizioni di temperatura, umidità e la concentrazione di inquinanti nell'aria possono essere peggiori** rispetto a quelle dell'aria esterna, per la presenza sia di esseri viventi sia di apparecchiature in funzione all'interno dei locali.

SOLUZIONE

L'aspirazione è fondamentale per ricreare le condizioni di benessere in particolare:

- nei bagni ciechi, pubblici o privati la ventilazione forzata è prevista dalla legge 166
- nelle toilette e nei bagni in generale data la particolare funzione dell'ambiente è necessario un ricambio veloce dell'aria per l'eliminazione dell'umidità originata dall'uso di vasche, docce
- nelle cucine è utile per eliminare velocemente i fumi, gli odori, l'umidità
- in tutti i locali chiusi sia domestici, che pubblici o di lavoro nei quali è elevato il tasso di inquinamento è consigliabile per preservare la salute Aspiratori

emax

Aspiratore assiale universale Espulsione diretta

230 V IPx4 max 40°C CE

Conforme alla Direttiva ErP 2009/125/CE e al Regolamento UE 1253/2014
Classification: Unità di Ventilazione Residenziale

Descrizione

- Aspiratore assiale modulare dotato di 3 cannotti di uscita di Ø 80 / 100 / 120 mm
- Motorizzazione EC
- Disponibile con o senza griglia frontale
- Dimensioni compatte e profilo ultra-slim (33 mm)
- Dotato di un interruttore di servizio ON/OFF per una rapida e sicura connessione/disconnessione alla rete elettrica
- Funzioni smart integrate e comandabili dall'apparecchio o tramite telecomando a seconda delle versioni
- Multi-tensione 100-240 V / 50-60Hz, motore con cuscinetti comandato elettronicamente
- Frontale con indicatori luminosi a LED che indicano la modalità di ventilazione

Installazione

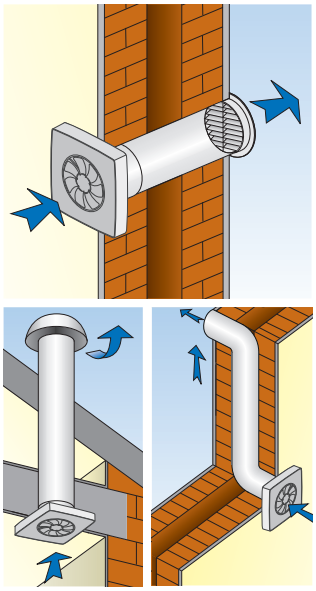

PRODOTTI

COLORE	SENZA GRIGLIA FRONTALE	CON GRIGLIA FRONTALE	MODELLO	DIAMETRO CANOTTO mm	VELOCITÀ	A	POTENZA W	PORTATA m³/h	PRESSIONE Pa	Lp@3mt dB(A)*	SENZA GRIGLIA FRONTALE € / cad.	CON GRIGLIA FRONTALE € / cad.
BIANCO	2EM1000	2EM1009	E-MAX BASE	80	max	0,034	3,6	65	50	29	180,00	180,00
				100	max	0,034	3,6	104	53	30		
NERO	2EM1020	2EM1030		120	max	0,035	3,8	129	59	28	194,50	194,50
BIANCO	2EM1001	2EM1010	E-MAX 2V DT	80	min	0,015 / 0,020	1,1 / 1,9	21 / 41	7 / 21	14 / 19	190,00	190,00
					max	0,034	3,6	65	50	29		
				100	min	0,015 / 0,020	1,1 / 1,9	33 / 67	7 / 23	14 / 20		
NERO	2EM1021	2EM1031			max	0,034	3,6	104	53	30	208,50	208,50
				120	min	0,014 / 0,020	1,1 / 1,9	41 / 81	8 / 25	14 / 17		
					max	0,035	3,8	129	59	28		
BIANCO	2EM1002	2EM1011	E-MAX MHY	80	min	0,015	1,1	21	7	14	230,00	230,00
					max	0,034	3,6	65	50	29		
				100	min	0,015	1,1	33	7	14		
NERO	2EM1022	2EM1032			max	0,034	3,6	104	53	30	250,50	250,50
				120	min	0,014	1,1	41	8	14		
					max	0,035	3,8	129	59	28		
BIANCO	2EM1003	2EM1012	E-MAX PLUS	80	min	0,015 / 0,020	1,1 / 1,9	21 / 41	7 / 21	14 / 19	240,00	240,00
					max	0,034	3,6	65	50	29		
				100	min	0,015 / 0,020	1,1 / 1,9	33 / 67	7 / 23	14 / 20		
NERO	2EM1023	2EM1033			max	0,034	3,6	104	53	30	256,90	256,90
				120	min	0,014 / 0,020	1,1 / 1,9	41 / 81	8 / 25	14 / 17		
					max	0,035	3,8	129	59	28		
BIANCO	2EM1004	2EM1013	E-MAX PLUS RC	80	min	0,015	1,1	21	7	14	300,00	300,00
					media	0,020	1,9	41	21	19		
					max	0,034	3,6	65	50	29		
				100	min	0,015	1,1	33	7	14		
					media	0,020	1,9	67	23	20		
					max	0,034	3,6	104	53	30		
NERO	2EM1024	2EM1034		120	min	0,014	1,1	41	8	14	322,90	322,90
					media	0,020	1,9	81	25	17		
					max	0,035	3,8	129	59	28		

* Pressione sonora calcolata a 3 m in campo libero. Prestazioni misurate a 230V / 50 Hz.

Versioni

BASE - On/Off tramite interruttore remoto (luce o dedicato).

2V DT - Funzionamento 24 h alla minima velocità (selezionabile tra 2 in fase di installazione). Passaggio alla massima velocità tramite interruttore remoto (luce o dedicato). La velocità massima è dotata di un timer (regolabile da 0 a 30 minuti) la cui attivazione può essere ritardata fino a 2 minuti (selezionabile in fase di installazione) in modo da evitare un funzionamento alla massima velocità non necessario o non opportuno (ore notturne ad esempio).

MHY - Funzionamento 24 h alla minima velocità (selezionabile tra 2 in fase di installazione). Passaggio alla massima velocità automaticamente o manualmente:
Automaticamente tramite l'umidostato (regolabile da 45 a 85% di Umidità Relativa). La velocità dell'apparecchio cresce/decresce in funzione del tasso di umidità rilevato oltre la soglia minima selezionata. L'apparecchio torna alla minima velocità quando l'umidità scende sotto il livello minimo selezionato e a conclusione del ciclo di funzionamento del timer (regolabile da 0 a 30 minuti).
Manualmente tramite interruttore di comando remoto (luce o dedicato). L'apparecchio passa alla velocità massima azionando l'interruttore remoto. Torna alla minima velocità dopo aver ricevuto il comando off tramite l'interruttore remoto e a conclusione del ciclo di funzionamento del timer (regolabile da 0 a 30 minuti).

PLUS - Funzionamento 24 h con velocità minima e massima entrambe regolabili.
Il funzionamento è simile a quello della versione MHY. In aggiunta, l'apparecchio è dotato della funzione DT (partenza timer ritardabile), come nella versione 2V DT.

PLUS RC - Funzionamento simile a quello della versione PLUS.
L'apparecchio è inoltre dotato di un telecomando dal quale è possibile gestire due funzioni aggiuntive:
- una velocità intermedia che si regola automaticamente in funzione delle velocità minima e massima selezionate.
- una modalità SLEEP MODE che esclude il timer e l'umidostato per un periodo di 8 ore al fine di prevenire un qualsiasi disturbo notturno.

ACCESSORI E RICAMBI / pag. 275
REGOLATORI E TABELLA ABBINAMENTI / pag. 276 - 282

emax

Aspiratore assiale universale Espulsione diretta

Dimensioni (mm)

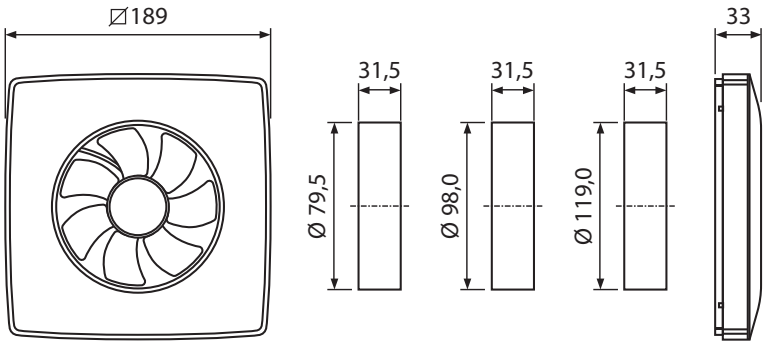

Design Ottimizzato

TELECOMANDO
IN DOTAZIONE
CON LA VERSIONE
emax PLUS RC

TELECOMANDO
IN DOTAZIONE
CON LA VERSIONE
emax PLUS RC NERO

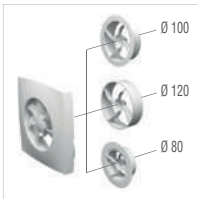

CANNOTTI DI USCITA INTERCAMBIABILI

emax è fornito con 3 cannotti di uscita di ø 80, 100 e 120 mm, intercambiabili e sostituibili con un semplice click, per un'installazione semplice e veloce su ogni tipo di condotto standard.

VENTOLA SILENZIOSA E AD ALTA EFFICIENZA

Il design aerodinamico avanzato della ventola, dotata anche di guarnizione antivibrante, combina elevata capacità d'estrazione e livelli sonori bassissimi (tra 15 e 29 dBA).

GRUPPO MOTORE-VENTOLA STACCABILE

La piastra di fissaggio è progettata per consentire una connessione semplice e veloce che non necessiti dell'uso di strumenti, sia per l'installazione sia per le operazioni di pulizia e manutenzione.

FUNZIONI AVANZATE

emax è dotato di diverse funzioni avanzate che permettono un funzionamento ottimizzato e un elevato risparmio energetico.

INTERRUTTORE DI SERVIZIO INTEGRATO

emax è dotato di un interruttore di servizio a bordo macchina per facilitare la manutenzione ordinaria.

EFFICIENZA OTTIMIZZATA

I cannotti di uscita di e-max sono provvisti di deflettori ottimizzati in fase di progettazione tramite l'analisi CFD (Computational Fluid Dynamic) a garanzia della migliore efficienza.

ELEGANCE

Aspiratori elicoidali Linea design Espulsione diretta perimetrale

230 V IPx4 max 40°C CE

Conforme alla Direttiva Erp 2009/125/CE e al Regolamento UE 1253/2014.
Classifica: Unità di Ventilazione Residenziale.

Con frontale liscio e aspirazione perimetrale

Descrizione
- Per espulsione diretta o in brevi condotti
- Chiusura a farfalla posteriore per evitare il rientro dell'aria ad apparecchio spento

Disponibile in versioni:
Base, Comfort Timer, MHY Smart, 2V, Pull Cord, Motore EC
Funzionamento versioni: far riferimento alla legenda di pag. 246

Funzionamento versioni EC

EC 2V - Funzionamento continuo (24 ore) con velocità minima selezionabile. Attivazione della velocità massima tramite comando remoto.
EC 2V DT - Funzionamento continuo (24 ore) con velocità minima selezionabile. Attivazione della velocità massima tramite comando remoto. La velocità massima è dotata di un timer (regolabile fino a 30 minuti). Tramite la funzione DT, è possibile impostare una partenza ritardata del timer di 2 minuti: in questo caso l'apparecchio funzionerà alla velocità massima solo nel caso il comando remoto rimanga attivato per più di 2 minuti.
EC 2V HDT - Funzionamento continuo (24 ore) con velocità minima selezionabile. Attivazione della velocità massima in automatico o manualmente:
- **automaticamente** tramite igrostato (regolabile da 40 a 90% di U.R.). Ritorno automatico alla minima velocità quando l'umidità scende sotto la soglia pre-impostata e una volta concluso il ciclo di funzionamento del timer (regolabile fino a 30 minuti).
- **manualmente** tramite comando remoto. Ritorno automatico alla velocità minima alla fine del ciclo di funzionamento del timer (regolabile fino a 30 minuti). Tramite la funzione DT, è possibile impostare una partenza ritardata del timer di 2 minuti: in questo caso l'apparecchio funzionerà alla velocità massima solo nel caso il comando remoto rimanga attivato per più di 2 minuti.
EC 2V LV 12V - Versione SELV basso voltaggio. Funzionamento come versione EC 2V.
EC 2V DT LV 12 V - Versione SELV basso voltaggio. Funzionamento come versione EC 2V DT.
EC 2V HDT LV 12 V - Versione SELV basso voltaggio. Funzionamento come versione EC 2V HDT.

PRODOTTI

Codice	Modello	m³/h	Pa	W	dB (A)*	€ / cad.
2EL0000	ELEGANCE 100	90	41	14	31,4	81,00
2EL2500	ELEGANCE 120	165	54	15	36,7	108,00
2EL5000	ELEGANCE 150	315	70	25	43,9	207,00
2EL0002	ELEGANCE 100 COMFORT TIMER	90 / 58	41 / 21	14 / 6	31,4 / 27,4	138,00
2EL2502	ELEGANCE 120 COMFORT TIMER	165 / 103	54 / 20	15 / 8	36,7 / 28,4	160,00
2EL5002	ELEGANCE 150 COMFORT TIMER	315 / 182	70 / 15	25 / 13	43,9 / 29,5	250,00
2EL0003	ELEGANCE 100 MHY SMART	90	41	14,00	31,4	186,00
2EL2503	ELEGANCE 120 MHY SMART	165	54	15,00	36,7	204,00
2EL5003	ELEGANCE 150 MHY SMART	315	70	25,00	43,9	345,00
2EL0004	ELEGANCE 100 2V	90 / 27	41 / 5	14 / 2,5	31,4 / 16,0	111,00
2EL2504	ELEGANCE 120 2V	165 / 34	54 / 3	15 / 2	36,7 / 18,0	141,00
2EL5004	ELEGANCE 150 2V	31,5 / 33	70 / 3	25 / 2	43,9 / 18,0	264,00
2EL0005	ELEGANCE 100 PULL-CORD	90	41	14	31,4	93,00
2EL2505	ELEGANCE 120 PULL-CORD	165	54	15	36,7	123,00
2EL5005	ELEGANCE 150 PULL-CORD	315	70	25	43,9	240,00
2EL0062	ELEGANCE 100 EC 2V	97 / 49 / 30	34 / 10 / 4	3,5 / 0,8 / 0,5	32 / 16 / 15	117,00
2EL0061	ELEGANCE 100 EC DT 2V	97 / 49 / 30	34 / 10 / 4	3,5 / 0,8 / 0,5	32 / 16 / 15	123,00
2EL0063	ELEGANCE 100 EC HDT 2V	97 / 49 / 30	34 / 10 / 4	3,5 / 0,8 / 0,5	32 / 16 / 15	129,00
2EL0085	ELEGANCE 100 EC 2V 12V	81 / 49 / 30	24 / 10 / 4	2 / 0,8 / 0,5	32 / 16 / 15	336,00
2EL0086	ELEGANCE 100 EC DT 2V 12V	81 / 49 / 30	24 / 10 / 4	2 / 0,8 / 0,5	32 / 16 / 15	357,00
2EL0087	ELEGANCE 100 EC HT DT 2V 12V	81 / 49 / 30	24 / 10 / 4	2 / 0,8 / 0,5	32 / 16 / 15	363,00

* Pressione sonora a 3 metri

Dimensioni (mm)

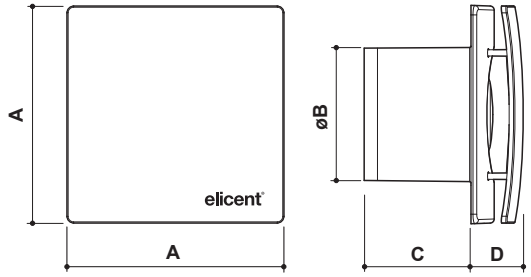

ELEGANCE	A	ØB	C	D	PESO (kg)*
100	160	98	80	38	0,9
120	180	119	91	44	1,1
150	200	149	105	56	1,3

* Pesi indicativi

Installazioni

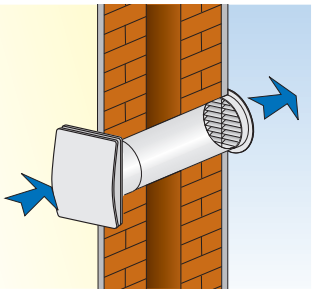
A PARETE

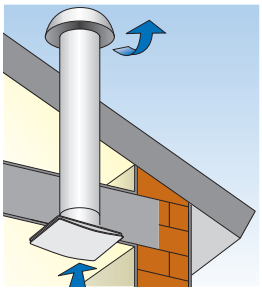
A SOFFITTO

ACCESSORI E RICAMBI / pag. 275
REGOLATORI E TABELLA ABBINAMENTI / pag. 276 - 282

e-style

Aspiratori elicoidali extrapiatti

230 V | IPx4 | max 40°C | CE

Conforme alla Direttiva Erp 2009/125/CE e al Regolamento UE 1253/2014.
Classifica: Unità di Ventilazione Residenziale.

Descrizione

- Adatti per espulsione diretta o in brevi condotti
- Gamma completa diametri 90 - 100 - 120 - 150 mm
- Chiusura a farfalla posteriore per evitare il rientro dell'aria ad apparecchio spento (Diam. 100 - 120 - 150 mm)
- Disponibili con frontale cromato (montato o come accessorio)
- Frontali di spessore contenuto (17mm)

Disponibile in versioni:
Base, Timer, Umidostato HT, P.I.R., SELV (12 V a.c.), con frontale cromato
Funzionamento versioni: far riferimento alla legenda di pag. 246

Frontale cromato

E-Style PIR con sensore miniaturizzato

PRODOTTI

Codice	Modello	m³/h	Pa	W	dB (A)*	€ / cad.
2MU7800	E-STYLE 90 P	80	23	10	30,1	57,00
2MU7069	E-STYLE 100 P	95	42	14	31,4	63,00
2MU7269	E-STYLE 120 P	165	55	15	36,7	87,00
2MU7569	E-STYLE 150 P	315	71	25	43,9	165,00
2MU7801	E-STYLE 90 P TIMER	81	23	10	30,1	99,00
2MU7070	E-STYLE 100 P TIMER	90	41	14	31,4	105,00
2MU7270	E-STYLE 120 P TIMER	165	54	15	36,7	126,00
2MU7570	E-STYLE 150 P TIMER	315	70	25	43,9	210,00
2MU7802	E-STYLE 90 P HT	81	23	10	30,1	159,00
2MU7071	E-STYLE 100 P HT	90	41	14	31,4	159,00
2MU7271	E-STYLE 120 P HT	165	54	15	36,7	174,00
2MU7571	E-STYLE 150 P HT	315	70	25	43,9	264,00
2MU7026	E-STYLE 100 SELV	90	32	10	31,4	72,00
2MU7226	E-STYLE 120 SELV	165	55	13	36,7	111,00
2MU7027	E-STYLE 100 SELV TIMER	90	31	10	31,4	153,00
2MU7227	E-STYLE 120 SELV TIMER	165	54	13	36,7	174,00
2MU7803	E-STYLE 90 P CROMATO	81	23	10	30,1	81,00
2MU7072	E-STYLE 100 P CROMATO	90	41	14	31,4	81,00
2MU7272	E-STYLE 120 P CROMATO	165	54	15	36,7	102,00
2MU7572	E-STYLE 150 P CROMATO	315	70	25	43,9	183,00
2MU7804	E-STYLE 90 P TIMER CROMATO	81	23	10	30,1	111,00
2MU7073	E-STYLE 100 P TIMER CROMATO	90	41	14	31,4	117,00
2MU7273	E-STYLE 120 P TIMER CROMATO	165	54	15	36,7	141,00
2MU7573	E-STYLE 150 P TIMER CROMATO	315	70	25	43,9	234,00
2MU7805	E-STYLE 90 P HT CROMATO	81	23	10	30,1	174,00
2MU7074	E-STYLE 100 P HT CROMATO	90	41	14	31,4	174,00
2MU7274	E-STYLE 120 P HT CROMATO	165	54	15	36,7	198,00
2MU7574	E-STYLE 150 P HT CROMATO	315	70	25	43,9	291,00
2MU7025	E-STYLE 100 P.I.R.	90	42	14	31,4	174,00
2MU7225	E-STYLE 120 P.I.R.	165	55	15	36,7	198,00

* Pressione sonora a 3 metri

Dimensioni (mm)

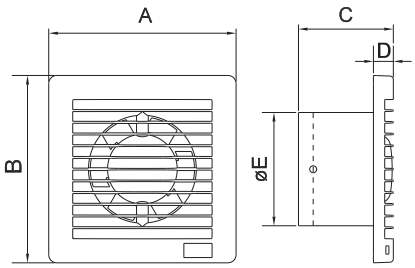

E-STYLE	A	B	C	D	EØ	kg*
90	160	160	81	17	92	0,4
100	160	160	95	17	98	0,4
120	180	180	101	18	119	0,6
150	200	200	119	22	149	1,0

* Pesi indicativi

Installazioni

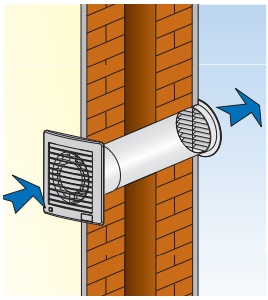

A PARETE

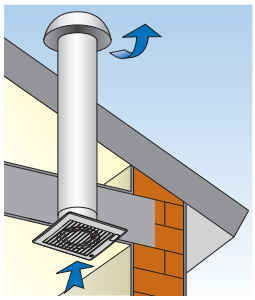

A SOFFITTO

P.I.R.

ACCESSORI E RICAMBI / pag. 275
REGOLATORI E TABELLA ABBINAMENTI / pag. 276 - 282

ECO LINE

Aspiratori elicoidali

230 V | IPX4 | max 40°C | CE

Conforme alla Direttiva Erp 2009/125/CE e al Regolamento UE 1253/2014.
Classifica: Unità di Ventilazione Residenziale.

Descrizione
- Installabili a parete, soffitto e finestra (con kit vetro)

Disponibile in versioni:
Base, Timer, Umidostato HT.
Funzionamento versioni: far riferimento alla legenda di pag. 246

Installazioni

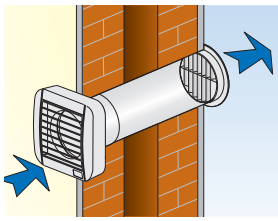

PARETE

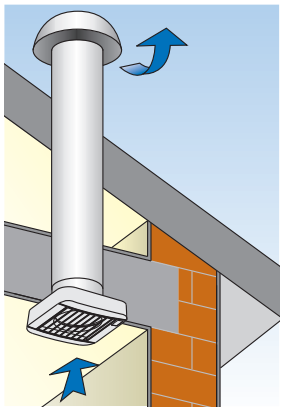

SOFFITTO

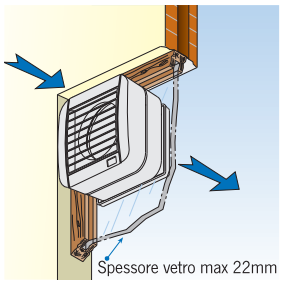

FINESTRA (con kit vetro)

PRODOTTI

Codice	Modello	Griglia	m³/h	Pa	W	dB (A)*	€ / cad.
2MU6000	ECO 100 GF	FISSA	90	26	11	39	**63,00**
2MU6200	ECO 120 GF	FISSA	170	39	15	42	**81,00**
2MU6500	ECO 150 GF	FISSA	320	69	25	49	**168,00**
2MU6003	ECO 100 GF TIMER	FISSA	90	26	11	39	**102,00**
2MU6203	ECO 120 GF TIMER	FISSA	170	39	15	42	**123,00**
2MU6503	ECO 150 GF TIMER	FISSA	320	69	25	49	**210,00**
2MU6006	ECO 100 GF HT	FISSA	90	26	11	39	**156,00**
2MU6206	ECO 120 GF HT	FISSA	170	39	15	42	**180,00**
2MU6506	ECO 150 GF HT	FISSA	320	69	25	49	**276,00**
2MU6001	ECO 100 GG	GRAVITÀ	80	26	11	39	**69,00**
2MU6201	ECO 120 GG	GRAVITÀ	155	39	15	42	**87,00**
2MU6501	ECO 150 GG	GRAVITÀ	290	69	25	49	**174,00**
2MU6004	ECO 100 GG TIMER	GRAVITÀ	80	26	11	39	**102,00**
2MU6204	ECO 120 GG TIMER	GRAVITÀ	155	39	15	42	**123,00**
2MU6504	ECO 150 GG TIMER	GRAVITÀ	290	69	25	49	**216,00**
2MU6007	ECO 100 GG HT	GRAVITÀ	80	26	11	39	**156,00**
2MU6207	ECO 120 GG HT	GRAVITÀ	155	39	15	42	**183,00**
2MU6507	ECO 150 GG HT	GRAVITÀ	290	69	25	49	**276,00**
2MU6002	ECO 100 A	ELETTRICA	90	26	13	39	**108,00**
2MU6202	ECO 120 A	ELETTRICA	170	39	15	42	**141,00**
2MU6502	ECO 150 A	ELETTRICA	320	69	25	49	**210,00**
2MU6005	ECO 100 A TIMER	ELETTRICA	90	26	13	39	**135,00**
2MU6205	ECO 120 A TIMER	ELETTRICA	170	39	15	42	**192,00**
2MU6505	ECO 150 A TIMER	ELETTRICA	320	69	25	49	**231,00**
2MU6008	ECO 100 A HT	ELETTRICA	90	26	13	39	**243,00**
2MU6208	ECO 120 A HT	ELETTRICA	170	39	15	42	**216,00**
2MU6508	ECO 150 A HT	ELETTRICA	320	69	25	49	**288,00**

* Pressione sonora a 3 metri

Dimensioni (mm)

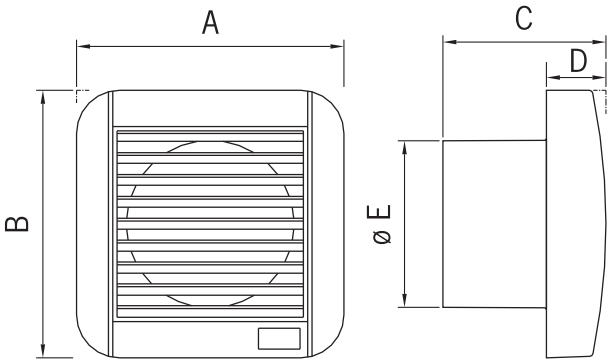

ECO LINE	A	B	C	D	E	PESO (kg)*
100 GF	155	155	92	35	97	0,5
120 GF	180	180	121	51	119	0,8
150 GF	209	209	137	52	149	1,2
100 GG	155	155	92	35	97	0,5
120 GG	180	180	121	51	119	0,8
150 GG	209	209	137	52	149	1,2
100 A	155	155	101	44	97	0,6
120 A	180	180	121	51	119	0,8
150 A	209	209	137	52	149	1,2

* Pesi indicativi

ACCESSORI E RICAMBI / pag. 275
REGOLATORI E TABELLA ABBINAMENTI / pag. 276 - 282

MINISTYLE

Piccoli aspiratori elicoidali extrapiatti

PRODOTTI

Codice	Modello	m³/h	Pa	W	dB (A)*	€ / cad.
2MI4000	MINISTYLE	90	26	11	39	**60,00**
2MI4001	MINISTYLE TIMER	90	26	11	39	**93,00**

* Pressione sonora a 3 metri

230 V IPX2 max 40°C CE

Conforme alla Direttiva Erp 2009/125/CE e al Regolamento UE 1253/2014.
Classifica: Unità di Ventilazione Residenziale.

Descrizione
- Installazione a parete o soffitto
- Frontale di spessore contenuto

Disponibile in versioni:
Base e Timer.
Funzionamento versioni: far riferimento alla legenda di pag. 246

Dimensioni (mm)

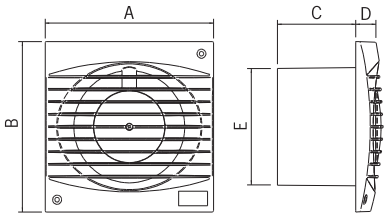

TIPO	A	B	C	D	E	kg*
MINISTYLE	140	140	68	17	98	0,5

* Pesi indicativi

Installazioni

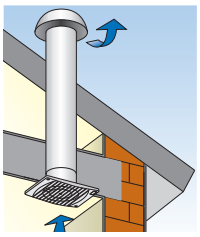
SOFFITTO

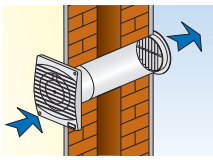
PARETE

ACCESSORI E RICAMBI / pag. 277
REGOLATORI E TABELLA ABBINAMENTI / pag. 278 - 284

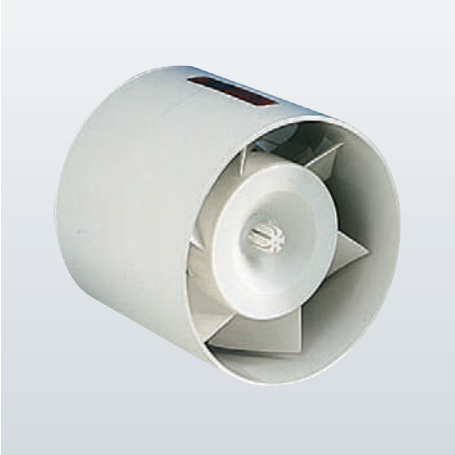

TUBO

Aspiratori elicoidali da incasso

PRODOTTI

Codice	Modello	m³/h	Pa	W	dB (A)	€ / cad.
2TU1011	TUBO 100	90	25	11	38	**51,00**
2TU1020	TUBO 120	180	35	15	44	**65,00**
2TU1501	TUBO 150	320	69	40	51	**132,00**
2TU1010	TUBO 100 TIMER	90	25	11	38	**88,00**
2TU1021	TUBO 120 TIMER	180	35	15	44	**100,00**
2TU1508	TUBO 150 TIMER	320	69	40	51	**181,00**

230 V IPX2 max 40°C CE

Conforme alla Direttiva Erp 2009/125/CE e al Regolamento UE 327/2011.
Classifica: FAN.

Descrizione
- Installazione da incasso in parete o soffitto per estrazione o immissione d'aria nei locali
- Abbinati alle nostre griglie permettono soluzioni estetiche particolarmente gradevoli ed adeguate all'arredamento dei locali
- Utilizzabili come convogliatori d'aria nei locali adiacenti

Disponibile in versioni:
Base e Timer.
Funzionamento versioni: far riferimento alla legenda di pag. 246

Dimensioni (mm)

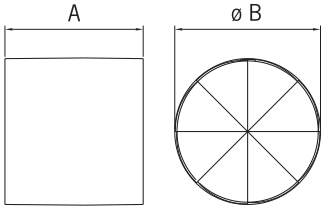

TUBO	A	Ø B	PESO (kg)*
100	92	97	0,4
120	97	119	0,6
150	125	151	0,8

* Pesi indicativi

Installazioni

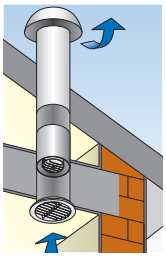
SOFFITTO

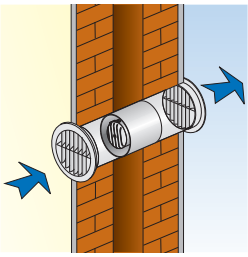
PARETE

ACCESSORI E RICAMBI / pag. 275
REGOLATORI E TABELLA ABBINAMENTI / pag. 276 - 282

BUILT-IN

Aspiratori elicoidali da incasso reversibili

PRODOTTI

Codice	Modello	m³/h	Pa	W	dB (A)**	€ / cad.
2VI2200	BUILT-IN 9	*740 / 480	46 / 35	46	48	**558,00**
2VI2400	BUILT-IN 12	*1.630 / 850	75 / 48	106	58	**681,00**
2VI2201	BUILT-IN 9 LC	*600 / 374	42 / 35	29	48	**582,00**

*Estrazione/Immissione
**Pressione sonora a 3 metri

230 V IPX4 max 40°C

Conforme alla Direttiva Erp 2009/125/CE e al Regolamento UE 327/2011.
Classifica: FAN.

Descrizione

- **Reversibili** per espulsione/immissione diretta
- Installazione da incasso totale a parete
- Griglia di copertura interna ed esterna di spessore contenuto
- Cassetta a murare in lamiera zincata rinforzata, di tipo telescopico che si adatta allo spessore delle paretiunificata per entrambi i modelli
- Alette interne ad apertura automatica elettrica

Dimensioni (mm)

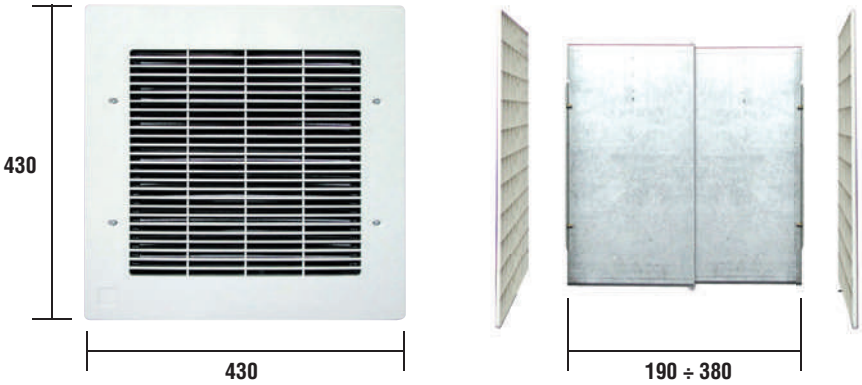

Installazioni

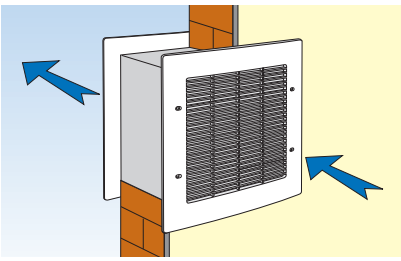

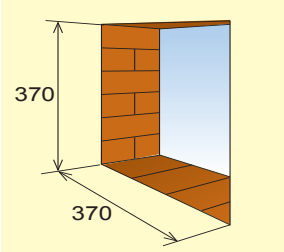

ACCESSORI E RICAMBI / pag. 275
REGOLATORI E TABELLA ABBINAMENTI / pag. 276 - 282

VITRO

Aspiratori elicoidali da finestra

PRODOTTI

Codice	Modello	m³/h	Pa	W	dB (A)**	€ / cad.
2VI0672	VITRO 6/150 - MANUALE	200	36	24	40	**159,00**
2VI0673	VITRO 6/150 - AUTOMATICO	200	36	28	40	**210,00**
2VI0670	VITRO 6/150 - POTENZIATO MANUALE	300	74	40	48	**165,00**
2VI0671	VITRO 6/150 - POTENZIATO AUTOMATICO	300	74	40	48	**216,00**
2VI0970	VITRO 9/230 - MANUALE	700	55	43	50	**333,00**
2VI0972	VITRO 9/230 - AUTOMATICO REVERSIBILE	*700 / 400	55	46	50	**363,00**
2VI1271	VITRO 12/300 - AUTOMATICO REVERSIBILE	*1.400 / 800	83	84	59	**531,00**
2VI0988	VITRO 9/230 LC - MANUALE	600	42	29	50	**297,00**
2VI0989	VITRO 9/230 LC - AUTOMATICO REVERSIBILE	*600 / 374	*42/35	29	50	**309,00**

*Estrazione/Immissione
**Pressione sonora a 3 metri

230 V | max 40°C | IPx4

Conforme alla Direttiva Erp 2009/125/CE e al Regolamento UE 327/2011.
Classifica: FAN.

Descrizione
- Per espulsione diretta all'esterno
- Installazione a vetro
- Accessori per installazione a doppio vetro, doppia finestra e muro

Disponibile in versioni:
Manuale, Automatico, Automatico / Reversibile
Funzionamento versioni: far riferimento alla legenda di pag. 246

Dimensioni (mm)

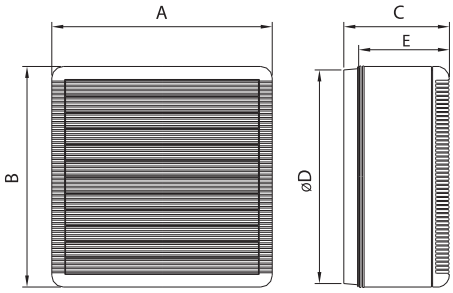

VITRO	A	B	C	Ø D	E	PESO (kg)*
6/150	195	195	126	184÷188	102	1,7
9/230	287	287	138	254÷258	122	3,5
12/300	364	364	162	324÷329	137	5

* Pesi indicativi

Installazioni

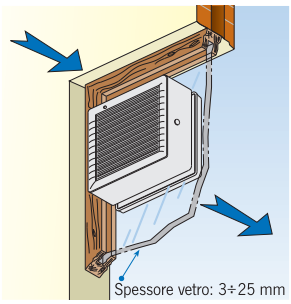

VETRO

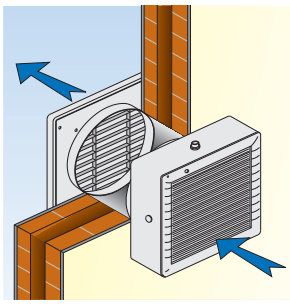
MURO

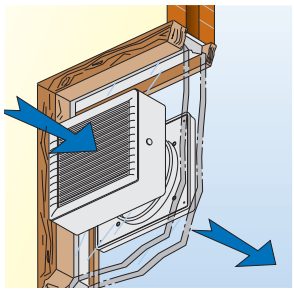
DOPPIO VETRO

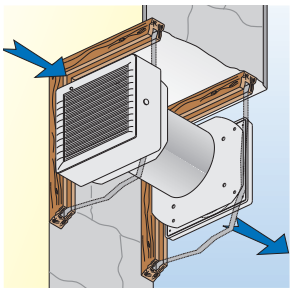
DOPPIA FINESTRA

ACCESSORI E RICAMBI / pag. 275
REGOLATORI E TABELLA ABBINAMENTI / pag. 276 - 282

ELIX

Aspiratore centrifugo con boccaglio centrale

PRODOTTI

Codice	Modello	Ø Tubo	m³/h	Pa	W	dB (A)*	€ / cad.
2EV1000	ELIX 100	100	97	151	29	42	159,00
2EV1007	ELIX 100 PULL CORD	100	97	151	29	42	183,00
2EV1001	ELIX 100 TIMER	100	97	151	29	42	216,00
2EV1002	ELIX 100 COMFORTIMER	100	97 / 54	151 / 116	29 / 14	42 / 23	246,00
2EV1004	ELIX 100 MHY Smart	100	97	151	29	42	270,00
2EV1043	ELIX 100 EC 2V	100	100 / 46 / 32	200 / 44 / 23	15 / 24 / 1,,6	37 / 18 / 16	225,00
2EV1040	ELIX 100 EC 2V DT	100	100 / 46 / 32	200 / 44 / 23	15 / 24 / 1,,6	37 / 18 / 16	255,00
2EV1045	ELIX 100 EC 2V HDT	100	100 / 46 / 32	200 / 44 / 23	15 / 24 / 1,,6	37 / 18 / 16	288,00

*Pressione sonora a 3 metri

2FL0005	FILTRO ELIX	19,00

230 V IPx4 max 40°C CE

Conforme alla Direttiva Erp 2009/125/CE e al Regolamento UE 1253/2014.
Classifica: Unità di Ventilazione Residenziale.

Con frontale liscio e aspirazione perimetrale

Descrizione
- Per espulsione in condotto
- Boccaglio d'uscita posteriore in posizione centrale
- Chiusura a farfalla posteriore per evitare il rientro dell'aria ad apparecchio spento
- Filtro a scorrimento lavabile
- Motore con cuscinetti Long Life

Disponibile in versioni:
Base, Pull Cord, Timer, Comfortimer, MHY Smart, Motore EC brushless.
Funzionamento versioni: far riferimento alla legenda di pag. 246

Funzionamento versioni EC
EC 2V - Funzionamento continuo (24 ore) con velocità minima selezionabile. Attivazione della velocità massima tramite comando remoto.
EC 2V DT - Funzionamento continuo (24 ore) con velocità minima selezionabile. Attivazione della velocità massima tramite comando remoto. La velocità massima è dotata di un timer (regolabile fino a 30 minuti). Tramite la funzione DT, è possibile impostare una partenza ritardata del timer di 2 minuti: in questo caso l'apparecchio funzionerà alla velocità massima solo nel caso il comando remoto rimanga attivato per più di 2 minuti.
EC 2V HDT - Funzionamento continuo (24 ore) con velocità minima selezionabile. Attivazione della velocità massima in automatico o manualmente:
- **automaticamente** tramite igrostato (regolabile da 40 a 90% di U.R.). Ritorno automatico alla minima velocità quando l'umidità scende sotto la soglia pre-impostata e una volta concluso il ciclo di funzionamento del timer (regolabile fino a 30 minuti).
- **manualmente** tramite comando remoto. Ritorno automatico alla velocità minima alla fine del ciclo di funzionamento del timer (regolabile fino a 30 minuti). Tramite la funzione DT, è possibile impostare una partenza ritardata del timer di 2 minuti: in questo caso l'apparecchio funzionerà alla velocità massima solo nel caso il comando remoto rimanga attivato per più di 2 minuti.

Dimensioni (mm)

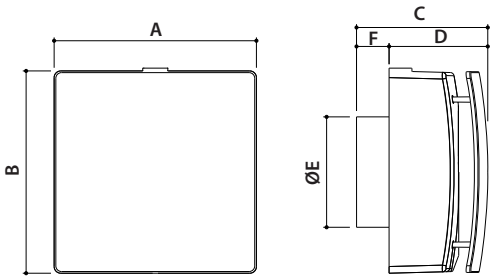

ELIX	A	B	C	D	ØE	F	PESO (kg)*
100	180	180	116	87	99	29	2,6

* Pesi indicativi

Installazioni

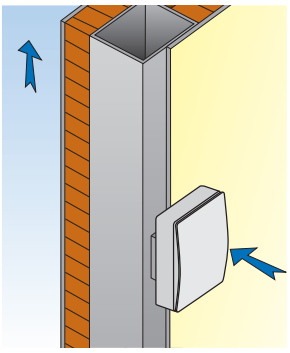
CANALIZZAZIONE MULTIPLA

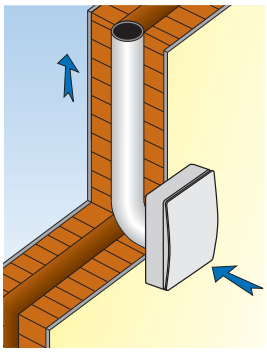
CANALIZZAZIONE SINGOLA

ACCESSORI E RICAMBI / pag. 275
REGOLATORI E TABELLA ABBINAMENTI / pag. 276 - 282

ELPREX

Aspiratore centrifugo con boccaglio angolare

PRODOTTI

Codice	Modello	Ø Tubo	m³/h	Pa	W	dB (A)	€ / cad.
2EP1010	ELPREX 100	100	221	208	29	41	**252,00**
2EP1014	ELPREX 100 - PULL CORD	100	221	208	29	41	**300,00**
2EP1011	ELPREX 100 - TIMER	100	221	208	29	41	**300,00**
2EP1012	ELPREX 100 - COMFORTIMER	100	221 / 36	208 / 18	29 / 16	41 / 6	**471,00**
2EP1013	ELPREX 100 - MHY Smart	100	221	208	29	41	**549,00**
2EP1015	ELPREX 100 - 2V	100	221 / 36	208 / 18	29 / 16	41 / 6	**351,00**
2EP1016	ELPREX 100 - 2VHT	100	221 / 36	208 / 18	29 / 16	41 / 6	**483,00**
2SV0110	KIT INCASSO ELPREX						**87,00**

230 V IPx4 max 40°C CE

Conforme alla Direttiva Erp 2009/125/CE e al Regolamento UE 1253/2014.
Classifica: Unità di Ventilazione Residenziale.

Con frontale liscio e aspirazione perimetrale

Descrizione
- Per espulsione in condotto
- Da superficie o da incasso (kit da incasso acquistabile separatemente)
- Boccaglio d'uscita posteriore in posizione angolare
- Chiusura a farfalla posteriore per evitare il rientro dell'aria ad apparecchio spento
- Filtro estraibile e lavabile
- Motore con cuscinetti Long Life

Disponibile in versioni:
Base, Pull Cord, Timer, Comfortimer, MHY Smart, 2V, HT2V.
Funzionamento versioni: far riferimento alla legenda di pag. 246

Dimensioni (mm)

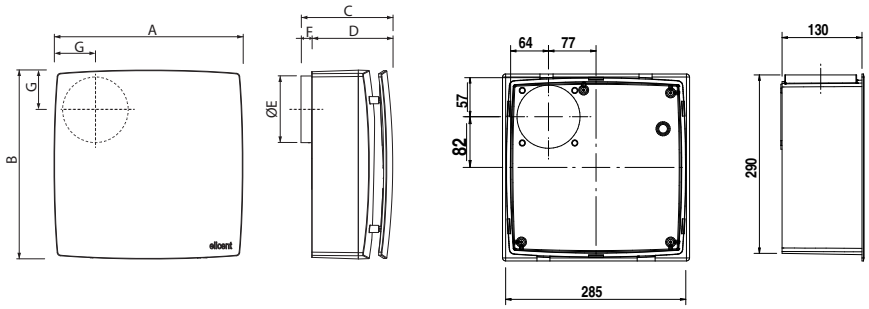

Cassetta murale
(da incasso)

ELPREX	A	B	C	D	ØE	F	G	PESO (kg)*
100	280	280	135	120	99	16	58	2,8

* Pesi indicativi

Installazioni

Da Superficie

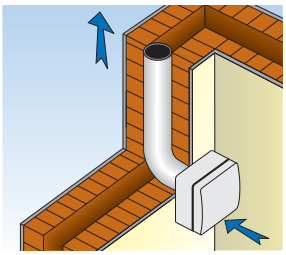
CANALIZZAZIONE SINGOLA

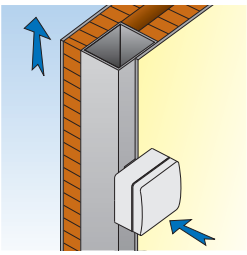
CANALIZZAZIONE MULTIPLA

Da Incasso

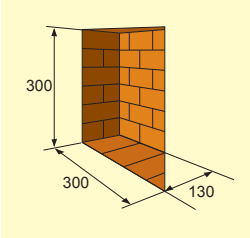

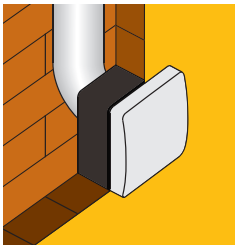
USCITA POSTERIORE

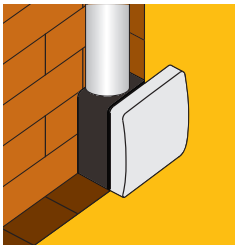
USCITA VERTICALE

ACCESSORI E RICAMBI / pag. 275
REGOLATORI E TABELLA ABBINAMENTI / pag. 276 - 282

FLUX

Aspiratori centrifughi con boccaglio centrale

230 V IPX4 CE

Conforme alla Direttiva Erp 2009/125/CE e al Regolamento UE 1253/2014
Classifica: Unità di Ventilazione Residenziale

Descrizione generale

- Dimensioni compatte
- Boccaglio d'uscita posteriore in posizione centrale
- Chiusura a farfalla posteriore per evitare il rientro dell'aria ad apparecchio spento
- Filtro lavabile incorporato
- Membrana posteriore che assicura l'adattamento alle imperfezioni delle pareti
- Flux 250: boccaglio posteriore intercambiabile diam. 100 o 120 mm

Disponibile in versioni:
Base, Timer, Umidostato HT, SELV (12 V a.c.), 2V, HT 2V.
Funzionamento versioni: far riferimento alla legenda di pag. 246

PRODOTTI

Codice	Modello	Ø Tubo	m³/h	Pa	W	dB (A)*	€ / cad.
2FX1000	FLUX 100	100	90	124	30	44	153,00
2FX2001	FLUX 250	100	201	195	29	52	240,00
2FX2007	FLUX 250	120	232	195	29	52	258,00
2FX1001	FLUX 100 TIMER	100	90	124	30	44	210,00
2FX2003	FLUX 250 TIMER	100	201	195	29	52	300,00
2FX2009	FLUX 250 TIMER	120	232	195	29	52	306,00
2FX1020	FLUX 100 HT	100	90	124	30	44	246,00
2FX2005	FLUX 250 HT	100	201	195	29	52	363,00
2FX2017	FLUX 250 HT	120	232	195	29	52	387,00
2FX1029	FLUX 100 2V	100	90/38	124/78	30 / 12	44 / 37	246,00
2FX1039	FLUX 100 HT 2V	100	90/38	124/78	30 / 12	44 / 37	336,00
2FX1061	FLUX 100 SELV	100	90	124	26	44	159,00
2FX1062	FLUX 100 SELV TIMER	100	90	124	26	44	201,00

*Pressione sonora a 3 metri

Dimensioni (mm)

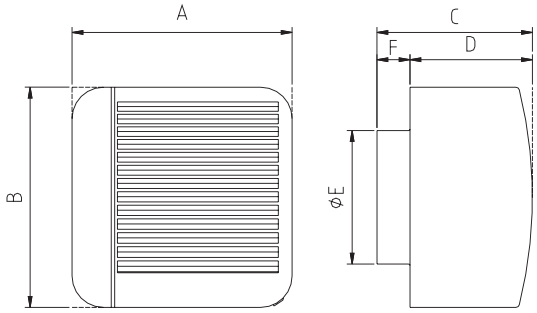

FLUX	A	B	C	D	ØE	F	PESO (kg)*
100	160	160	119	89	97	30	0,8
250/100	210	210	156	131	97	25	1,8
250/120	210	210	156	131	119	25	1,8

* Pesi indicativi

Installazioni

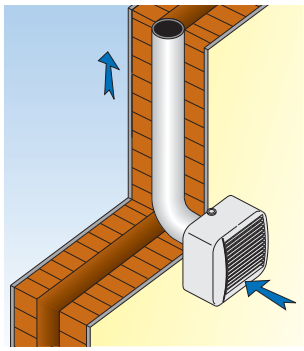

CANALIZZAZIONE SINGOLA

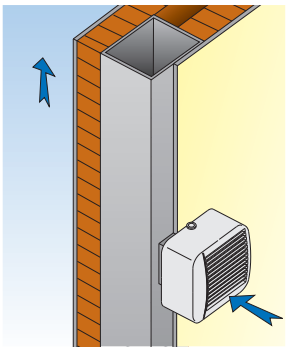

CANALIZZAZIONE MULTIPLA

ACCESSORI E RICAMBI / pag. 275
REGOLATORI E TABELLA ABBINAMENTI / pag. 276 - 282

RADIA

Aspiratori centrifughi con boccaglio angolare

230 V IPX2 IPX4 CE

Conforme alla Direttiva Erp 2009/125/CE e al Regolamento UE 1253/2014
Classifica: Unità di Ventilazione Residenziale

Descrizione
- Installazione a parete o soffitto anche su tubazioni Ø 80 mm (Radia 80 e Radia 100).
- **Boccaglio posteriore in posizione angolare**
- Chiusura a farfalla posteriore per evitare il rientro dell'aria ad apparecchio spento
- Filtro lavabile incorporato

Disponibile in versioni:
Base, Timer, Umidostato HT, 2V, HT 2V.
Funzionamento versioni: far riferimento alla legenda di pag. 246

PRODOTTI

Codice	Modello	Ø	m³/h	Pa	W	dB (A)*	€ / cad.
2RA0840	RADIA 80	80/100	80	108	23	39	**165,00**
2RA1340	RADIA 130	100	130	177	29	44	**234,00**
2RA2243	RADIA 220	100	214	277	29	50	**273,00**
2RA0841	RADIA 80 TIMER	80/100	80	108	23	39	**222,00**
2RA1341	RADIA 130 TIMER	100	130	177	29	44	**297,00**
2RA2244	RADIA 220 TIMER	100	214	277	29	50	**324,00**
2RA0848	RADIA 80 HT	80/100	80	108	23	39	**252,00**
2RA1347	RADIA 130 HT	100	130	177	29	44	**357,00**
2RA0849	RADIA 80 2V	80/100	80	108	23	39	**231,00**
2RA1348	RADIA 130 2V	100	130	177	29	44	**324,00**
2RA0850	RADIA 80 HT 2V	80/100	80	108	23	39	**336,00**
2RA1349	RADIA 130 HT 2V	100	130	177	29	44	**480,00**

*Pressione sonora a 3 metri

Dimensioni (mm)

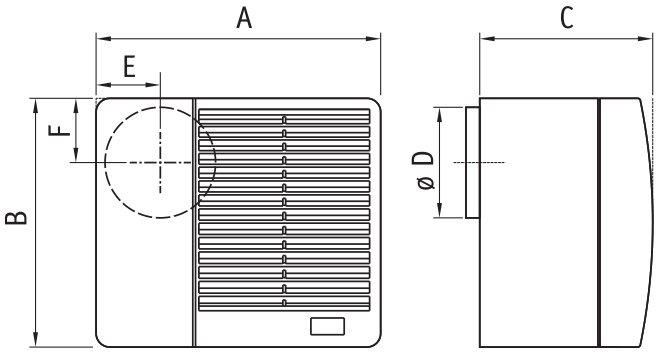

RADIA	A	B	C	Ø D	E	F	PESO (kg)**
***80/100**	206	180	135	80	48	47	1,2
130/170	237	211	146	98	57	56	1,8
220/300	304	256	171	98	56	61	3

*Forniti con adattatore per condotti ø 100 mm.
** Pesi indicativi

Installazioni

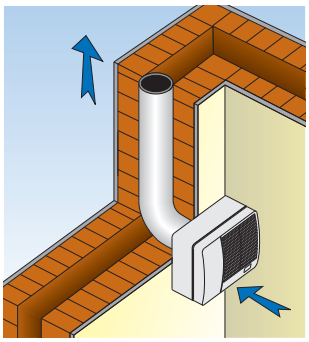
CANALIZZAZIONE SINGOLA

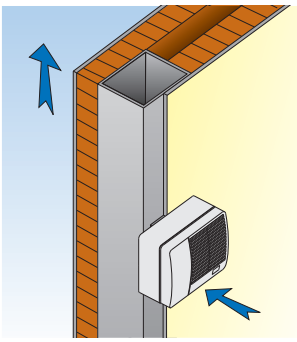
CANALIZZAZIONE MULTIPLA

ACCESSORI E RICAMBI / pag. 275
REGOLATORI E TABELLA ABBINAMENTI / pag. 276 - 282

@VAPODOR

Aspiraodori da incasso per bagni e WC

PRODOTTI

Codice	Modello	Portata max	Pressione Max	Corrente assorbita	Potenza	Pressione sonora	Grado di protezione	€ / cad.
		m³/h	Pa	A	W	dB (A)*	IP	
4ER0003	EVAPODOR	101	340	0,14	29,5	32	IPX5	336,00
5CS1998	CASSETTA INCASSO							81,00
2TU5039	RACCORDO E PIASTRA REGOLAZIONE FLUSSO							52,00

* a 3 m in campo libero

230 V IPX5 CE

Conforme alla Direttiva Erp 2009/125/CE e al Regolamento UE 1253/2014
Classifica: Unità di Ventilazione Residenziale

Impiego

Innovativo sistema di aspirazione combinata dal vaso WC e dall'ambiente che garantisce la massima efficienza di ventilazione all'interno del bagno. I cattivi odori vengono infatti catturati alla fonte, evacuati attraverso la condotta di ventilazione per la loro definitiva espulsione dal locale, evitando che si diffondano nell'ambiente. Il sistema funziona inoltre come un classico aspiratore in grado di eliminare il vapore generato durante l'utilizzo della doccia, riducendo la formazione di muffe nel bagno.

Descrizione

- Installazione ad incasso sia a parete che a soffitto
- Accensione e spegnimento tramite interruttore dedicato (non fornito)
- Dotato di timer fisso che prevede una latenza di 50 secondi dall'accensione e un tempo di post-ventilazione di 6 minuti dallo spegnimento. Velocità non regolabile
- Installazione e manutenzione facilitate grazie all'aggancio rapido del motore e delle connessioni elettriche
- Igiene e pulizia sono assicurate dal frontale di copertura a filo muro che ostacola il deposito di polvere
- Dotato di una valvola di non ritorno sul raccordo di espulsione per evitare il rientro degli odori nell'ambiente
- Estrema silenziosità e prestazioni elevate
- Motore 230V-50Hz con protezione termica
- Protezione IPX5
- Adatto per convogliare aria con temperatura massima di 40°C

Accessori e ricambi

2FL0008
FILTRI RICAMBIO - G2 (5pz.)
€ 32,00

2SX1002
STAFFE DI FISSAGGIO (2pz.)
€ 52,00

2FL0009
FILTRI KIT SECONDA STANZA (5pz.)
€ 35,00

2KT0007
KIT COLLEGAMENTO 2° STANZA
€ 100,00

2GU1507
GUARNIZIONE DI TENUTA
€ 63,50

Componenti del sistema

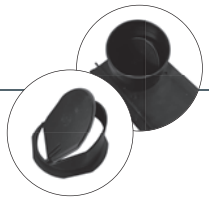

Filtro Classe G2. Inserito sotto la copertura, è facilmente estraibile per essere cambiato.

Raccordo di uscita in plastica per collegamento a tubazioni di ø75 mm o ø80 mm. Può essere collegato anche lateralmente a seconda delle esigenze di installazione.

Aletta di non ritorno in plastica per evitare il ritorno degli odori nell'ambiente. Posta all'interno del raccordo di uscita, è orientabile in 3 posizioni in funzione della direzione di uscita dell'aria (alto, destra o sinistra).

Copertura di materiale plastico di alta qualità con vite centrale per fissaggio all'unità ventilante. Removibile e lavabile.

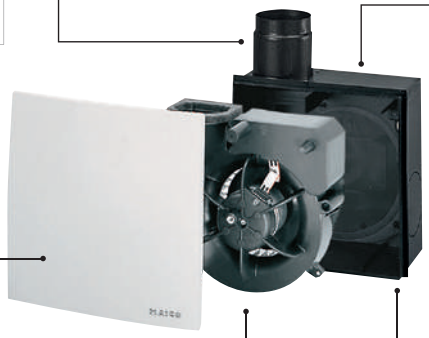

Unità ventilante Evapodor con scheda elettronica inserita sul retro.

Cassetta da incasso in plastica con guarnizione di tenuta e agganci rapidi a scatto per unità ventilante e connessioni elettriche. Il sistema di collegamento ad aggancio velocizza l'installazione e permette la perfetta adesione dell'unità ventilante alla cassetta, evitando vibrazioni e garantendo livelli di silenziosità ottimali. Non ignifuga / Non autoestinguente.

Raccordo di collegamento alla cassetta da incasso per l'aspirazione dal vaso WC.
Piastra di regolazione di flusso da agganciare all'interno della copertura del frontale di Evapodor. Permette di bilanciare il volume d'aria da estrarre da WC e ambiente.

@VAPODOR

Aspiraodori da incasso per bagni e WC

Il sistema EVAPODOR è composto da tre elementi, ordinabili separatamente:

EVAPODOR
Cod. 4ER0003

- Frontale con filtro
- Unità ventilante con scheda elettronica

CASSETTA DA INCASSO
Cod. 5SC1998

- Cassetta con connessione di uscita dotata di aletta di non ritorno e morsettiera per collegamento elettrico

RACCORDO E PIASTRA DI REGOLAZIONE DI FLUSSO
Cod. 5TU5039

- Il raccordo si colloca ad incastro sulla cassetta da incasso e permette il collegamento con la tazza WC (condotto di collegamento non fornito).
- La piastra si aggancia all'interno della copertura del frontale di Evapodor e permette di bilanciare il volume di aria da estrarre tra WC e amiente.

OPZIONALE

KIT SECONDA STANZA
Cod. 2KT0007

Il kit seconda stanza, facilmente collegabile alla cassetta da incasso, permette di ventilare un secondo ambiente adiacente al bagno dove è installato il sistema Evapodor.

E' composto da:
- un frontale con griglia fissa
- un filtro in classe filtrante G2
- un supporto griglia e un raccordo di collegamento alla cassetta di incasso
- una piastra di regolazione di flusso per bilanciare il volume di aria da estrarre da ogni ambiente

Per completare l'installazione è necessario un condotto di collegamento (non fornito) tra il supporto griglia e il raccordo.

Dimensioni (mm)

Evapodor e cassetta d'incasso

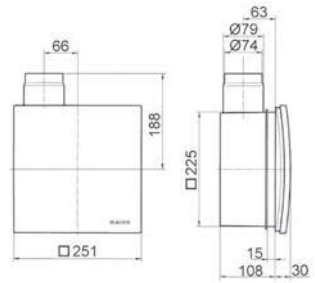

Evapodor con cassetta d'incasso
e collegamento seconda stanza

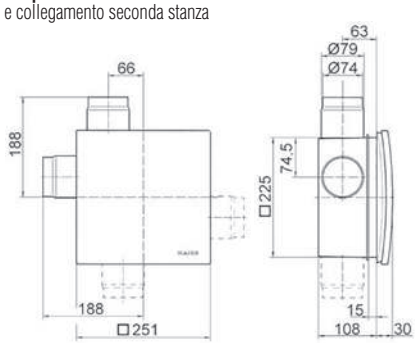

ASPIRAZIONE DEGLI ODORI DAL WC

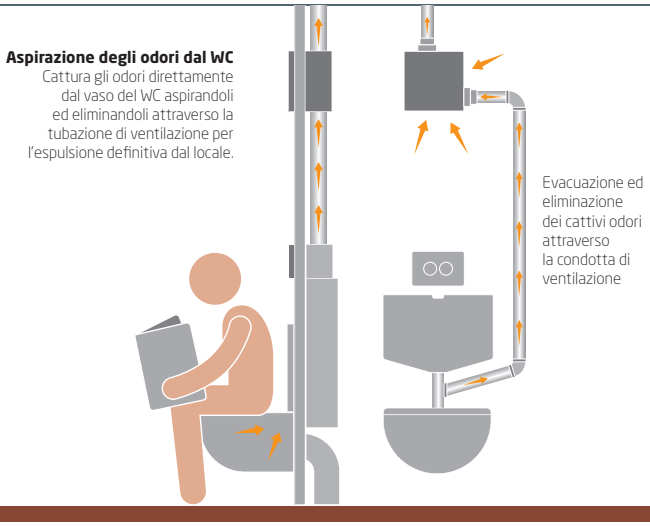

ASPIRATORE DEL VAPORE DALL'AMBIENTE

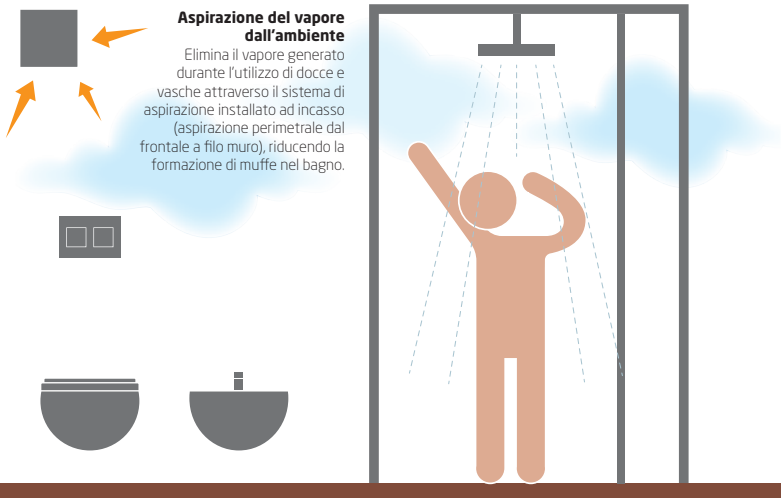

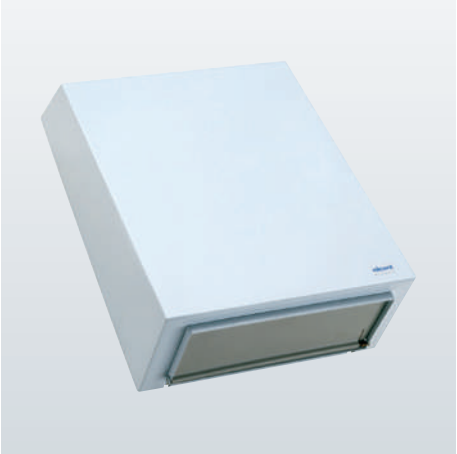

EXT

Aspiratori centrifughi da esterno

230 V IPX4 max 60°C CE

Conforme alla Direttiva Erp 2009/125/CE e al Regolamento UE 1253/2014.
Classifica: Unità di Ventilazione Residenziale.

Descrizione

- Da condotto per installazione esterna
- Temperatura aria fino a +60°C
- L'installazione esterna risolve ogni problema legato all'ingombro ed alla rumorosita' dell'aspiratore nei locali da ventilare
- Evitano il rientro dell'aria ad apparecchio spento, quindi sono particolarmente indicati in zone ventose
- Rete di protezione esterna con aletta di chiusura
- Adatti per tubazione con diametro 100, 125, 150, 160, 200 mm
- Modelli con motori EC brushless, regolabili con potenziometro 2RV4196 RV EC 0-10 *(Vedi pag. 280)*

PRODOTTI

Codice	Modello	Ø	m³/h	Pa	A	W	GIRI 1'	dB (A)**	T.MAX (°C)	€ / cad.
2EX4034	EXT 100	100	217	268	0,13	28	1.490	44	60	378,00
2EX5004	EXT 125	125	269	259	0,13	28	1.500	44	60	402,00
2EX6028	EXT 150 A (I)	150	426	322	0,24	56	2.182	56	60	414,00
2EX6029	EXT 150 B (I)	150	708	467	0,48	110	2.320	59	60	516,00
2EX7006	EXT 160 A (I)	160	433	301	0,24	56	2.200	56	60	432,00
2EX7007	EXT 160 B (I)	160	755	480	0,53	120	2.590	61	60	537,00
2EX8023	EXT 200 A (I)	200	793	486	0,53	120	2.620	61	60	519,00
2EX8024	EXT 200 B (I)	200	908	609	0,70	158	2.510	65	60	537,00
2EX4043	EXT 100 EC (I)	100	298	713	0,70	78	-	50	60	654,00
2EX5006	EXT 125 EC	125	471	668	0,77	85	-	50	60	654,00
2EX6040	EXT 150 EC	150	564	570	0,79	89	-	55	60	660,00
2EX7010	EXT 160 EC	160	723	484	0,79	89	-	48	60	771,00
2EX8034	EXT 200 EC	200	902	567	1,50	170	-	54	60	918,00

(I) Cnformità ErP 2018: abbinamento a kit di regolazione E-VSD (modelli AC) o E-SC (modelli EC), vedi pagina 281
** Pressione sonora a 3 metri.

Dimensioni (mm)

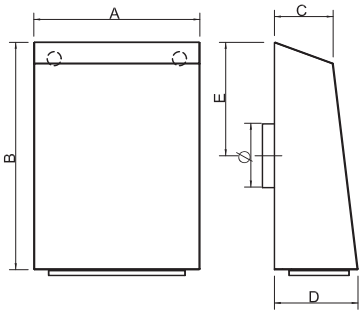

EXT	A	B	C	D	E	Ø	kg*
100 - EC	260	355	92	131	209	98	4,8
125 - EC	260	355	92	131	209	122	4,8
150 A - EC	260	355	92	131	209	148	5
150 B	360	450	116	155	269	148	7,4
160 A	260	355	92	131	209	157	5
160 B - EC	360	450	116	155	269	157	7,4
200 A/B - EC	360	450	116	155	269	198	7,4

* Pesi indicativi

Installazioni

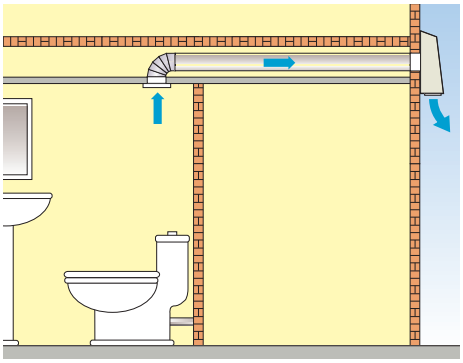

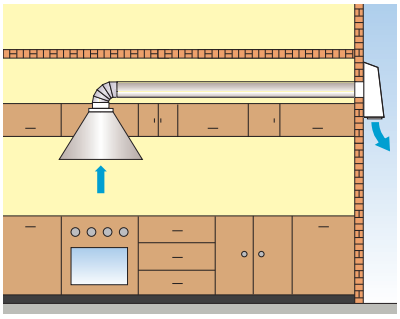

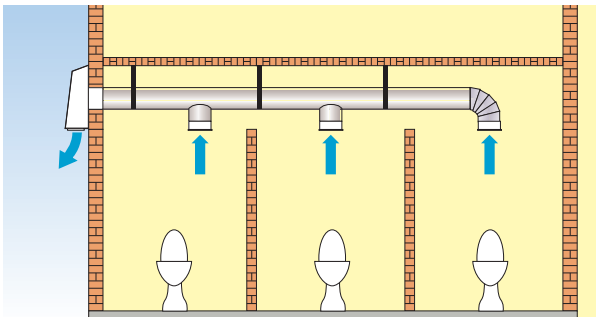

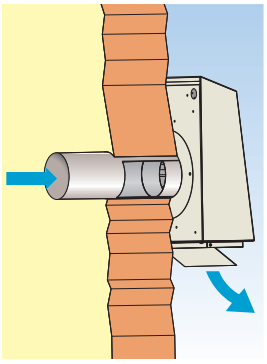

ACCESSORI E RICAMBI / pag. 275
REGOLATORI E TABELLA ABBINAMENTI / pag. 276 - 282

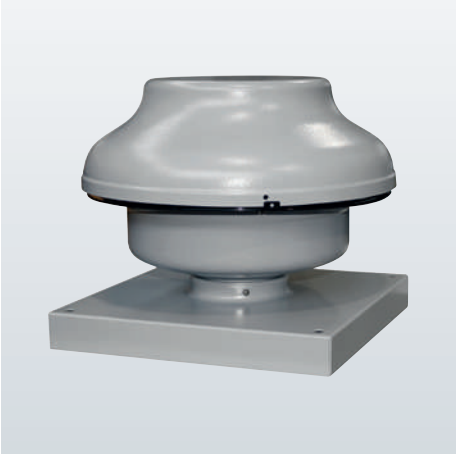

MRF

Mini torrino centrifugo

230 V IPX5 max 60°C CE

Conforme alla Direttiva Erp 2009/125/CE e al Regolamento UE 1253/2014.
Classifica: Unità di Ventilazione Residenziale.

Descrizione

- Compatto per aspirazione libera o canalizzata
- Ideale per la ventilazione centralizzata di più locali, grazie alle elevate prestazioni
- Adatto per aria pulita con temperatura max di 60°C
- Cappello di protezione in alluminio altamente resistente agli agenti atmosferici e adatto all'installazione in aree esposte come quelle costiere
- Cappello rimuovibile per ispezione motore e collegamenti
- Girante autopulente a pale rovesce
- Rete di protezione antivolatile in filo d'acciaio zincato
- Modelli con motori EC brushless, regolabili con potenziometro 2RV4196 RV EC 0-10 *(Vedi pag. 280)*

Versioni

MRF - Per installazione a fine tubo
MRF/BA - Con basamento pre-assemblato

MRF - Mini torrino centrifugo

Codice	Modello	m³/h	Pa	A	W	dB (A)	T Max °C	€ / cad.
2MF1015	MRF 100 (I)	318	415	0,22	50	52	60	441,00
2MF1263	MRF 125 (I)	342	395	0,22	50	52	60	441,00
2MF1514	MRF 150 (I)	579	459	0,37	85	52	60	486,00
2MF1612	MRF 160 (I)	736	515	0,47	108	54	60	528,00
2MF2012	MRF 200 (I)	794	503	0,48	110	55	60	540,00
2MF2512	MRF 250 (I)	866	602	0,65	148	55	60	885,00
2MF3161	MRF 315 (I)	1.222	838	1,10	247	55	60	1.041,00
2MF1025	MRF 100 EC	395	765	0,70	78	56	60	504,00
2MF1273	MRF 125 EC	431	720	0,70	75	56	60	498,00
2MF1523	MRF 150 EC	608	518	0,70	78	53	60	597,00
2MF1624	MRF 160 EC	682	524	0,77	85	52	60	609,00
2MF2023	MRF 200 EC	745	538	0,77	85	48	60	618,00
2MF2521	MRF 250 EC	725	495	0,77	85	49	60	960,00
2MF3170	MRF 315 EC	1.184	607	1,50	175	53	60	1.149,00

MRF BA - Mini torrino centrifugo con base assemblata

Codice	Modello	m³/h	Pa	A	W	dB (A)	T Max °C	€ / cad.
2MF1014	MRF 100 BA (I)	318	415	0,22	50	52	60	468,00
2MF1262	MRF 125 BA (I)	342	395	0,22	50	52	60	468,00
2MF1513	MRF 150 BA (I)	579	459	0,37	85	52	60	498,00
2MF1611	MRF 160 BA (I)	736	515	0,47	108	54	60	540,00
2MF2011	MRF 200 BA (I)	794	503	0,48	110	55	60	621,00
2MF2511	MRF 250 BA (I)	866	602	0,65	148	55	60	900,00
2MF3160	MRF 315 BA (I)	1.222	838	1,10	247	55	60	1.065,00
2MF1023	MRF 100 BA EC	395	765	0,70	78	77	60	549,00
2MF1271	MRF 125 BA EC	431	720	0,70	75	77	60	558,00
2MF1521	MRF 150 BA EC	608	518	0,70	78	73	60	648,00
2MF1622	MRF 160 BA EC	682	524	0,77	85	72	60	651,00
2MF2020	MRF 200 BA EC	745	538	0,77	85	68	60	702,00
2MF2518	MRF 250 BA EC	725	495	0,77	85	70	60	1.023,00
2MF3168	MRF 315 BA EC	1184	607	1,50	175	74	60	1.149,00

(I) Conformità ErP 2018: abbinamento a kit di regolazione E-VSD, vedi pag. 281

Dimensioni (mm)

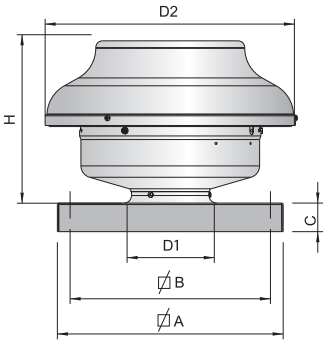

MRF	D1	D2	H	⌀ A	⌀ B	C	Kg*	
							MRF	MRF/BA
100	98	333	225	300	265	36	3,1	4,6
125	122	333	225	300	265	36	3,1	4,6
150	147	405	266	400	360	36	4,2	6,2
160	157	405	266	400	360	36	5	6,2
200	198	405	266	400	360	36	5,5	6,8
250	248	405	266	400	360	36	6	7,3
315	314	484	322	400	360	36	7	10

* Pesi indicativi

Installazioni

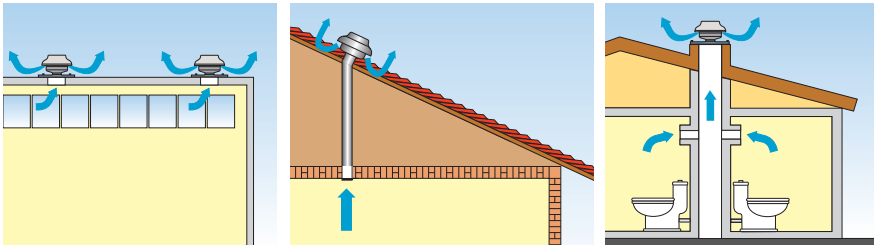

ACCESSORI E RICAMBI / pag. 275
REGOLATORI E TABELLA ABBINAMENTI / pag. 276 - 282

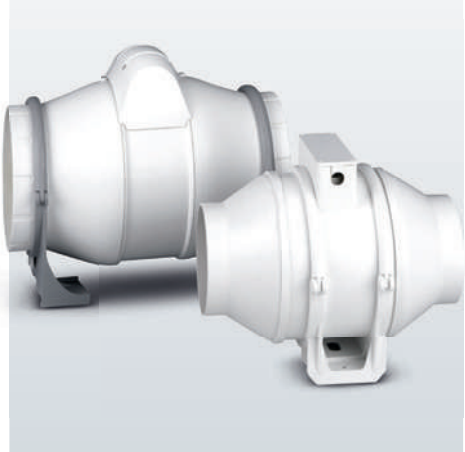

AXM

Aspiratori elicocentrifughi in-linea compatti

max 40°C | 230 V | IP44 | CE

Conforme alla Direttiva Erp 2009/125/CE e al Regolamento UE 1253/2014.
Classifica: Unità di Ventilazione Residenziale.

Descrizione

- Costruiti in polipropilene ad alta resistenza, per installazione in controsoffitto o in spazi ridotti, in qualsiasi posizione
- 5 modelli: Ø100, 125, 150, 160 e 200 mm. Funzionamento a 2 velocità (mod. 100 a 160) e 3 velocità (Mod. 200)
- Installazione e manutenzione estremamente semplici grazie alle staffe di fissaggio (non è necessario dover sostenere il tubo)

PRODOTTI

Codice	Modello	Ø	m³/h	A	W	dB (A)*		€ / cad.
						Lw	Lp	
4AX0000	AXM 100	100	160/250	0,10/0,18	35	55	39	**186,00**
4AX0002	AXM 125	125	180/300	0,10/0,18	36	54	44	**213,00**
4AX0004	AXM 150	150	340/480	0,27/0,36	70	66	50	**285,00**
4AX0006	AXM 160	160	340/480	0,27/0,36	70	65	50	**291,00**
4AX0008	AXM 200	200	720/820/910	0,24/0,27/0,34	75	58	43	**357,00**
4AX0001	AXM 100 TIMER	100	160/250	0,10/0,18	35	55	39	**195,00**
4AX0003	AXM 125 TIMER	125	180/300	0,10/0,18	36	54	44	**255,00**
4AX0005	AXM 150 TIMER	150	340/480	0,27/0,36	70	66	50	**333,00**
4AX0007	AXM 160 TIMER	160	340/480	0,27/0,36	70	65	50	**336,00**
4AX0009	AXM 200 TIMER	200	720/820/910	0,24/0,27/0,34	75	58	43	**426,00**

*Pressione sonora a 3 metri

Dimensioni (mm)

AXM 100

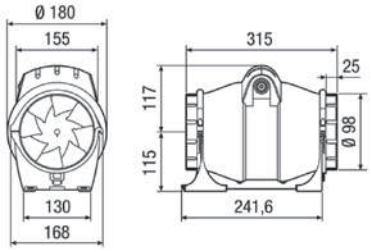

AXM 125

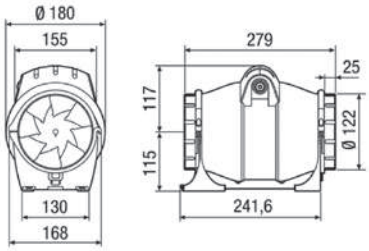

AXM 150

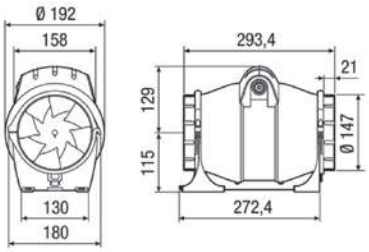

AXM 160

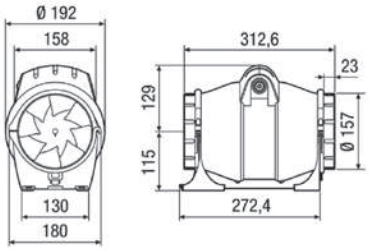

AXM 200

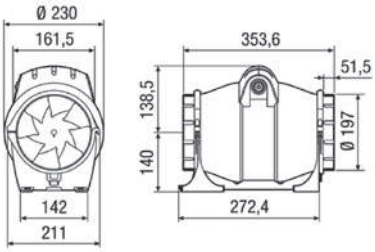

Installazioni

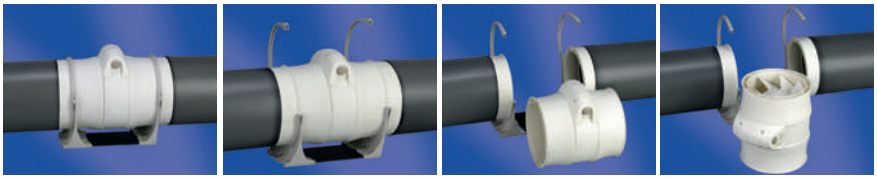

REGOLATORI E TABELLA ABBINAMENTI / pag. 276 - 282

AXC

Aspiratori centrifughi in linea

Conforme alla Direttiva Erp 2009/125/CE e al Regolamento UE 1253/2014

AXC 100-200: Unità di Ventilazione Residenziale
AXC 250-315: Unità di ventilazione non Residenziale

Descrizione

- Da condotto
- Installazione "in linea" con tubazione metalliche all'interno delle controsoffittature
- **Staffe di fissaggio fornite di serie**
- Adatti per aria pulita con temperature max 60°C
- Adatti su tubazioni con diametri da 100 a 350 mm
- Gruppo motoventilante a pale rovesce
- Modelli con motori EC brushless, regolabili con potenziometro 2RV4196 RV EC 0-10 *(Vedi pag. 280)*

PRODOTTI

Codice	Modello	Ø	m³/h	Pa	A	W	GIRI 1'	dB (A)** a 3 m	max °C	€ / cad.
2AX1122	AXC 100A	100	237	279	0,13	27	1.990	30	60	240,00
2AX1123	AXC 100B (I)	100	260	383	0,23	50	2.530	36	60	249,00
2AX1332	AXC 125A	125	287	238	0,13	27	1.700	32	60	255,00
2AX1333	AXC 125B (I)	125	313	345	0,23	50	2.400	36	60	261,00
2AX1598	AXC 150A	150	337	189	0,14	29	2.470	33	60	267,00
2AX1599	AXC 150B (I)	150	537	406	0,37	80	2.450	39	60	282,00
2AX1687	AXC 160A	160	365	203	0,14	29	2.395	31	60	288,00
2AX1688	AXC 160B (I)	160	754	476	0,50	110	2.550	38	60	345,00
2AX2131	AXC 200 (I)	200	887	460	0,50	110	2.700	34	60	366,00
2AX2561	AXC 250	250	1114	543	0,65	150	2.550	43	60	591,00
2AX3105	AXC 315	315	1439	742	1,14	270	2.630	43	60	650,00
2AX1167	AXC 100 EC (I)	100	320	673	0,7	77	-	39	60	441,00
2AX1362	AXC 125 EC (I)	125	403	626	0,7	77	-	39	60	447,00
2AX1496	AXC 150 EC (I)	150	481	505	0,7	77	-	39	60	471,00
2AX1739	AXC 160 EC	160	695	471	0,8	85	-	33	60	483,00
2AX2150	AXC 200 EC	200	866	461	0,8	85	-	37	60	498,00
2AX2591	AXC 250 EC	250	855	438	0,8	85	-	35	60	655,00
2AX3121	AXC 315 EC	315	1300	584	1,5	175	-	38	60	688,00

(I) Cnformità ErP 2018: abbinamento a kit di regolazione E-VSD (modelli AC) o E-SC (modelli EC), vedi pagina 281
** Pressione sonora a 3 metri.

Dimensioni (mm)

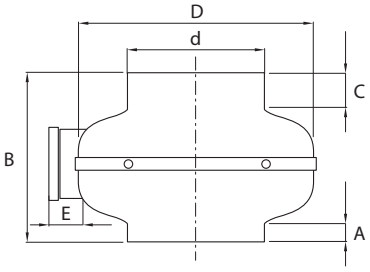

AXC	A	B	C	ØD	Ød	E	kg*
100 A/B - EC	12	215	24	245	98	38	3
125 A/B - EC	11	214	24	245	122	38	3
150 A - EC	21	216	23	245	147	38	3
150 B	22	230	22	333	148	38	5
160 A	24	215	24	245	157	38	3
160 B - EC	21	230	22	333	158	38	5
200	22	230	27	333	198	38	5
250	22	230	35	333	248	38	5
315	30	308	52	404	314	38	9

* Pesi indicativi

Installazioni

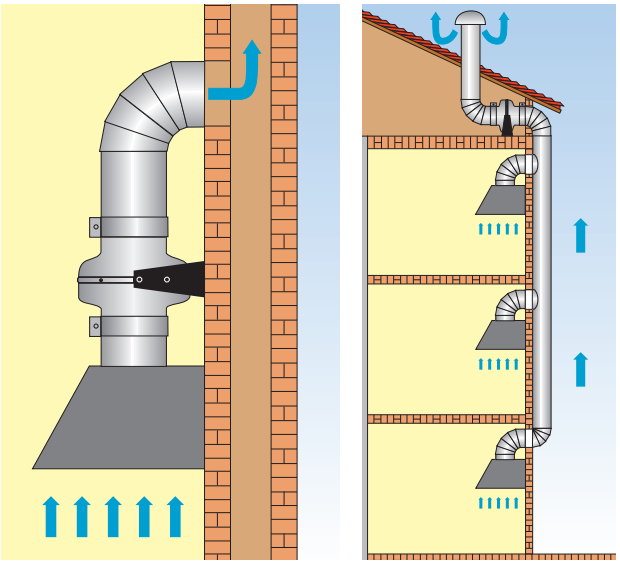

ACCESSORI E RICAMBI / pag. 275
REGOLATORI E TABELLA ABBINAMENTI / pag. 276 - 282

AXC-TP

Aspiratori centrifughi in linea

PRODOTTI

Codice	Modello	Ø	m³/H	Pa	A	W	GIRI 1'	dB (A)	€ / cad.
2AX5001	AXC 100 TP	100	211	263	0,13	27	2.700	32	**207,00**
2AX5151	AXC 125 TP	125	265	251	0,13	27	2.680	33	**219,00**
2AX6100	AXC 150 TP	150	430	325	0,29	65	2.500	39	**237,00**
2AX6251	AXC 160 TP	160	450	325	0,29	65	2.480	40	**249,00**

Dimensioni (mm)

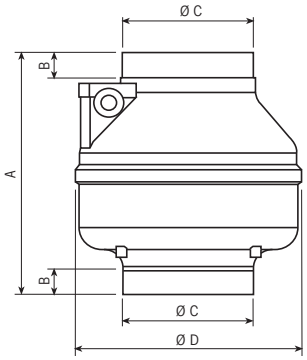

AXC TP	A	B	Ø C	Ø D	Kg*
100	238	25	98	212	1,5
125	238	25	123	212	1,5
150	232	28	147	253	2
160	232	28	157	253	2

* Pesi indicativi

230 V IPx2 max 50°C CE

Conforme alla Direttiva Erp 2009/125/CE e al Regolamento UE 1253/2014.
Classifica: Unità di Ventilazione Residenziale.

Descrizione
- Da condotto
- Installazione "in linea" con tubazione in plastica
- Adatti per aria pulita con temperatura max 50°c
- Struttura in tecnopolimero autoestinguente V2
- Adatti su tubazioni con diametri da 100 a 160 mm.

ACCESSORI E RICAMBI / pag. 275
REGOLATORI E TABELLA ABBINAMENTI / pag. 276 - 282

ELICAPPA

Aspiratori centrifughi da cappa

PRODOTTI

Codice	Modello	m³/h	Pa	W	dB (A)*	€ / cad.
2EK2020	ELICAPPA 100 TP	209	250	27	32,7	**201,00**
2EK2021	ELICAPPA 125 TP	252	231	27	35	**201,00**

*Pressione sonora a 3 metri

Dimensioni (mm)

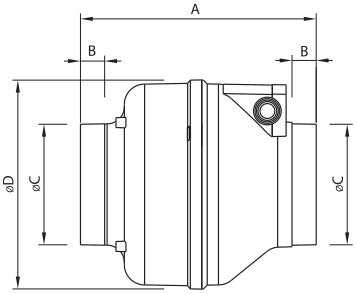

ELICAPPA	A	B	Ø C	Ø D	kg*
100 TP	238	24	98	212	1,6
125 TP	238	24	123	212	1,8

* Pesi indicativi

230 V IPx2 max 50°C CE

Conforme alla Direttiva Erp 2009/125/CE e al Regolamento UE 1253/2014.
Classifica: Unità di Ventilazione Non Residenziale.

Descrizione
- Per espulsione in condotto
- Installazione in linea
- Temperatura aria max 50°c
- Struttura in tecnopolimero autoestinguente V2
- Griglia di protezione incorporato lato aspirazione

ACCESSORI E RICAMBI / pag. 275
REGOLATORI E TABELLA ABBINAMENTI / pag. 276 - 282

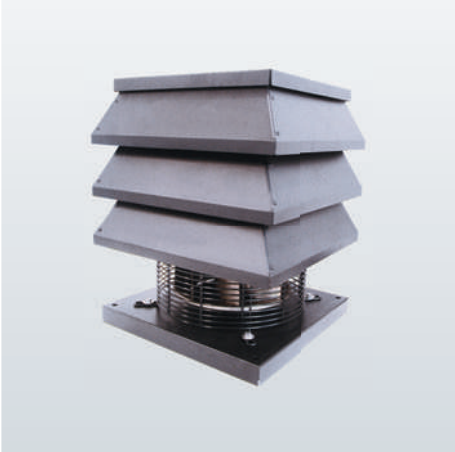

TIRAFUMO

Torrino centrifugo per caminetti domestici

PRODOTTI

Codice	Modello	m³/h	Pa	W	dB (A)	A	€ / cad.
1TC2014	TIRAFUMO N	850	190	97	52,5	0,52	**915,00**
1TC2015	TIRAFUMO NC (rame)	850	190	97	52,5	0,52	**1.632,00**

230 V IPx4 max 200°C CE

La serie non rientra nel campo di applicazione delle Direttive ErP 2009/125/CE e successivi regolamenti.

Descrizione

- Per caminetti domestici (bocca di fuoco max 1m2)
- Fornito pre-cablato
- Temperatura massima dell'aria 200°C a servizio continuo
- Struttura in acciaio verniciato con polveri epossidiche
- Disponibile anche in versione con struttura in rame

N.B. Non adatto su canne fumarie con sezione inferiore a 150x150 mm (Ø equivalente di 170 mm)

Dimensioni (mm)

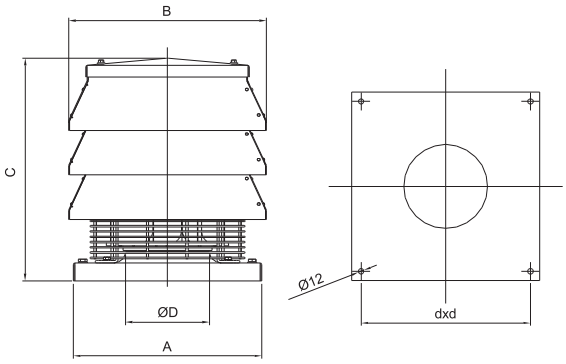

TIPO	A	B	C	ØD	d	PESO (kg)*
TIRAFUMO	400	420	540	178	360	22

* Pesi indicativi

Installazioni

In dotazione

Controbase a murare

Morsettiera esterna con interruttore di servizio

Golfari per sollevamento

Regolatore di velocità elettronico R15

AXR

Aspiratori centrifughi per la mitigazione del gas radon

PRODOTTI

Codice	Modello	Tubazione Ø mm	Portata max m³/h	Pressione Max Pa	Corrente assorbita	Potenza W	Pressione sonora a 3 m dB (A)*	Grado di protezione	€ / cad.
2AX5026	AXR 100	100	211	263	0,13	27	32	IPX5	**252,00**
2AX5161	AXR 125	125	265	251	0,13	27	33	IPX5	**264,00**
2AX6103	AXR 150	150	430	325	0,29	65	39	IPX5	**300,00**
2AX6254	AXR 160	160	450	325	0,29	65	40	IPX5	**336,00**

230 V IPX5 max 50°C CE

Conforme alla Direttiva Erp 2009/125/CE e al Regolamento UE 327/2011.
Classifica: FAN.

Descrizione

- Da condotto
- Installazione in linea con la tubazione. Adatti su tubazioni con diametri da 100 a 160 mm
- Adatti per aria con temperatura max 50°C
- Sigillatura a tenuta
- Struttura in tecnopolimero autoestinguente V2
- Ventola a pale rovesce autopulenti
- Bilanciatura statica e dinamica secondo norme ISO 1940
- Adatto per servizio continuo.
- IPX5
- Realizzati in doppio isolamento, non necessitano della messa a terra
- Cavo di 1,5 m in dotazione

N.B. L'idoneità del sistema, inclusivo di condotti e altri componenti impiantistici non forniti da Maico Italia, è subordinata alla valutazione di un installatore specializzato in materia di mitigazione di gas Radon.

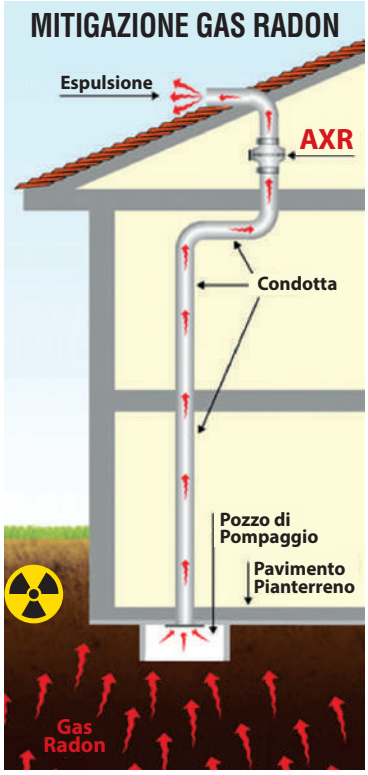

Dimensioni (mm)

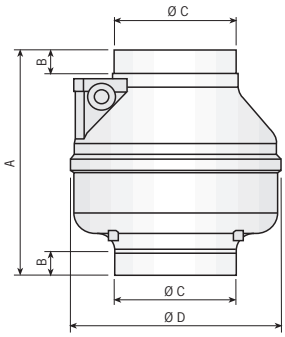

TIPO	A	B	ØC	ØD	Kg*
AXR 100	238	25	98	212	1,5
AXR 125	238	25	123	212	1,5
AXR 150	232	28	147	253	2
AXR 160	232	28	157	253	2

* Pesi indicativi

Il RADON (Rn)

è un gas incolore, **inodore chimicamente inerte e radioattivo**. Il Radon 222, il principale isotopo di questo gas, è il prodotto del decadimento dell'Uranio 238. Proviene prevalentemente da terreni con un elevato contenuto di Uranio/Radio quali tufi, pozzolane, alcuni graniti e rocce di origine vulcanica.

DOVE SI TROVA?

La principale fonte di questo gas è il terreno (altre fonti possono essere, in misura minore, i materiali di costruzione, specialmente se di origine vulcanica come il tufo o i graniti e l'acqua), dal quale fuoriesce e si disperde nell'ambiente, accumulandosi in locali chiusi ove diventa pericoloso. Il Radon, in quanto gas, può infiltrarsi attraverso fessure e crepe, attraversare materiali porosi, dissolversi nell'acqua e penetrare così negli edifici anche attraverso le condutture idriche.

I RISCHI PER LA SALUTE

Una volta accumulatosi, il Radon può essere respirato e continuare la serie radioattiva all'interno dell'organismo, con grande danno alla salute, aumentando il rischio di sviluppare neoplasie polmonari. Studi epidemiologici diffusi dall'Organizzazione Mondiale della Sanità (OMS) e dall'Agenzia Internazionale per la Ricerca sul Cancro (IARC) hanno, infatti, ormai scientificamente stabilito la **cancerogenicità di questo gas**.

QUALE SOLUZIONE

Nel caso in cui all'interno di un'abitazione sia stata accertata o semplicemente si sospetta la presenza di gas Radon, **l'intervento più efficace** per mitigarne la pericolosità e conseguentemente ridurre i rischi per la salute umana **consiste nella creazione di un pozzetto** nei locali contigui al terreno entro il quale il gas Radon, più pesante dell'aria, possa confluire per poi essere c**aptato e convogliato all'esterno tramite aspiratori della serie AXR a distanza di sicurezza dall'abitazione stessa.** A tale scopo, per un corretto dimensionamento dell'impianto, è sempre buona pratica rivolgersi ad installatori qualificati.

ACCESSORI E RICAMBI / pag. 275
REGOLATORI E TABELLA ABBINAMENTI / pag. 276 - 282

ELIAIR

Aspiratori rotanti su cuscinetti a sfera

Cappelli eolici / Per espulsione a tetto

Descrizione

- A base circolare - su doppi cuscinetti a sfera, lubrificanti a bagno d'olio in camera tornita dal pieno, con meccanica antibloccaggio, perno rotante tornito diametro 10 mm, conifera intercambiabile di spessore 5/10 mm rivettata, realizzato in acciaio inossidabile antimagnetico AISI 304 (Din 1.4301)
- Non impiega energia elettrica ma sfrutta l'azione del vento e garantisce la ventilazione ed il ricambio d'aria di locali tecnici quali cabine elettriche, cabine gas, fosse biologiche e di ambienti confinati in genere. Consente anche l'evacuazione di fumi e vapori, aumentando il tiraggio della canna fumaria
- Il giunto di connessione è di tipo maschio/femmina con connessione meccanica fra gli elementi assicurata dalla fascetta di bloccaggio elementi
- Sistema a parete singola costituito da elementi modulari di sezione circolare, marcati CE in conformità alla norma EN 1856-1, realizzati in acciaio inossidabile con finitura esterna lucida (BA) e spessore pari a 4/10 mm (80-250 mm), 5/10 mm (300-500mm), 6/10 mm (400-600 mm)
- Il prodotto è idoneo per l'aspirazione ed espulsione di aria, vapori, fumi, con temperatura massima fino a 600° C (T600), per funzionamento in depressione (N1), anche in presenza di condensa
- La saldatura longitudinale è realizzata con processi Laser integrato in atmosfera protetta
- è possibile combinare l'installazione con un "kit" per la posa così costituito:
  - un elemento lineare di altezza pari a 250 mm, realizzato in acciaio inox 316, da fissare alla struttura del locale sottostante
  - una fascetta di bloccaggio realizzata in acciaio inox 304
  - una scossalina di protezione realizzata in acciaio inox 304

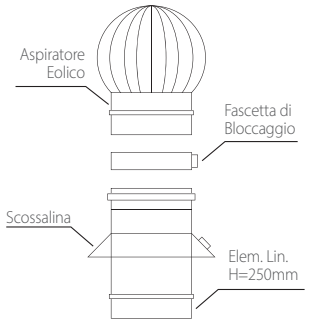

PRODOTTI

Codice	Modello	Diametro Interno mm	€ / cad.
5CO1600	ELIAIR 80	80	99,00
5CO1601	ELIAIR 100	100	99,00
5CO1602	ELIAIR 120	120	102,00
5CO1603	ELIAIR 130	130	105,00
5CO1604	ELIAIR 140	140	105,00
5CO1605	ELIAIR 150	150	108,00
5CO1606	ELIAIR 160	160	111,00
5CO1607	ELIAIR 180	180	117,00
5CO1608	ELIAIR 200	200	141,00
5CO1609	ELIAIR 230	230	147,00
5CO1610	ELIAIR 250	250	150,00
5CO1611	ELIAIR 300	300	174,00
5CO1612	ELIAIR 350	350	228,00
5CO1613	ELIAIR 400	400	456,00
5CO1614	ELIAIR 450	450	489,00
5CO1615	ELIAIR 500	500	522,00
5CO1616	ELIAIR 550	550	588,00
5CO1617	ELIAIR 600	600	651,00

PRESTAZIONI

Modello	Velocità del vento m/s	Portata d'aria a 15°C E 1.013 Mbar m^3/h
Direzione del vento rispetto all'orizzonte: 0°		
ELIAIR 80/100/120/130	2,5	51,7
	5	127
	10	290
	15	448,4
ELIAIR 140/150/160	2,5	51,9
	5	127,1
	10	290,1
	15	448,6
ELIAIR 180/200	2,5	96,5
	5	223,4
	10	449
	15	684,7
ELIAIR 230	2,5	133,4
	5	311,3
	10	670,2
	15	1.028
ELIAIR 250	2,5	175,9
	5	399,2
	10	1.143,2
	15	1.781
ELIAIR 300/350	2,5	218,4
	5	485,2
	10	1.745,2
	15	2534
ELIAIR 400	15	3.391
	10	2.215
	5	1.021
	2.5	452
ELIAIR 450	15	4.291
	10	2.804
	5	1.292
	2.5	572
ELIAIR 500	15	5.298
	10	3.461
	5	1.596
	2.5	706
ELIAIR 550	15	6.411
	10	4.188
	5	1.931
	2.5	854
ELIAIR 600	15	7.630
	10	4.985
	5	2.298
	2.5	1.017

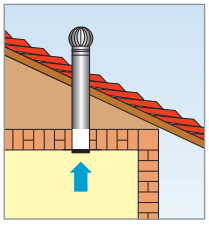

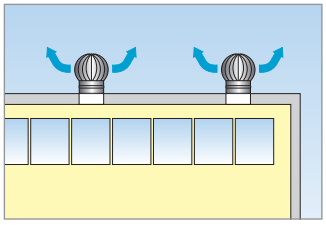

Dimensioni (mm)

Aspiratore Eolico Rotante

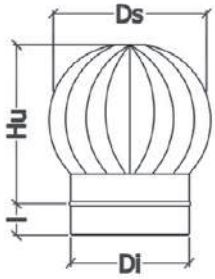

TIPO	Di mm	Ds mm	Hu mm	I mm	Peso kg
ELIAIR 80	80	200	220	55	1,1
ELIAIR 100	100	200	220	55	1,15
ELIAIR 120	120	200	220	55	1,2
ELIAIR 130	130	200	220	55	1,25
ELIAIR 140	140	220	220	55	1,3
ELIAIR 150	150	220	220	55	1,4
ELIAIR 160	160	220	220	55	1,45
ELIAIR 180	180	300	290	55	1,7
ELIAIR 200	200	300	290	55	2,1
ELIAIR 230	230	360	340	55	2,8
ELIAIR 250	250	360	340	55	3,1
ELIAIR 300	300	390	320	55	3,3
ELIAIR 350	350	440	320	55	3,8
ELIAIR 400	400	500	530	55	7
ELIAIR 450	450	550	510	55	7,25
ELIAIR 500	500	600	500	55	7,5
ELIAIR 550	550	650	480	55	7,75
ELIAIR 600	600	700	450	55	8

ELIAIR

Aspiratori rotanti su cuscinetti a sfera
Cappelli eolici
Per espulsione a tetto

Elemento lineare Hu. 190

CODICE	TIPO	Di	Hu	l	Peso	€ / cad.
		mm	mm	mm	kg	
5C01618	ELIAIR 80	80	190	55	0,2	14,00
5C01619	ELIAIR 100	100	190	55	0,25	15,00
5C01620	ELIAIR 120	120	190	55	0,3	13,50
5C01621	ELIAIR 130	130	190	55	0,31	14,50
5C01622	ELIAIR 140	140	190	55	0,35	15,00
5C01623	ELIAIR 150	150	190	55	0,37	15,50
5C01624	ELIAIR 160	160	190	55	0,4	16,00
5C01625	ELIAIR 180	180	190	55	0,45	18,00
5C01626	ELIAIR 200	200	190	55	0,5	18,50
5C01627	ELIAIR 230	230	190	55	0,58	20,00
5C01628	ELIAIR 250	250	190	55	0,63	21,00
5C01629	ELIAIR 300	300	190	55	0,94	24,00
5C01630	ELIAIR 350	350	190	55	1,1	54,00
5C01631	ELIAIR 400	400	190	55	1,51	78,00
5C01632	ELIAIR 450	450	190	55	1,69	84,00
5C01633	ELIAIR 500	500	190	55	1,88	93,00
5C01634	ELIAIR 550	550	190	55	2,07	108,00
5C01635	ELIAIR 600	600	190	55	2,26	126,00

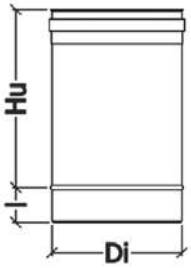

Fascia bloccaggio per copertura giunto

CODICE	TIPO	Di	H	Peso	€ / cad.
		mm	mm	kg	
5C01636	ELIAIR 80	80	18	0,04	7,00
5C01637	ELIAIR 100	100	18	0,05	7,00
5C01638	ELIAIR 120	120	50	0,06	11,50
5C01639	ELIAIR 130	130	50	0,07	12,50
5C01640	ELIAIR 140	140	50	0,08	11,50
5C01641	ELIAIR 150	150	50	0,09	12,00
5C01642	ELIAIR 160	160	50	0,1	12,00
5C01643	ELIAIR 180	180	50	0,12	12,00
5C01644	ELIAIR 200	200	50	0,14	12,50
5C01645	ELIAIR 230	230	50	0,17	13,00
5C01646	ELIAIR 250	250	50	0,19	13,00
5C01647	ELIAIR 300	300	50	0,23	15,00
5C01648	ELIAIR 350	350	50	0,25	17,50
5C01649	ELIAIR 400	400	50	0,28	17,50
5C01650	ELIAIR 450	450	50	0,31	24,00
5C01651	ELIAIR 500	500	50	0,33	30,00
5C01652	ELIAIR 550	550	50	0,36	33,00
5C01653	ELIAIR 600	600	50	0,39	36,00

Scossalina antintemperie

CODICE	TIPO	Di	Da	H	Peso	€ / cad.
		mm	mm	mm	kg	
5C01654	ELIAIR 80	80	206	45	0,17	36,50
5C01655	ELIAIR 100	100	226	45	0,18	37,00
5C01656	ELIAIR 120	120	246	45	0,21	42,50
5C01657	ELIAIR 130	130	256	45	0,22	42,50
5C01658	ELIAIR 140	140	266	45	0,23	45,00
5C01659	ELIAIR 150	150	276	45	0,24	45,50
5C01660	ELIAIR 160	160	286	45	0,25	48,00
5C01661	ELIAIR 180	180	306	45	0,28	48,00
5C01662	ELIAIR 200	200	326	45	0,3	51,00
5C01663	ELIAIR 230	230	356	45	0,32	54,00
5C01664	ELIAIR 250	250	376	45	0,35	54,00
5C01665	ELIAIR 300	300	426	45	0,38	57,00
5C01666	ELIAIR 350	350	476	45	0,4	66,00
5C01667	ELIAIR 400	400	526	45	0,43	72,00
5C01668	ELIAIR 450	450	576	45	0,5	78,00
5C01669	ELIAIR 500	500	626	45	0,55	105,00
5C01670	ELIAIR 550	550	676	45	0,6	123,00
5C01671	ELIAIR 600	600	726	45	0,68	138,00

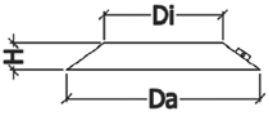

ASPIRAZIONE CIVILE

Aspiratori **EC brushless**

PRINCIPIO

Molteplici studi hanno documentato che i **motori elettrici** utilizzati nelle abitazioni e negli edifici commerciali **sono responsabili di oltre un terzo di tutta l'energia elettrica consumata** e che di questa energia, circa il 65%, viene utilizzato per alimentare le pompe centrifughe e i ventilatori.

Queste statistiche delineano il motore elettrico come uno dei componenti più importanti a livello di consumi (e non solo) degli impianti HVAC.

Conviene così ricordare che **l'efficienza** e l'affidabilità dell'intero sistema impiantistico **dipende anche** (e sopratutto) **dalle prestazioni di questi motori**, e che un loro eventuale default è la causa primaria negli edifici del blocco delle pompe o dei ventilatori.

AC vs EC motor

Studio comparativo basato su applicazione con gruppo motore-ventola centrifugo a pale rovesce.

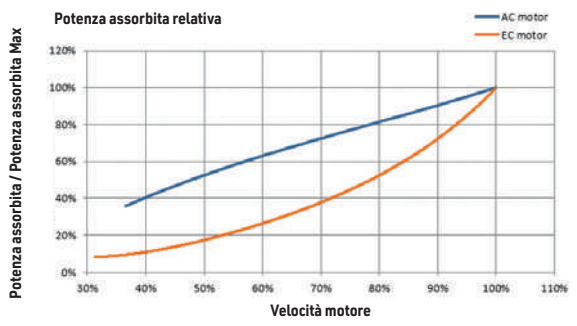

Il risparmio di consumo elettrico con un motore EC regolato al 40% della velocità massima è circa del 70% rispetto ad un motore AC tradizionale.

SOLUZIONE

I motori EC brushless: i recenti miglioramenti delle tecnologie applicate ai motori elettrici hanno introdotto anche nel settore HVAC **una nuova tipologia di motori più performante.**

Questi motori sono **a magnete permanente** comandati da un'elettronica sofisticata e **privi di spazzole**; non hanno quindi bisogno di contatti elettrici striscianti.

Offrono prestazioni secondo i più aggiornati criteri di efficienza energetica e i **principali vantaggi rispetto ai motori convenzionali AC sono:**

- Efficienza energetica superiore (50%)
- **Minori costi di esercizio**
- **Basso livello di rumorosità**
- Controllo e regolazione precise della velocità
- **Prestazioni aerauliche superiori**
- Protezione elettronica integrata nel motore

L'utilizzo di aspiratori con motori EC può contribuire a ridurre di almeno il 35% il consumo di energia richiesta per la ventilazione e a un deciso contenimento Dell spesa energetica.

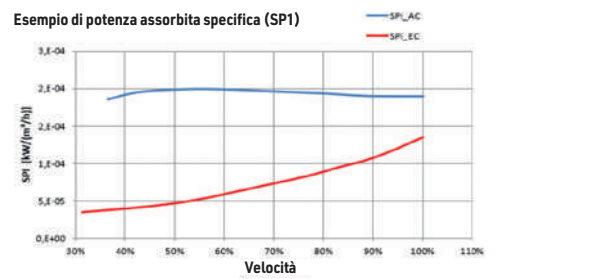

Potenza assorbita specifica (SPI): qui intesa come rapporto tra la potenza assorbita effettiva (espressa in kW) e la portata dell'aspiratore (espressa in m^3/h).
Esempio: con regolazione al 70% della velocità massima, SPI con motore EC=0.00007 kW (m^3/h), SPI con motore AC = 0.0002 kW (m^3/h)

Prodotto		pag.
	E-MAX EC Aspiratore universale	250
	ELEGANCE EC Aspiratori elicoidali frontale design Espulsione diretta perimetrale	252
	ELIX EC Aspiratori centrifughi con boccaglio centrale frontale design	258

Prodotto		pag.
	AXC EC Installazione in-linea	267
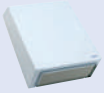	**EXT** EC Installazione esterna	264
	MRF EC Mini-torrini centrifughi	265

11

SENSORI REGOLATORI ACCESSORI

PRINCIPIO

I **motori elettrici** sono all'origine dei principali sprechi di energia nell'industria - e non solo - che consuma il **40 per cento dell'elettricità generata globalmente**. Due terzi della domanda elettrica industriale serve per far girare i motori elettrici, che sono alla base di qualsiasi produzione. Questo significa che il 28% di tutta l'elettricità prodotta globalmente alimenta dei motori elettrici.

Il **90% dei motori, infatti, gira sempre a tutta velocità**, utilizzando dei sistemi meccanici per regolare la potenza quando è necessario. In pratica, è come guidare una macchina premendo tutto il tempo l'acceleratore a fondo e tirando il freno a mano per regolare la velocità. Un sistema irrazionale e molto inefficiente.

SOLUZIONE

I sensori di presenza, di umidità, di qualità dell'aria hanno tra le principali caratteristiche quelle di **evitare gli sprechi di energia e ridurne i costi** perché permettono di poter gestire al meglio un impianto di ventilazione.

I regolatori di velocità ed in particolare i convertitori di frequenza (detti comunemente inverter) sono un elemento fondamentale da associare ai motori ad alta efficienza per **incrementare il risparmio energetico**, a livelli **anche del 60%**. Essi vengono utilizzati per variare la velocità di un motore asincrono e sono estremamente utili quando non è necessario che questi funzionino sempre a pieno regime.

Le applicazioni principali di un inverter si hanno a livello industriale nell'utilizzo di pompe, ventilatori e compressori dove è spesso indispensabile una regolazione della velocità di questi dispositivi. Utilizzando un inverter per comandare il motore, è possibile r**egolare la portata del fluido agendo direttamente sulla velocità del motore** attraverso la variazione della frequenza.

Tra i vantaggi nell'utilizzo di un convertitore c'è senza dubbio un **risparmio energetico effettivo** perché l'inverter fornirà corrente al motore solo il tempo necessario e quando sarà richiesto dal carico; allungandone la vita e **riducendo i costi di manutenzione e riparazione**. Se si considera un ciclo produttivo che richiede al ventilatore di dimezzare la portata, automaticamente **l'inverter dimezzerà la velocità** del motore e, ricordando che la potenza richiesta dal carico varia con il cubo della velocità, **l'assorbimento energetico** scenderebbe da 100 % a **solo un ottavo di quello nominale**.

ACCESSORI SERIE CIVILE

Foto	Codice	Modello	€ / cad.
Griglia estena fissa			
	2GE2002	MFE 100/120	11,50
	2GE2005	MFE 150	13,00
Griglia estena gravità			
	2GE2000	MGE 100/120	13,50
	2GE2004	MGE 150	16,00
Griglia estena tonda			
	2BC0000	BC Ø100	10,00
	2BC0001	BCR Ø100 CON RETE	13,00
Frontali cromati			
	2FR2137	FRONTALE CROMATO E-STYLE 90 P	15,00
	2FR2138	FRONTALE CROMATO E-STYLE 100 P	15,00
	2FR2192	FRONTALE CROMATO E-STYLE 120 P	17,50
	2FR2140	FRONTALE CROMATO E-STYLE 150 P	20,00
Canotti			
	5CA5102	CANOTTO Ø 100 FLUX 250	11,50
	5CA5122	CANOTTO Ø 120 FLUX 250	11,50
Timer			
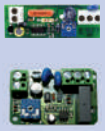	2TM0011	TIMER ECOLINE	48,00
	2TM0014	TIMER E-STYLE	42,00
	2TM0003	TIMER FLUX	51,00
	2TM0002	TIMER RADIA 80/130	51,00
	2TM0004	TIMER RADIA 220	51,00
	2TM0007	TIMER TUBO - MINISTYLE	42,00
	2TM0017	TIMER ELEGANCE	48,00
	2TM0018	TIMER CONFORTIMER ELEGANCE 100	50,00
	2TM0019	TIMER CONFORTIMER ELEGANCE 120/150	60,00
	2TM0020	TIMER ELIX	54,00
	2TM0021	TIMER CONFORTIMER ELIX	105,00
Filtri			
	2FL0005	FILTRO ELIX	19,00
	5FL3020	FILTRO RADIA 80	7,00
	5FL3021	FILTRO RADIA 130	7,00
	5FL3018	FILTRO RADIA 220	8,00
	5FL3022	FILTRO FLUX 100	7,50
	5FL3023	FILTRO FLUX 250	7,50
Set applicazione a muro per VITRO			
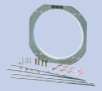	2SM0670	SET APPLICAZIONE A MURO VITRO 6/150	13,50
	2SM0970	SET APPLICAZIONE A MURO VITRO 9/230	17,00
	2SM1270	SET APPLICAZIONE A MURO VITRO 12/300	19,00
Kit doppia finestra per VITRO			
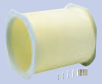	2SF0600	KIT DOPPIA FINESTRA VITRO 6/150	60,00
	2SF0900	KIT DOPPIA FINESTRA VITRO 9/230	51,00
	2SF1200	KIT DOPPIA FINESTRA VITRO 12/300	66,00
Set anelli doppio vetro per VITRO			
	2SV0600	SET ANELLI DOPPIO VETRO VITRO 6/150	33,00
	2SV0900	SET ANELLI DOPPIO VETRO VITRO 9/230	39,00
	2SV1200	SET ANELLI DOPPIO VETRO VITRO 12/300	42,00
Kit da vetro per ECOLINE			
	2SV0200	ECO KIT VETRO 100 GG	29,00
	2SV0202	ECO KIT VETRO 120 GG	33,00
	2SV0204	ECO KIT VETRO 150 GG	39,00
	2SV0201	ECO KIT VETRO 100 GF	27,00
	2SV0203	ECO KIT VETRO 120 GF	31,00
	2SV0205	ECO KIT VETRO 150 GF	33,00
Trasformatore			
	2TR2041	TRASFORMATORE PER SELV	108,00

Foto	Codice	Modello	€ / cad.
Boccagli per MICROBOX			
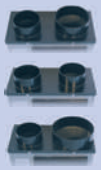	2BO1152	BOCCAGLIO 80-100	17,00
	2BO1153	BOCCAGLIO 80-80	17,00
	2BO1154	BOCCAGLIO 80-125	17,00
Staffe fissaggio a muro			
	2SX1005	STAFFE PER ELICAPPA E AXC TP 100-125	14,00
	2SX1007	STAFFE PER ELICAPPA E AXC TP 150-160	15,00

ACCESSORI AXC

Codice	Modello	€ / cad.
Fascette		
2FA1000	FASCETTA - AXC 100	15,00
2FA1250	FASCETTA - AXC 125	16,00
2FA1500	FASCETTA - AXC 150	21,00
2FA1600	FASCETTA - AXC 160	21,00
2FA2000	FASCETTA - AXC 200	23,00
2FA2500	FASCETTA - AXC 250	23,50
2FA3150	FASCETTA - AXC 315	28,50
Serranda		
2SA1000	SERRANDA - AXC 100	36,00
2SA1250	SERRANDA - AXC 125	37,00
2SA1500	SERRANDA - AXC 150	52,50
2SA1600	SERRANDA - AXC 160	60,00
2SA2000	SERRANDA - AXC 200	62,50
2SA2500	SERRANDA - AXC 250	72,00
2SA3150	SERRANDA - AXC 315	96,00
Rete di protezione		
2SR1000	RETE - AXC 100	15,00
2SR1250	RETE - AXC 125	16,00
2SR1500	RETE - AXC 150	20,00
2SR1600	RETE - AXC 160	20,00
2SR2000	RETE - AXC 200	23,00
2SR2500	RETE - AXC 250	25,00
2SR3150	RETE - AXC 315	29,00
Batterie		
1BA2100	BE 100-0,6 M	381,00
1BA2125	BE 125-0,6 M	430,00
1BA2126	BE 125-1,2 M	516,00
1BA2160	BE 160-1,2 M	501,00
1BA2161	BE 160-2,0 M	585,00
1BA2200	BE 200-2,0 M	552,00
1BA2201	BE 200-6,0-T	699,00
1BA2250	BE 250-2,4-M	585,00
1BA2251	BE 250-6,0-T	717,00
1BA2315	BE 315-6,0-T	795,00
Silenziatore circolare		
1SI2270	SILENZIATORE 100L=600	117,00
1SI2271	SILENZIATORE 125L=600	132,00
1SI2272	SILENZIATORE 160L=600	150,00
1SI2276	SILENZIATORE 200L=900	198,00
1SI2274	SILENZIATORE 250L=900	222,00
1SI2275	SILENZIATORE 315L=900	261,00
Staffe fissaggio a muro		
2SX1005	STAFFE FISSAGGIO AXC 100/125	14,00
2SX1007	STAFFE FISSAGGIO AXC 1509160	15,00

ACCESSORI AXR

Codice	Modello	€ / cad.
2SX1005	STAFFE DI FISSAGGIO 100/125	14,00
2SX1007	STAFFE DI FISSAGGIO 150/160	15,00

R10

Regolatore di velocità elettronico monofase incassabile 1A

PRODOTTI

Codice	Modello	V	A	€ / cad.
2RV4133	R10	230	1	**78,00**

- Variatore di tensione elettronico
- Nuovo design con sportellino apribile
- Regolazione di tipo continuo tramite potenziometro
- INCASSABILE nelle tradizionali scatole a 3 moduli
- Morsettiera estraibile per cablaggio veloce
- Trimmer di taratura minima velocità
- Fusibile di protezione
- Grado di protezione IP42
- Peso 0,5 Kg
- Dimensioni 110 x 80 x 42
- Marcatura CE

INCASSATO

Vedi schema di collegamento pag. 160

R15

Regolatore di velocità elettronico monofase incassabile 1,5 A

PRODOTTI

Codice	Modello	V	A	€ / cad.
2RV4125	R15	230	1,5	**103,00**

- Variatore di tensione elettronico
- Nuovo design con sportellino apribile
- Regolazione di tipo continuo tramite potenziometro
- Interruttore ON/OFF di tipo luminoso
- INCASSABILE nelle tradizionali scatole a 4 moduli
- Morsettiera estraibile per cablaggio veloce
- Trimmer di taratura minima velocità
- Fusibile di protezione
- Grado di protezione IP42
- Peso 0,5 Kg
- Dimensioni 138 x 80 x 42
- Marcatura CE

INCASSATO

Vedi schema di collegamento pag. 160

RV/1

Regolatore monofase (Max 4 A)

PRODOTTI

Codice	Modello	V	A	€ / cad.
1RV2012	RV1	230	4	**140,00**

- Variatore di tensione elettronico
- Regolazione di tipo continuo tramite potenziometro
- Interruttore ON/OFF di tipo luminoso
- Trimmer di taratura minima velocità
- **Fusibile di protezione**
- Alimentazione monofase 230V – 50Hz
- Corrente max. **4 A (min. 1 A)**
- Grado di protezione IP42
- Peso 0,5 Kg
- Dimensioni 110 x 110 x 58 mm
- Marcatura CE

Vedi schema di collegamento pag. 161

RVS

Regolatore monofase (0,5A)

PRODOTTI

Codice	Modello	V	A	€ / cad.
2RV4056	RVS	230	0,5	**80,00**

- Variatore di tensione ad autotrasformatore
- Regolazione 5 velocità
- Assenza di ronzio elettrico al motore
- Interruttore ON/OFF di tipo luminoso
- Grado di protezione IP42
- Peso 0,7 Kg
- Dimensioni 118 x 118 x 58 mm
- Marcatura CE

Vedi schema di collegamento pag. 162

RVS/R 3V

Regolatore monofase ad autotrasformatore 3 velocità reversibile (0,5 A)

PRODOTTI

Codice	Modello	V	A	€ / cad.
2RV4081	RVS/R 3 vel.	230	0,5	**63,00**

- Modello reversibile per inversione del flusso d'aria
- Adatto per aspiratori predisposti alla reversibilità (Serie VITRO e Serie BUILT-IN)
- Variatore di tensione ad autotrasformatore
- Regolazione 3 velocità
- Assenza di ronzio elettrico al motore
- Interruttore ON/OFF
- Grado di protezione IP42
- Peso 0,7 Kg
- Dimensioni 118 x 118 x 58 mm
- Marcatura CE

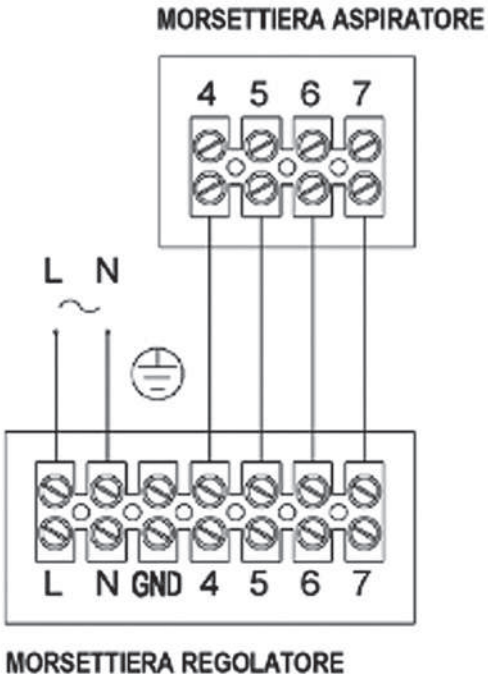

RVS/R 5V

Regolatore monofase ad autotrasformatore 5 velocità reversibile (0,5 A)

PRODOTTI

Codice	Modello	V	A	€ / cad.
2RV4030	RVS/R 5 vel.	230	0,5	**78,00**

- Modello reversibile per inversione del flusso d'aria
- Adatto per aspiratori predisposti alla reversibilità (Serie VITRO e Serie BUILT-IN)
- Variatore di tensione ad autotrasformatore
- Regolazione 5 velocità
- Assenza di ronzio elettrico al motore
- Interruttore ON/OFF di tipo luminoso
- Grado di protezione IP42
- Peso 0,7 Kg
- Dimensioni 118 x 118 x 58 mm
- Marcatura CE

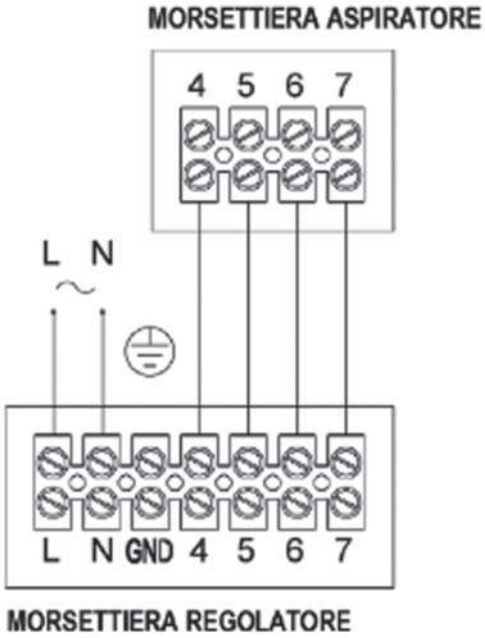

RVS/L

Regolatore per ventilatori da soffitto serie POLAR

PRODOTTI

Codice	Modello	V	A	€ / cad.
2RV4095	REGOLATORE RVS/L POLAR EVOLUTION	230	0,5	**75,00**

- Variatore di tensione ad autotrasformatore con comando per luce
- Adatto per la regolazione di un singolo agitatore da soffitto della serie POLAR Evolution
- Regolazione 5 velocità
- Assenza di ronzio elettrico al motore
- Grado di protezione IP42
- Peso 0,7 Kg
- Dimensioni 118 x 118 x 58 mm
- Marcatura CE

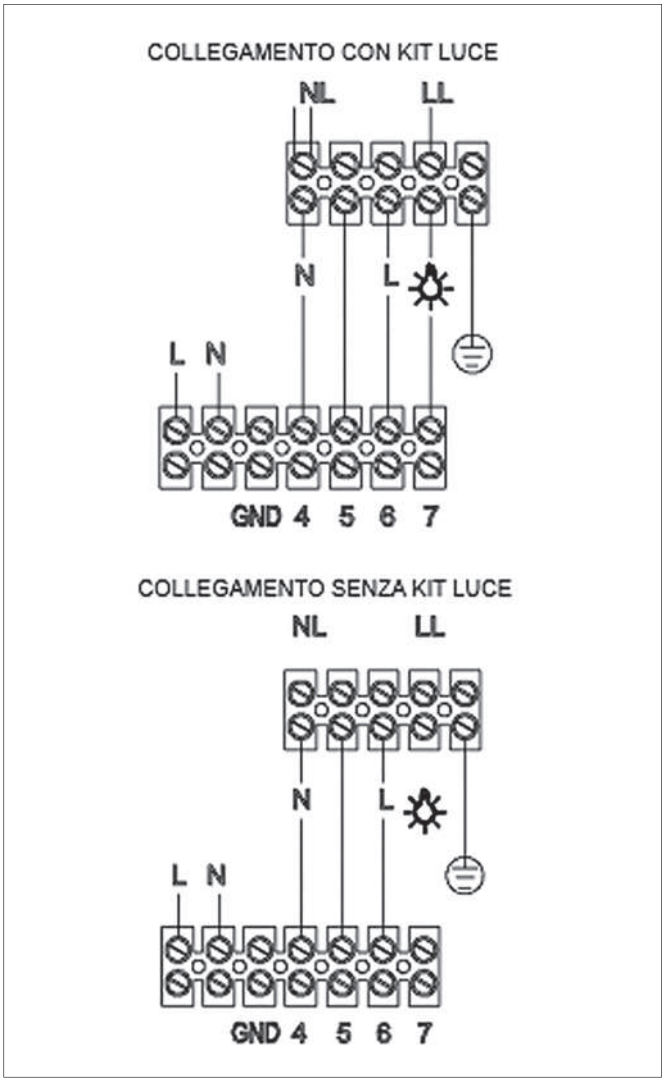

RVS PLUS EVO

Regolatore multiplo (Max 1,5 A) per ventilatori da soffitto serie POLAR

PRODOTTI

Codice	Modello	V	A	€ / cad.
2RV4108	REGOLATORE RVS PLUS EVO POLAR EVOLUTION	230	1,5	**150,00**

- Permette la regolazione contemporanea di: n°4 Agitatori per POLAR EVOlution
- Variatore di tensione ad autotrasformatore
- Regolazione 5 velocità
- Assenza di ronzio elettrico al motore
- Interruttore ON/OFF di tipo luminoso
- Alimentazione monofase 230V - 50/60Hz
- Corrente max. 1,5 A
- Grado di protezione IP42
- Peso 1,8 Kg
- Dimensioni 158 x 118 x 76 mm
- Marcatura CE

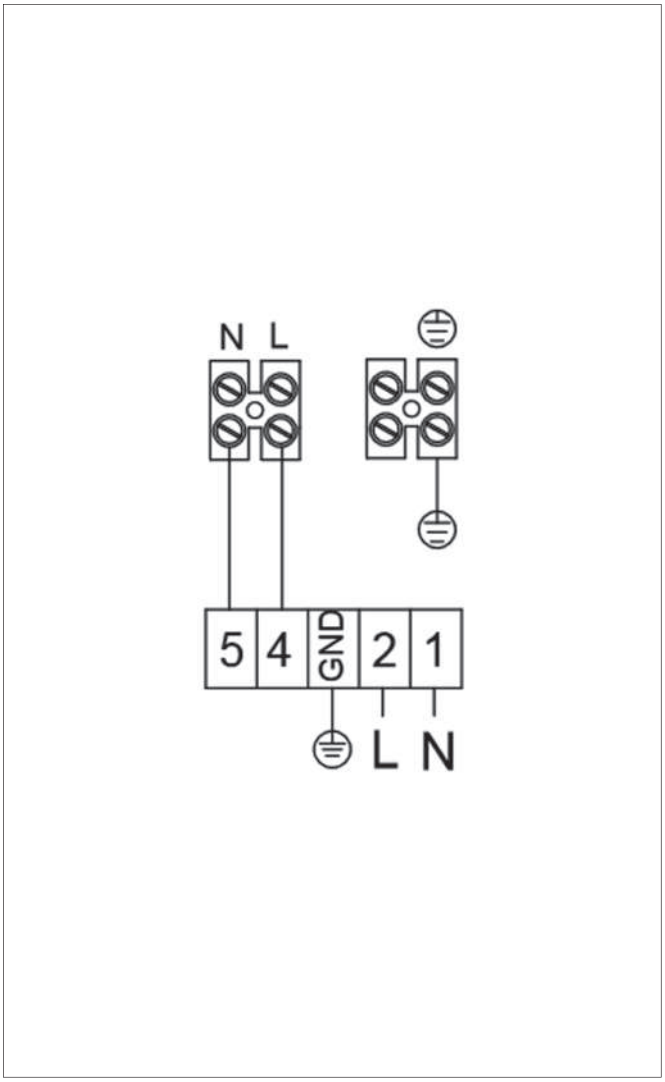

RVS/R PLUS

Regolatore monofase ad autotrasformatore reversibile multiplo (0,5 A)

PRODOTTI

Codice	Modello	V	A	€ / cad.
2RV4104	REGOLATORE RVS PLUS	230	0,5	**144,00**

- Modello reversibile per inversione del flusso d'aria
- Adatto per apparecchi predisposti alla reversibilità (Serie VITRO e Serie BUILT-IN)
- Permette la regolazione contemporanea di:
  n° 5 VITRO 9 (oppure BUILT-IN 9),
  n° 3 VITRO 12 (oppure BUILT-IN 12),
- Variatore di tensione ad autotrasformatore
- Regolazione 5 velocità
- Assenza di ronzio elettrico al motore
- Interruttore ON/OFF di tipo luminoso
- Grado di protezione IP42
- Peso 1,8 Kg
- Dimensioni 158 x 118 x 76 mm
- Marcatura CE

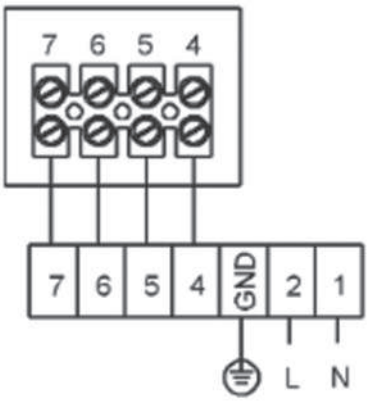

RVS 1

Regolatore monofase (1,5 A)

PRODOTTI

Codice	Modello	V	A	€ / cad.
2RV4059	RVS 1	230	1,5	**240,00**

- Variatore di tensione ad autotrasformatore
- Regolazione 5 velocità
- Assenza di ronzio elettrico al motore
- Contenitore in alluminio verniciato RAL 7004
- Interruttore ON/OFF di tipo luminoso
- Alimentazione monofase 230V – 50Hz
- Corrente max. 1,5 A
- Grado di protezione IP55
- Peso 2,4 Kg
- Dimensioni 166 x 142 x 66 mm
- Marcatura CE

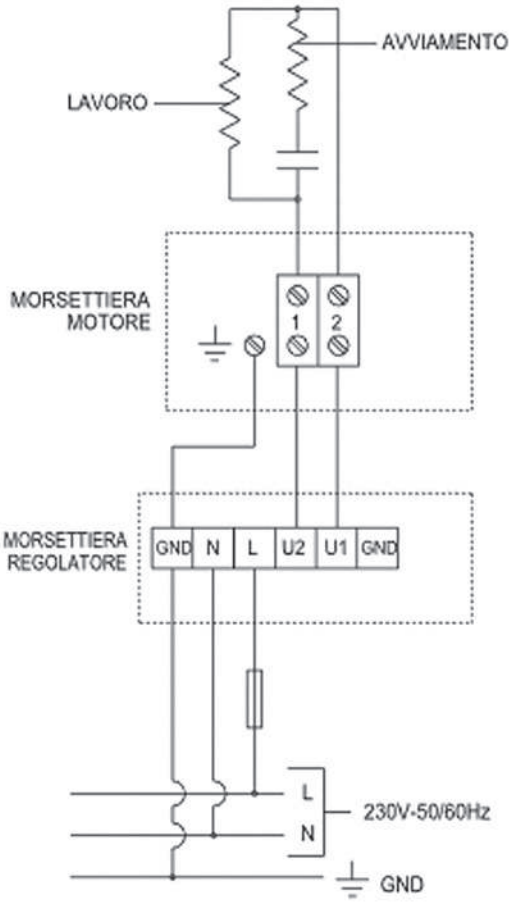

NOVITÀ

RV EC 0-10

PRODOTTI

Codice	Modello	€ / cad.
2RV4196	REGOLATORE RV EC 0-10V ELICENT	**105,00**

- Regolazione della tensione di uscita in modo continuo 0-10V tramite potenziometro
- Morsettiere estraibili per cablaggio veloce.
- Adatto per la regolazione degli aspiratori EC brushless, civili e industriali
- Alimentazione monofase: 230V – 50/60Hz
- Uscita isolata: 0-10Vdc (max. 20 m A)
- Interruttore ON/OFF di tipo luminoso
- INCASSABILE nelle tradizionali scatole a 4 moduli
- Sportellino apribile nero fumé in policarbonato
- Dimensioni mm 138 x 80 x 42
- Grado di protezione IP42

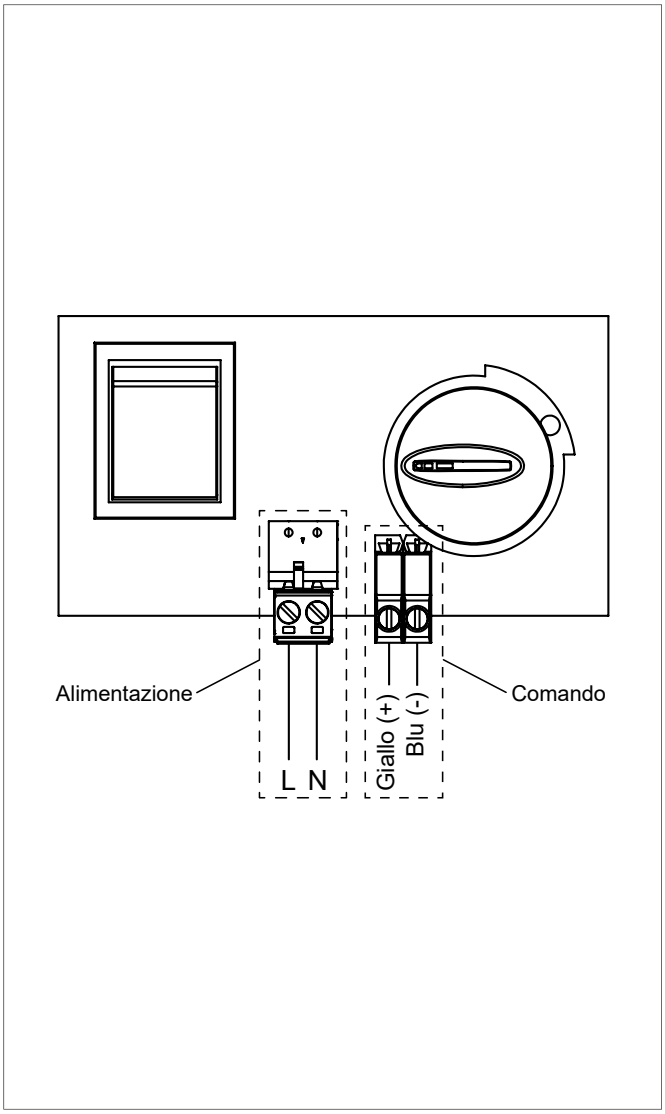

R10 TIMER

PRODOTTI

Codice	Modello	V	A	€ / cad.
2RV4128	R10 TIMER	230	4	**108,00**

- Temporizzatore elettronico regolabile da 3 a 25 minuti
- Permette lo spegnimento ritardato dell'apparecchio al quale è collegato in base al tempo impostato tramite la manopola di regolazione esterna.
- Sportellino apribile a protezione dei comandi interni e per un migliore impatto estetico
- Incassabile nelle tradizionali scatole a 3 moduli
- Morsettiera estraibile per cablaggio veloce
- Interruttore ON/OFF di tipo luminoso per l'accensione dell'aspiratore
- Isolamento Classe II : non necessita della messa a terra
- Provvisto di fusibile di protezione
- Peso 0,5 Kg
- Dimensioni mm 110 x 80 x 42
- Marcatura CE

INCASSATO

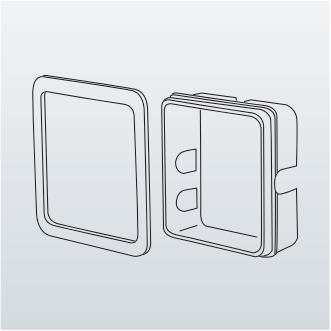

KIT INCASSO

PRODOTTI

Codice	Modello	€ / cad.
2SV1000	KIT INCASSO	**19,00**

- Adatto per RVS - RVS/R 3 e 5 velocità - RVS/RL

Kit di Regolazione

E-VSD Regolatore monofase (1,5 A)

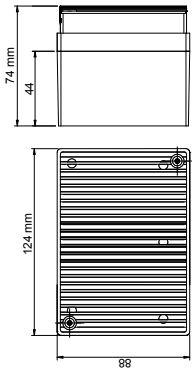

VSD VARIATORE DI VELOCITÀ
Il comando adatta continuamente l'alimentazione della potenza elettrica che alimenta il motore al fine di regolare il flusso dell'apparecchio controllato tramite i pannelli CP-RH o CP-AQS.

CARATTERISTICHE
Alimentazione: 220 - 240 Vac; 50/60Hz
Potenza max.: 300 W
Protezione: IPX4
Materiale: coperchio in alluminio, scatola in materiale autoestinguente (UL-5VA). Installazione a parete.

- Variatore di tensione ad autotrasformatore
- Regolazione 5 velocità
- Assenza di ronzio elettrico al motore
- Contenitore in alluminio verniciato RAL 7004
- Interruttore ON/OFF di tipo luminoso
- Alimentazione monofase 230V – 50Hz
- Corrente max. 1,5 A
- Grado di protezione IP55
- Peso 2,4 Kg
- Dimensioni 166 x 142 x 66 mm
- Marcatura CE

PRODOTTI

Codice	Descrizione	€ / cad.
2RV4181	E-VSD DA SUPERFICIE	**193,00**

PANNELLI DI CONTROLLO

CP-RH

CP-AQS

CARATTERISTICHE
Misurazione di un insieme di parametri rappresentativi del fabbisogno di ventilazione e della qualità dell'aria indoor. Si interfaccia con il comando E-VSD.

FUNZIONI	CP-RH	CP-AQS
Controllo temperatura	•	•
Detezione livello di Umidità Relativa	•	•
Controllo della qualità dell'aria		•
Regolazione continua della velocità	•	•

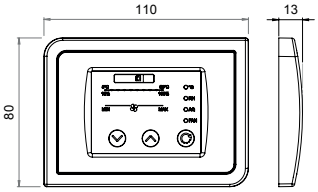

KIT VSD + PANNELLO

Codice	Descrizione	€ / cad.
2KT0040	KIT E-VSD + CP-RH	**258,00**
2KT0042	KIT E-VSD + CP-AQS	**324,00**

Kit di Regolazione EC

E-SC

E-SC INTERFACCIA EC
Dispositivo che interfaccia i pannelli di comando CP-RH e CP-AQS con gli aspiratori dotati di motore EC (tipo AXC-EC, MFR-EC, EXT-EC).
Trasmette al motore EC il segnale in uscita dal pannello di comando permettendone la regolazione.

CARATTERISTICHE
Alimentazione: 220 - 240 Vac; 50/60Hz
Protezione: IPX4
Materiale: tecnopolimero

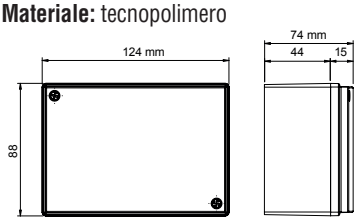

PANNELLI DI CONTROLLO

CP-RH

CP-AQS

CARATTERISTICHE
Misurazione di un insieme di parametri rappresentativi del fabbisogno di ventilazione e della qualità dell'aria indoor. Comunica con l'interfaccia E-SC.

FUNZIONI	CP-RH	CP-AQS
Controllo temperatura	•	•
Detezione livello di Umidità Relativa	•	•
Controllo della qualità dell'aria		•
Regolazione continua della velocità	•	•

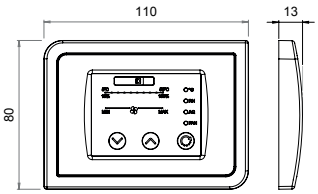

KIT VSD + PANNELLO

Codice	Descrizione	€ / cad.
2KT0046	KIT E-SC + CP-RH	**261,00**
2KT0048	KIT E-SC + CP-AQS	**330,00**

R10 HY

Sensore Umidostato

PRODOTTI

Codice	Modello	V	A	€ / cad.
2RV4129	R10 HY	230	4	**159,00**

- Rilevatore di umidità.
- Impostazione tramite manopola esterna della soglia di intervento regolabile tra 40 e 90% di Umidità Relativa.
- Attiva automaticamente l'apparecchio ad esso collegato quando la percentuale di umidità nell'aria supera la soglia impostata.
- Quando tale livello ritorna sotto il dato impostato, l'apparecchio si spegne automaticamente.
- Il monitoraggio della quantità di umidità presente nell'aria offre importanti vantaggi tra i quali il massimo comfort per l'occupante e risparmio energetico in quanto attiva l'apparecchio solo se necessario e secondo le esigenze dell'utente.
- Sportellino apribile a protezione dei comandi interni e per un migliore impatto estetico
- Morsettiera estraibile per cablaggio veloce
- Ideale per bagni, lavanderie, cantine, magazzini, depositi, etc.
- Provvisto di fusibile di protezione
- Isolamento Classe II: non necessita della messa a terra
- Peso 0,5 Kg
- Dimensioni mm 110 x 80 x 42
- Marcatura CE

R10 P.I.R.

Rilevatore di presenza ad infrarossi

PRODOTTI

Codice	Modello	V	A	€ / cad.
2RV4140	R10 PIR	230	4	**159,00**

- Rilevatore di movimento ad infrarossi
- Sorveglia costantemente l'interno del locale dove è installato e permette di attivare automaticamente l'aspiratore ad esso collegato quando rileva il calore del corpo in movimento
- Provvisto di timer integrato regolabile da 3 a 25 minuti che permette lo spegnimento ritardato dell'apparecchio.
- Ideale per bagni pubblici.
- Led verde posto sul frontale che indica che il sensore sta rilevando
- Incassabile nelle tradizionali scatole a 3 moduli
- Morsettiera estraibile per cablaggio veloce
- Isolamento Classe II : non necessita della messa a terra
- Provvisto di fusibile di protezione
- Peso 0,5 Kg
- Dimensioni mm 110 x 80 x 42
- Marcatura CE

Regolatori di velocità e sensori **Tabelle abbinamenti**

ASPIRATORI	AUTOTRASFORMATORE				ELETTRONICI INCASSABILI			
	RVS	RVS1	RVS/R 3V - 5V	RVS/R PLUS	R10	R15	KIT E-VSD + CP RH	KIT E-VSD + CP AQS
	2RV4056	2RV4059	2RV4081 / 2RV4030	2RV4104	2RV4133	2RV4125	2KT0040	2KT0042
AXC 100 A/B - 125 A/B - 150 A - 160 A	•				•			
AXC 100 B / 125 B							•	•
AXC 150 B / AXC 160 B		•			•	•	•	•
AXC 200	•				•	•	•	•
AXC 250		•			•	•		
AXC 315		•				•		
AXC TP 100-125-150-160	•				•			
AXM 100 - 125 - 150 - 160 - 200	•				•			
AXR	•				•			
BUILT-IN 9		•	•	MAX 5				
BUILT-IN 12		•	•	MAX 3				
ECO LINE	•				•			
ELEGANCE	•				•			
ELICAPPA	•				•			
ELIX	•				•			
ELPREX	•				•			
E-STYLE	•				•			
EXT 100 A - 125 A - 150 A - 160 A	•				•	•		
EXT 150 A / 160A							•	•
EXT 150 B - 160 B - 200 A/B					•	•	•	•
FLUX	•				•			
MINISTYLE	•				•			
MRF 100 - 125 - 150	•				•	•	•	•
MRF 160 - 200 - 250		•			•	•	•	•
MRF 315		•					•	•
RADIA	•				•			
TUBO	•				•			
VITRO 6/150 Automatico	•				•			
VITRO 9/230 Automatico/Reversibile	•		•	MAX 5				
VITRO 12/300 Automatico/Reversibile	•		•	MAX 3				

ASPIRATORI EC	REGOLATORE RV EC 0-10V 2RV4196	KIT E-SC + CP RH 2KT0046	KIT E-SC + CP AQS 2KT0048
AXC 100 - 125 - 150 EC	•	•	•
AXC 100-125-150-160-200-250-315 EC	•		
EXT 100 EC	•	•	•
EXT 100-125-150-160-200 EC	•		
MRF 100-125-150-160-200-250-315 EC	•		

Le condizioni generali di vendita sono consultabili su: **www.dynair.it**

12 BARRIERE D'ARIA

PRINCIPIO

Negli edifici **dove le porte d'ingresso sono continuamente aperte e chiuse è utile bloccare l'afflusso di aria esterna** indesiderata durante il periodo invernale e proteggere gli spazi interni durante il periodo estivo contro l'ingresso di aria calda.

A causa della differenza di temperatura che si genera, infatti, **vi è una progressiva perdita di potenza dell'impianto di termo-condizionamento**, oltre a scompensi igrometrici notevoli e disagio per il pubblico, che riduce il proprio tempo di permanenza.

Inoltre negli esercizi commerciali con elevato afflusso e rotazione della clientela, la presenza di porte d'ingresso tradizionali può costituire per i clienti una barriera psicologica, che i gestori desiderano ovviamente evitare (ad esempio grandi magazzini, supermercati, bar, ristoranti, boutique).

SOLUZIONE

Le barriere d'aria sono dei dispositivi che permettono la **formazione di un muro d'aria verticale invisibile tra l'interno dei locali** (generalmente riscaldati o climatizzati) **e l'esterno**, senza limitare l'accesso di persone o di veicoli. A seconda della stagione in cui ci si trova, l'aria viene miscelata in temperature diverse e a differenti velocità di erogazione, in modo da raggiungere la condizione ottimale per il passaggio delle persone.

Le barriere d'aria:

- Sono **particolarmente indicate per essere utilizzate in locali commerciali**, quali grandi magazzini, bar, negozi, collocati sia all'interno che fuori dai centri commerciali; dove il tempo di apertura delle porte assume una rilevanza particolare in relazione agli impianti di climatizzazione interni (reception, magazzini, palestre)
- Consentono di ottenere un **notevole risparmio energetico**, trattenendo all'interno dei locali commerciali e non l'aria calda o fresca
- Rendono **l'aria interna più salubre**, non permettendo l'ingresso di smog, odori sgradevoli, polvere, pollini e insetti

Permettono ai clienti di entrare ed uscire liberamente, senza impedire il passaggio e consentendo anche massima visibilità agli ambienti **aumentando il comfort**

ELDOOR UV

Barriere d'aria tangenziali
Scocca in metallo

Descrizione
- 3 taglie corrispondenti a tre larghezze diverse (90, 120 o 150 cm)
- Oltre alle funzioni tradizionali, include la **funzione di sterilizzazione a raggi UV è in grado di isolare e eliminare tutti i tipi di batteri, virus e microorganismi**
- Utilizza materiali al quarzo di elevata purezza di alta qualità, con una durata di 8.000 ~ 13.000 ore
- Scocca in metallo inossidabile e verniciata
- La lampada UV può funzionare anche da sola
- **Altezza installazione 2,5÷3 m**
- 2 velocità di funzionamento con led di indicazione
- **Telecomando e contatto magnetico per porte in dotazione**
- Alimentazione monofase
- Alta efficienza e silenziosità
- **Velocita d'aria di 11 m/s**

In dotazione Telecomando

PRESTAZIONI	UNITÀ DI MISURA	MODELLI ELDOOR UV 900	ELDOOR UV 1200	ELDOOR UV 1500
CODICE		**4BA0020**	**4BA0021**	**4BA0022**
LISTINO	**€**	**579,00**	**675,00**	**807,00**
Voltaggio-Frequenza	V - Hz	230-50	230-50	230-50
Taglia (larghezza)	cm	90	120	150
Altezza di installazione	m	2.5 - 3	2.5 - 3	2.5 - 3
Assorbimento elettrico:				
con lampada UV ON (bassa velocità/alta velocità)	W	175/220	179/248	233/298
con lampada UV OFF (bassa velocità / alta velocità)	W	101,6/158	142/220	180/274
Velocità dell'aria:				
con lampada UV ON (bassa velocità/alta velocità)	RPM	993/1127	903/1154	826/1100
con lampada UV OFF (bassa velocità / alta velocità)	RPM	993/1227	903/1193	826/1100
Velocità aria (bassa velocità / alta velocità)	m/s	8,5/11	8,5/11	8,5/11
Portata aria (bassa velocità / alta velocità)	m³/h	1.375/1.780	1.830/2.370	2.230/2.970
Livelli sonori (bassa velocità / alta velocità)	dB(A)	≤ 43 / 46	≤ 45 / 48	≤ 47 / 51
Dimensioni (LxAxP)	mm	900x266x234	1200x266x234	1500x266x234
Peso	Kg	16	20	24

ELDOOR TZ

Barriere d'aria tangenziali
Scocca in metallo

Descrizione
- 3 modelli corrispondenti a tre larghezze diverse (90, 120 o 150 cm) e velocità d'aria di 11 m/s
- Dotata di telecomando
- Alimentazioone monofase
- Scocca in metallo inossidabile e verniciata
- Alta efficienza e silenziosità

PRESTAZIONI	UNITÀ DI MISURA	MODELLI ELDOOR 900 TZ	ELDOOR 1200 TZ	ELDOOR 1500 TZ
CODICE		**4BA0000**	**4BA0001**	**4BA0002**
LISTINO	**€**	**324,00**	**414,00**	**516,00**
Voltaggio - Frequenza	V - Hz	230-50	230-50	230-50
Taglia (larghezza)	cm	90	120	150
Diametro girante	mm	120	120	120
Altezza di installazione	m	2.3 - 3	2.3 - 3	2.3 - 3
Assorbimento elettrico	W	150	180	220
Velocità dell'aria	m/s	11	11	11
Portata aria	m³/h	1200	1700	2100
Livelli sonori	db(A)	45	47	47
Dimensioni (LxAxP)	mm	900 x 220 x 195	1200 x 220 x 195	1500 x 220 x 195
Peso	kg	13	16	20

ELDOOR CF

Barriere d'aria centrifughe
Scocca in alluminio

Descrizione
- 3 modelli corrispondenti a tre larghezze diverse (90, 120 o 150 cm) e portate d'aria di 14.5 m/s
- Dotata di telecomando
- Alimentazione monofase
- Scocca in metallo inossidabile e verniciata
- Motore centrifugo

PRESTAZIONI	UNITÀ DI MISURA	MODELLI ELDOOR 900 CF	ELDOOR 1200 CF	ELDOOR 1500 CF
CODICE		**4BA0010**	**4BA0011**	**4BA0012**
LISTINO	**€**	**456,00**	**516,00**	**648,00**
Voltaggio - Frequenza	V - Hz	230-50	230-50	230-50
Taglia (larghezza)	cm	90	120	150
Diametro girante	mm	120	120	120
Altezza di installazione	m	3.0 - 3.5	3.0 - 3.5	3.0 - 3.5
Assorbimento elettrico	W	220	275	330
Velocità dell'aria	m/s	14.5	14.5	14.5
Portata aria	m³/h	1020	1360	1700
Livelli sonori	db(A)	44	45	48
Dimensioni (LxAxP)	mm	960 x 230 x 212	1200 x 230 x 212	1500 x 230 x 212
Peso	kg	16	19	24

ACCESSORIO

2CM0000
Contatto magnetico normalmente aperto per installazioni sulla porta per ELDOOR TZ e CF

€ 13,00

CONDIZIONI DI PROVA

Raffrescamento:
int. 27°C b.s. - est 35°C b.s
24°C b.u.

Riscaldamento:
int. 20°C b.s. - est 7°C b.s.
6°C b.u.

IN DOTAZIONE

Telecomando in dotazione con ELDOOR TZ e CF

13 RISCALDAMENTO

PRINCIPIO

La **temperatura è uno dei fattori principali che determinano il benessere** dell'uomo in ambienti confinati.

È essenziale garantire il comfort termico delle persone con sistemi di riscaldamento versatili da poter utilizzare in qualsiasi posto e/o momento, sia in ambito industriale che residenziale.

SOLUZIONE

Il riscaldamento elettrico comporta numerosi vantaggi:

- Ideale per **sopperire all'assenza di un impianto di riscaldamento** permanente sia per la tipologia che per la frequenza d'uso di un locale
- **Versatilità** di uso e trasportabilità
- Rapidità di risposta e possibilità di **dosare il riscaldamento** con precisione nel tempo e nello spazio
- **Sicurezza:** assenza di emissioni tossiche o di rischi di esplosione
- Nessuna manutenzione né costi di messa in opera

VOLCANO R

Termoventilatori Riscaldamento industriale

PRODOTTI

Codice	Modello	Tensione a 50 hz	Potenza		Corrente assorbita	V	Pressione Sonora (a 3 mt)	PESO (Kg)	€ / cad.
			MIN	MAX	MAX		dB(A)		
4TV3011	VOLCANO R 3300	230	1,63	3,3	14,3	400	255x270x400	5	**534,00**
4TV5011	VOLCANO R 5000	400	2,5	5	7,2	400	250x250x420	8	**807,00**

Descrizione
- Ideali per riscaldare ambienti industriali e terziari di medie dimensioni
- Corpo in acciaio trattato con vernice epossidica
- Dotato di maniglia robusta e isolata
- Elementi riscaldanti in acciaio inox isolati dal corpo
- Dotati di termostato di sicurezza che previene il surriscaldamento e i rischi di incendio
- Dotati di termostato ambiente regolabile
- Funzione antigelo
- Potenza riscaldante selezionabile tra ½ e 1/1 tramite la manopola di selezione
- Manopole di regolazione frontali
- Modello 5kW corredato di spina CEE da 16A a 5 poli, IP44. Modello 3kW corredato i spina Schuko da 16A IP44

Accessorio

Staffa per installazione a parete

2SX1021 Volcano R 3300/5000
€ 52,00

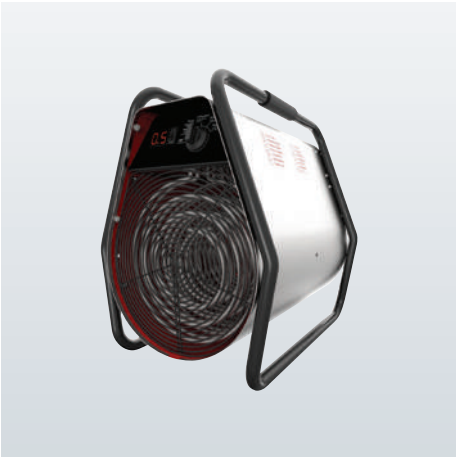

VOLCANO PRO

Termoventilatori Riscaldamento industriale

PRODOTTI

Codice	Modello	Tensione a 50 hz	Potenza		Corrente assorbita	m³/h	Dimensioni L x p x h	PESO (Kg)	€ / cad.
			MIN	MAX	MAX				
4TV6011	VOLCANO PRO 6000	400	3	6	10	1600	340x390x510	7	**1.164,00**
4TV9011	VOLCANO PRO 9000	400	4,5	9	13	1700	340x390x510	7,5	**1.356,00**

Descrizione
- Ingombro ridottissimo e unico per i due modelli
- Ideali per riscaldare ambienti industriali e terziari di medie dimensioni
- Corpo in lamiera d'acciaio
- Dotati di funzione Partenza / Spegnimento ritardati, selezionabile dal pannello frontale
- Dotati di una funzione di raffreddamento post-ventilazione per un rapido abbassamento del calore degli elementi riscaldanti
- Dotati di termostato digitale impostabile dal pannello frontale
- Dotati di presa CEE da 16A a 5 poli, IP44
- Grado di protezione IP44
- Conformi alla norma CEI EN 60335-2-30

Accessorio

Staffa per installazione a parete

2SX1020 Volcano PRO6000/9000
€ 156,00

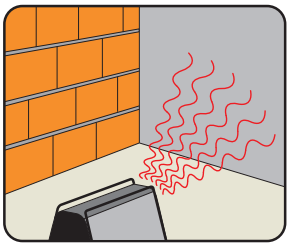

Asciugatura di parete in costruzione

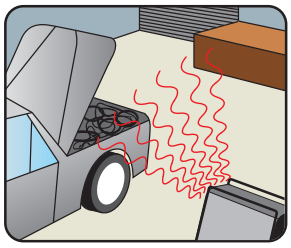

Officina

CALDO500

Termoconvettore antigelo

PRODOTTI

Codice	Modello	Tensione a 50 hz	Potenza max	Grado di protezione	Dimensioni (cm)	Peso (Kg)	€ / cad.
4TC0502	CALDO 500	230 V	500 W	IP21	24x10,5x24	0,95	**99,00**

Descrizione
- Installazione fissa a parete
- Termostato ambiente regolabile
- Funzione antigelo
- Doppio isolamento ⧈ : non richiede la messa a terra
- Cavo con spina Schuko
- Resistenza corazzata

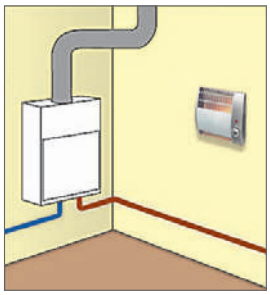

Locali caldaie

Toilette esterne

CALDO BAGNO 2000

Termoventilatore

PRODOTTI

Codice	Modello	Tensione a 50 hz	Potenza max	Dimensioni (cm)	Peso (Kg)	€ / cad.
4CB2000	CALDO BAGNO 2000 TP	220-240 V	2.000 W	24,5 x 36,6 x 19	1,78	**183,00**

Descrizione
- Oscillante con programmatore
- Potenza frazionabile a 4 posizioni: spento / aria fredda / aria calda 1000W / aria molto calda 2000W
- Termostato ambiente regolabile
- Programmatore 24h con intervalli 30' e tasto per esclusione
- Oscillazione destra / sinistra automatica
- Segnalatore luminoso
- Doppio isolamento
- Corpo in materiale plastico autoestinguente
- Maniglia posteriore
- Coperchio copri comandi
- Grado di protezione IP21
- Superficie riscaldata 20 m²

Oscillante destra/sinistra

Programmatore 24 ore

CALDO LAMP 1500 DESIGN

Stufa al quarzo

PRODOTTI

Codice	Modello	Tensione a 50 hz	Potenza max	Dimensioni (cm)	Peso (Kg)	€ / cad.
4CL1503	CALDO LAMP 1500	220-240V	1.500 W	56 x 16,5 x 12	1,8	**108,00**

5RS1024	LAMPADA ALOGENA	**36,00**

Descrizione

- A parete per esterni ed interni, idonea al riscaldamento istantaneo delle aree circoscritte
- Diffusione 3 resistenze al quarzo da 1500W (500W+500W+500W)
- Interruttore a tirante per selezionare le potenze evidenziate dal display
- Parabola in alluminio lucido per maggiore efficienza
- Supporto murale con 4 regolazioni alto/bassom e completo di kit fissaggio
- Corpo in metallo, frontale in colore silver
- Grado di protezione IP24
- Superficie riscaldata 18m²

Regolazione Alto / Medio / Basso e kit di fissaggio in dotazione

ALTO

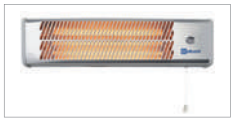

MEDIO

BASSO

CALDO LAMP 2000 GOLD

Stufa radiante

PRODOTTI

Codice	Modello	Tensione a 50 hz	Potenza max	Dimensioni (cm)	Peso (Kg)	€ / cad.
4CL2004	CALDO LAMP 2000 GOLD	220-240 V	2.000 W	54 x 10,5 x 17,5	2,50	**471,00**

5LP0018	LAMPADA INFRAROSSI	**75,00**

Descrizione

- A parete per esterni e interni, a infrarossi, idonea al riscaldamento istantaneo delle aree circoscritte
- Resistenza alogena golden 1500W ad alta resa termica e bassa intensità luminosa
- Corpo in alluminio
- Parabola riflettente con finitura a specchio
- Interruttore ON/OFF a tirante per selezionare la potenza 1500W
- Dotata di supporto murale con regolazioni alto/basso 90° con kit di fissaggio a parete
- Grado di protezione IP55
- Superficie riscaldata 15m²

IN DOTAZIONE

Supporto murale orientabile alto/basso 90°.

CALDO LAMP 2000 FLOOR Termoconvettore a convezione

PRODOTTI

Codice	Modello	Tensione a 50 hz	Potenza max	Dimensioni (cm)	Protezione (IP)	Peso (Kg)	€ / cad.
4CL2006	CALDO LAMP 2000 FLOOR	220-240V	800 W 1200 W 2000 W	470 x 886 x 2.470	24	16	469,00

Descrizione

- Stufa radiante alogena a pavimento adatta per ambienti esterni
- Unità riscaldante a irraggiamento diretto in alluminio
- 2 resistenze alogene a bassa emissione luminosa: 800W e 1200W
- Selettore a tirante: 0 / Eco (800W) / Confort (1200W) / Rapid (2000W)
- Calotta orientabile alto-basso
- Griglia di protezione: protegge la lampada da urti e impedisce il contatto con cose o persone
- Interruttore di sicurezza antiribaltamento
- Supporto in metallo, base con ingresso del cavo elettrico e flange di ancoraggio
- Cavo di alimentazione di lunghezza di1,5 metri con spina Schuko
- Grado di protezione IP24

CALDO TURBO 2000 TECH Termoconvettore

PRODOTTI

Codice	Modello	Tensione a 50 hz	Potenza max	Dimensioni (cm)	Peso (Kg)	€ / cad.
4TC2004	CALDO TURBO 2000 TECH	220-240	2.000 W	68,3 x 41,2 x 18	4,4	273,00

Descrizione

- A convezione naturale silenzioso e facile da collocare
- Comandi elettronici e telecomando per la gestione della funzione di stand-by, del livello di ventilazione (3 regolazioni: Eco750/Comfort 1250/ Rapid 2000)
- Regolazione della temperatura da 5~37°C più Antigelo
- Timer programmabile fino a 15 ore
- Funzione Turbo per dirigere il calore anche frontalmente
- Display retro-illuminato in blu, mostra le funzioni selezionate e la temperatura ambiente
- Interruttore On/Off
- Interruttore antiribaltamento
- Maniglie laterali integrate
- Piedini d'appoggio
- Corpo in lamiera verniciata
- Grado di protezione IP20
- Doppio isolamento
- Superficie riscaldata 20m²

Telecomando in dotazione

Display retroilluminato

- Profilo Slim
- Maniglie laterali integrate
- Incavo porta telecomando integrato

CALDO TURBO

Termoconvettore

PRODOTTI

Codice	Modello	Tensione a 50 hz	Potenza max	Dimensioni (cm)	Peso (Kg)	€ / cad.
4TC1002	CALDO TURBO 1000	220-240	1000 W	58,7 x 42,3 x19 x 8	3	162,00
4TC1504	CALDO TURBO 1500	220-240	1500 W		3	177,00
4TC2006	CALDO TURBO 2000	220-240	2000 W		3	183,00
4TC2007	CALDO TURBO 2000 TIMER	220-240	2000 W		3	222,00

Descrizione

- A convezione naturale con funzione turbo per dirigere il calore anche frontalmente
- 3 taglie:
  1000 (selezioni 350/650/1000W)
  1500 (selezioni 500/1000/1500W)
  2000W (selezioni 750/1250/2000W)
- Termostato ambiente regolabile
- Funzione antigelo
- Maniglie integrate lateralmente
- Utilizzabile a pavimento o fisso a parete (piedini e kit di fissaggio a muro sono in dotazione)
- Corpo in lamiera verniciata
- Doppio isolamento
- Grado di protezione IP20
- Superficie riscaldata:
  10m^2 (Caldo Turbo 1000),
  15m^2, (Caldo Turbo 1500)
  20m^2 (Caldo Turbo 2000)

CALDO 2000

Termoconvettore

PRODOTTI

Codice	Modello	Tensione a 50 hz	Potenza max	Dimensioni (cm)	Peso (Kg)	€ / cad.
4TC2005	CALDO 2000	220 - 240	2.000	58,7 x 42,3 x 19 x 8	3	138,00

Descrizione

- Termoconvettore a convezione naturale
- 3 livelli di potenza:
  750 / 1250 / 2000W
- Termostato ambiente regolabile
- Funzione antigelo
- Maniglie integrate lateralmente
- Utilizzabile a pavimento o fisso a parete (piedini e kit di fissaggio a muro sono in dotazione)
- Corpo in lamiera verniciata
- Doppio isolamento
- Grado di protezione IP20
- Superficie riscaldata 20m^2

14 VENTILAZIONE

PRINCIPIO

In inverno negli ambienti riscaldati **l'aria calda**, più leggera, **tende ad accumularsi nelle zone alte** per effetto della convezione mentre **in estate** le emissioni di gas legate alle grandi quantità di energia consumate dagli impianti di condizionamento impongono un **atteggiamento più attento e consapevole nei confronti dell'ambiente.**

SOLUZIONE

I ventilatori a soffitto sono un'ottima soluzione per un miglior riscaldamento e raffreddamento degli ambienti:

- **In inverno** consentono di destratificare l'aria calda accumulatasi nelle zone alte del locale e di distribuirla in maniera omogenea con conseguente **recupero energetico**
- **In estate** non è soltanto la diminuzione di temperatura che contribuisce al refrigerio ma anche una **ottimale circolazione dell'aria**; un ventilatore a soffitto che gira a velocità bassa aumenta la sensazione di fresco, rende l'aria più respirabile e riduce i costi energetici derivanti da un uso eccessivo dell'impianto di condizionamento
- **Non alterano la temperatura e l'umidità presenti nell'ambiente** e a differenza dei condizionatori se utilizzati in combinazione consentono di completare la potenza refrigerante rendendo possibile l'accensione per un arco temporale più limitato consentendo quindi di contenere i consumi di elettricità
- Rappresentano **una risposta semplice all'esigenza di economia di energia** nelle abitazioni, negli ambienti industriali o sportivi, e negli spazi commerciali

SUPER POLAR HVLS

Ventilatori a soffitto HVLS (High Volume Low Speed) per grandi ambienti

Descrizione

- Ventilatori a soffitto di tipo **HVLS (High Volume Low Speed)** a 5 pale di tipo Selig Airfoil in alluminio
- **Ideali per il trattamento dell'aria in grandi ambienti:** industriale, commerciale o zootecnico
- Disponibili nelle varianti da **3, 4, 5, 6, 7 metri**
- Equipaggiati di **motori EC brushless** e progettati per erogare **elevatissime portate a basse velocità** a fronte di consumi ridotti e basse emissioni sonore, preservando il **comfort degli occupanti** e massimizzando l'**efficacia dell'impianto di riscaldamento per favorire il risparmio energetico.**
- Inverter integrato
- **Area ventilata fino a 1850 m²**

PRODOTTI

Codice	Modello	Diametro	Peso installato	Velocità Massima	Potenza Max	Corrente Assorbita	Livello Sonoro	Portata massima	Massima Area Ventilata	Alimentazione	€ / cad.*
		m	Kg	rpm	Kw	A	dB(A)	m³/h	mq		
Versione E											
3EL4000	Super Polar HVLS E 300/120	3	59,4	200	0,85	2,03	< 60	280.000	1.000	200-480V Trifase 50/60 Hz	**6.500,00**
3EL4001	Super Polar HVLS E 400/160	4	65	140	0,84	1,98	< 55	330.000	1.270	200-480V Trifase 50/60 Hz	**6.620,00**
Versione STANDARD											
3EL4002	Super Polar HVLS 300/120	3	80,5	190	0,75	1,4	< 60	310.000	1.100	200-480V Trifase 50/60 Hz	**7.370,00**
3EL4003	Super Polar HVLS 400/160	4	85	110	0,25	0,7	< 55	370.000	1.300	200-480V Trifase 50/60 Hz	**7.480,00**
3EL4004	Super Polar HVLS 500/200	5	101	95	0,43	1,29	< 45	530.000	1.500	200-480V Trifase 50/60 Hz	**7.700,00**
3EL4005	Super Polar HVLS 600/240	6	107	75	0,38	1,15	< 45	600.000	1.600	200-480V Trifase 50/60 Hz	**8.310,00**
3EL4006	Super Polar HVLS 600/240 Plus	6	118	90	0,72	2,1	< 45	670.000	1.600	200-480V Trifase 50/60 Hz	**9.030,00**
3EL4007	Super Polar HVLS 700/280	7	113	45	0,34	1,1	< 45	650.000	1.850	200-480V Trifase 50/60 Hz	**8.580,00**
3EL4008	Super Polar HVLS 700/280 Plus	7	124	60	0,45	1,3	< 45	850.000	1.850	200-480V Trifase 50/60 Hz	**9.140,00**

*Spese di spedizione escluse

Dimensioni (mm)

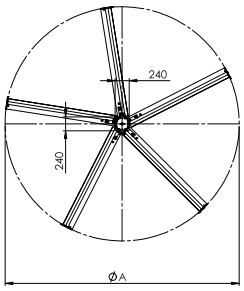

SUPER POLAR	A
300/120	3000
400/160	4000
500/200	5000
600/240	6000
700/280	7000

Installazione

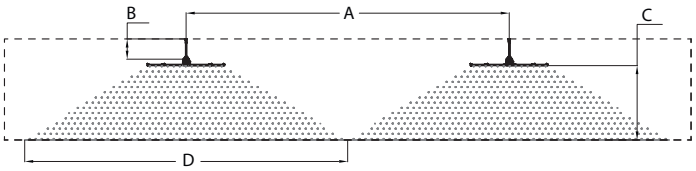

Dimensioni utili per installazione

MODELLO	DISTANZA TRA DUE VENTILATORI	DISTANZA MINIMA DA SOFFITTO	MEDIA DI ALTEZZA D INSTALLAZIONE DA PAVIMENTO	DIAMETRO DI COPERTURA DI AREA
	A (m)	B (m)	C (m)	D (m)
Super POLAR HVLS 300/120 E	9	1	3-4	9
Super POLAR HVLS 400/160 E	12	1	4-7	12
Super POLAR HVLS 300/120	9	1	3-4	9
Super POLAR HVLS 400/160	12	1	4-7	12
Super POLAR HVLS 500/200	15	1,5	5-10	15
Super POLAR HVLS 600/240	18	1,5	6-12	18
Super POLAR HVLS 600/240 Plus	18	1,5	6-12	18
Super POLAR HVLS 700/280	21	1,5	6-12	21
Super POLAR HVLS 700/280 Plus	21	1,5	6-12	21

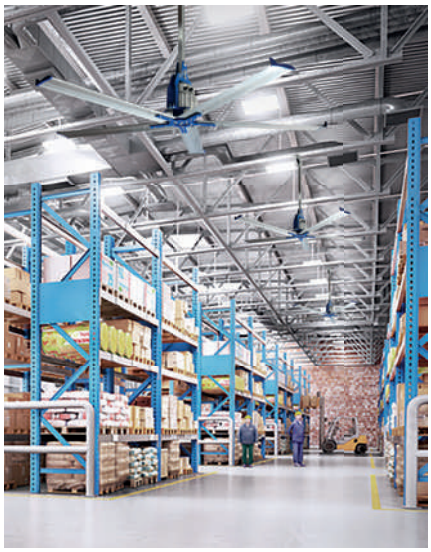

ACCESSORI E REGOLATORI / pag. 187

MP800

Destraficatori di calore
Ventilazione industriale

PRODOTTI

Codice	Modello	m³/h	V	A	KW	GIRI 1'	dB (A)	€ / cad.
7MP0001	MP800 M	11.000	230	1,54	0,18	700	66	**2.121,00**
7MP0000	MP800 T	11.000	230/400	1,44/0,83	0,18	700	66	**1.986,00**

230 V 400 V IP55 CE

Descrizione

- Per ambienti industriali
- Evita la stratificazione del calore verso il soffitto, tipica dei locali alti e riscaldati
- Consente un risparmio energetico sui costi di riscaldamento
- Diametro girante 800 mm
- Catene per applicazione a soffitto in dotazione
- Ogni apparecchio copre una superficie di circa 200 m²

In dotazione

Catene per l'applicazione a soffitto

Dimensioni (mm)

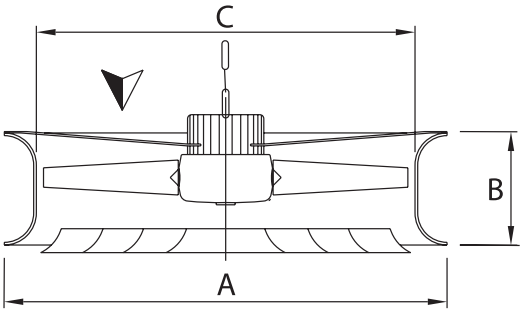

TIPO	Ø A	B	Ø C	PESO (kg)*
MP800	915	180	800	22

* Pesi indicativi

Installazioni

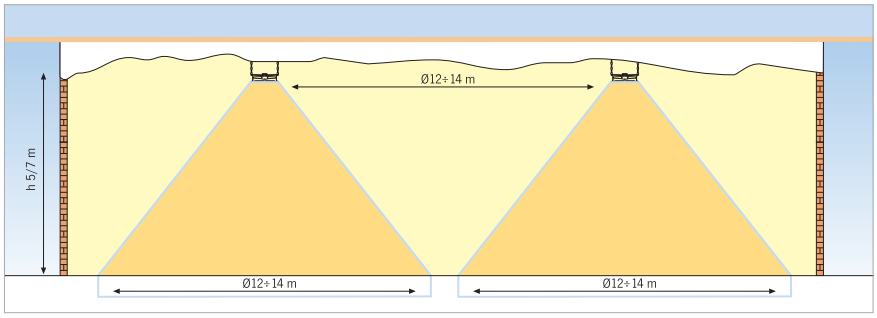

CCP

Ventilatori assiali intubati portatili

La serie non rientra nel campo di applicazione della Direttiva ErP

PRODOTTI

Codice	Modello	U	P	kW	A	m³/h	€ / cad.
1CC0530	CCP 314	M	4	0,10	0,42	1.966	**1.150,00**
1CC0535	CCP 354	M	4	0,12	0,56	2.859	**1.300,00**
1CC0540	CCP 404	M	4	0,24	1,05	3.934	**1.350,00**
1CC0545	CCP 454	M	4	0,60	2,90	5.900	**1.400,00**
1CC0550	CCP 504	M	4	0,72	3,20	8.876	**1.500,00**
1CC0541	CCP 404	T	4	0,23/0,17	0,46/0,27	3.850/3.400	**1.350,00**
1CC0547	CCP 454	T	4	0,54/0,36	1,10/0,66	5.500/4.500	**1.400,00**
1CC0551	CCP 504	T	4	0,84/0,54	1,45/0,96	9.400/7.450	**1.500,00**
1CC0556	CCP 564	T	4	1,05/0,58	2,20/1,10	12.000/8.900	**1.700,00**

Descrizione
- Portatili per ventilazione localizzata
- Utili su cantieri (asciugatura pareti) o come man-cooler (per proteggere le persone che lavorano in prossimità di localizzate fonti di calore ad alta temperatura)
- 6 modelli con diametro girante da 310 a 560 mm
- Lancio di aria orientabile tramite manopole di regolazione laterali
- Dotati di presa a bordo macchina
- Cassa in lamiera e struttura di supporto in tubolare metallico, verniciate a polveri epossidiche
- Rete di protezione in aspirante ed in premente
- Girante con pale a profilo alare in tecnopolimero rinforzato (modelli da 310 a 400) e fusione in lega di alluminio (modelli 450 e 560)
- Flusso d'aria da girante a motore
- Motori a rotore esterno trifase a doppia velocità e monofasi predisposti alla regolazione (esecuzione 5), IP55, Classe F
- Scatola porta contatti montata sul montello della cassa
- Adatti a servizio S1

Temperatura di esercizio
-15°C / +50°C

A richiesta
Diametri maggiori: 630 e 710.

Modelli da 310 a 400:
girante in tecnopolimero rinforzato con fibre minerali.

Dimensioni (mm)

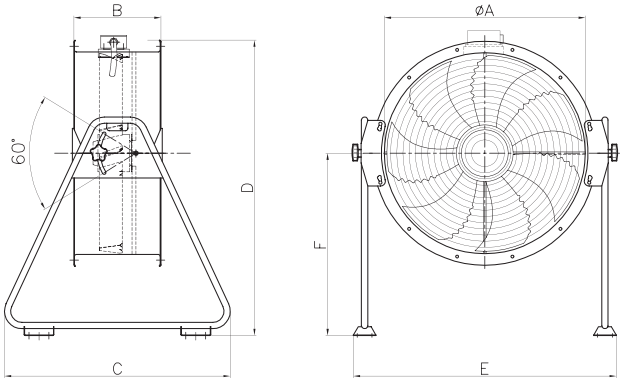

CCP	ØA	B	C	D	E	F	PESO (kg)
314	305	200	630	780	651	582	17
354	355	200	630	805	691	582	20
404	405	230	630	830	766	582	22
454	455	230	630	855	816	582	25
504	535	250	874	1022	842	723	36
564	565	250	874	1047	902	723	40

* Pesi indicativi

ABBINAMENTO A REGOLATORI E INVERTER / pag. 160

POLAR SMART DELUXE 130

Ventilatori da soffitto reversibili

PRODOTTI

Codice	Modello	Ø	V a 50 Hz	W	A	GIRI/1'	m³/h	€ / cad.
3EL3160	POLAR SMART DELUXE 130	1.320	230	40	0,277	195	148,45	295,00

ACCESSORI

Codice	Modello	€ / cad.
2SL0036	KIT RICCEVITORE E TELECOMANDO	105,00
2ST1080	KIT LUCE	55,00

Wi-Fi Smart Life

Descrizione
- Ventilatori da soffitto **d'arredo, reversibili e con Wifi 2,4 GHz e 5 GHz**
- Ø132 cm con 3 pale in ABS
- Aste di sostegno in dotazione (lunghezza 12.50 cm e 25 cm)
- Dispositivo Smart con modulo Wifi integrato, utilizzabile via smartphone tramite applicazione (Smart Life) con sistemi operativi Android e iOS
- Motore DC con 6 regolazioni di velocità
- 3 modalità: Normal / Natural / Sleep
- Rotazione Estate / Inverno
- Timer 1-8 ore. Tramite l' App si programmano anche i periodi giornalieri di funzionamento
- Set per il fissaggio a soffitto
- Isolamento in classe I con messa a terra
- **Telecomando in dotazione**

Impiego

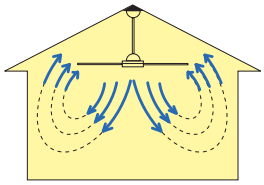

ESTATE
(ventilazione diretta)

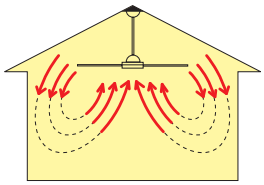

INVERNO
(ventilazione indiretta)

Dimensioni (mm)

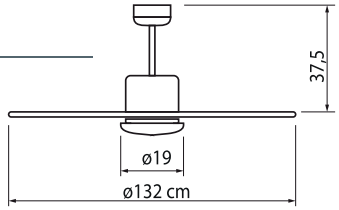

In dotazione

KIT RICEVITORE E TELECOMANDO

ACCCESSORI E RICAMBI

Kit Luce
Kit luce a LED regolazione della temperatura colore tramite APP

CARATTERISTICHE RICEVITORE
- Integrato all'interno della calotta
- Ricevitore in radiofrequenza
- Utilizzabile anche su ventilatori già installati
- Memorizzazione delle impostazioni in caso di mancanza di alimentazione
- Sollegamanto al motore tramite morsetto rapido

CARATTERISTICHE TELECOMANDO - IN DOTAZIONE
- Telecomando in radiofrequenza
- Abbinabile a uno o più ricevitori
- Raggio d'azione fino a circa 4 metri
- Beep sonoro di segnalazione
- Dimensioni 125 x 47 x 17,5 mm

Funzioni disponibili
- Selezioni delle velocità
- Tasto OFF di spegnimento / stand-by
- Tasto accensione / spegnimento luce
- Tasto TIMER per lo spegnimento ritardato del ventilatore

Telecomando

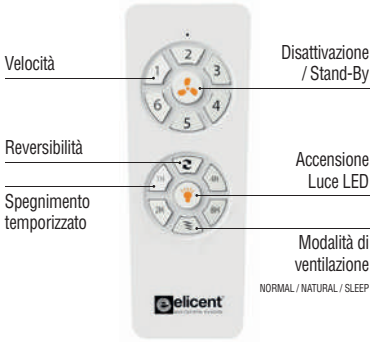

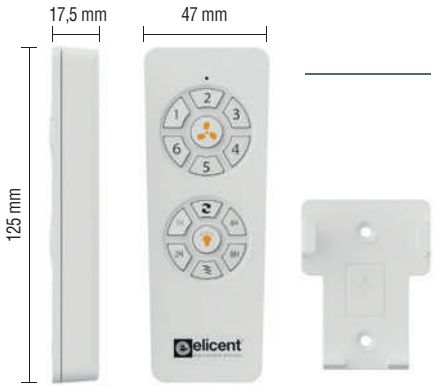

NORMAL: ventilazione COSTANTE (impostazione di default)

NATURAL: ventilazione ALTERNATA tra le velocità selezionata e la velocità 1

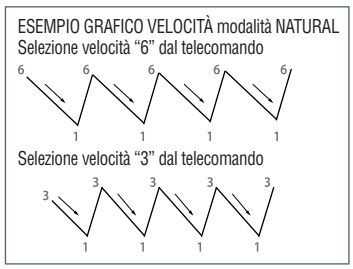

ABBINAMENTO A REGOLATORI E INVERTER / pag. 160

POLAR EVOLUTION

Ventilatori da soffitto reversibili

PRODOTTI

Codice	Modello	Ø	V a 50 Hz	W	A	GIRI/1'	m³/h	€ / cad.
3EL3005	POLAR 90	900	230	60	0,26	364	5.112	195,00
3EL3055	POLAR 120	1.200	230	75	0,32	327	10.080	201,00
3EL3105	POLAR 140	1.400	230	75	0,32	271	11.232	222,00
3EL3155	POLAR 150	1.500	230	85	0,36	229	13.146	237,00

Dimensioni (mm)

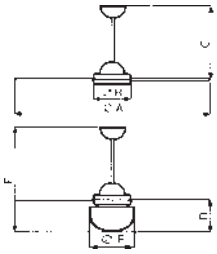

POLAR	Ø A	Ø B	C	D	E	Ø F	PESO (kg)*
90	900	200	530	150	680	190	5,0
120	1.200	200	530	150	680	190	5,4
140	1.400	200	530	150	680	190	5,6
150	1.500	200	530	150	680	190	5,9

* Pesi indicativi

230 V

Descrizione

- Disponibili in 4 diametri: 90 - 120 - 140 - 150 cm
- Asta di sostegno in dotazione (Lunghezza 43 cm)
- Regolabili con RVS/RL, regolatore ad autotrasformatore con comendo per luce e reversibilità o con RVS/R Plus, regolatore ad autotrasformatore (1,5A) che permette la regolazione di 4 Polar

Reversibili da selettore a bordo macchina.

Impiego

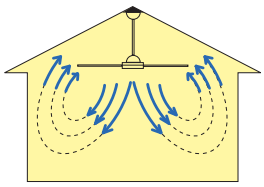

ESTATE
(ventilazione diretta)

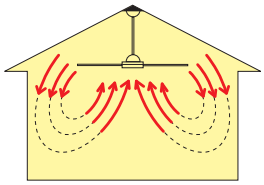

INVERNO
(ventilazione indiretta)

Accessori per serie POLAR

Cod. SL0034
KIT RICEVITORE E TELECOMANDO

CARATTERISTICHE RICEVITORE

- Integrato all'interno della calotta
- Ricevitore a raggi infrarossi abbinabile a tutti i ventilatori serie POLAR EVOlution
- Utilizzabile anche su ventilatori già installati
- Bip sonoro di conferma ricezione dei comandi
- Memorizzazione delle impostazioni della luce (Accesa/Spenta) in caso di mancanza di alimentazione
- Fornito completo di cavetti per il collegamento elettrico alla morsettiera del ventilatore

CARATTERISTICHE TELECOMANDO

- Telecomando a raggi infrarossi per ventilatori serie POLAR EVOlution
- Abbinabile a uno o più ricevitori
- Raggio d'azione fino a circa 13 mt
- Dimensioni 87 x 40 x 7,5 mm

Funzioni disponibili:

- Selezione delle velocità
- Tasto OFF di spegnimento ventilatore
- Tasto accensione/spegnimento luce
- Tasto TIMER per lo spegnimento ritardato del ventilatore (1 ora / 3 ore / 6 ore)

ASTE

Codice 2AS0012
Asta cm30

Codice 2AS0025
Asta cm 90

KIT LUCE

Cod. 2ST1066

RVS/L

Regolatore per ventilatori da soffitto serie POLAR EVOlution

Cod. 2RV4095

- Variatore di tensione ad autotrasformatore con comando per luce
- Adatto per la regolazione di un singolo agitatore da soffitto della serie POLAR EVOlution
- Regolazione 5 velocità
- Assenza di ronzio elettrico al motore
- Alimentazione monofase 230V - 50Hz
- Corrente Max. 0,5 A
- Grado di protezione IP42
- Peso 0,7 Kg
- Dimensioni 118 x 118 x 58 mm
- Marcatura CE

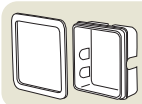

KIT INCASSO (COD.2SV1000)

RVS PLUS EVO

Regolatore multiplo (Max 1,5 A)

Cod. 2RV4108

- **Permette la regolazione contemporanea di: n°4 Agitatori per POLAR EVOlution**
- Variatore di tensione ad autotrasformatore
- Regolazione 5 velocità
- Assenza di ronzio elettrico al motore
- Interruttore ON/OFF di tipo luminoso
- Alimentazione monofase 230V - 50/60Hz
- Corrente max. 1,5 A
- Grado di protezione IP42
- Peso 1,8 Kg
- Dimensioni 158 x 118 x 76 mm
- Marcatura CE

ACCESSORI POLAR EVOLUTION

Codice	Modello	€ / cad.
2SL0034	KIT RICEVITORE + TELECOMANDO POLAR	120,00
2AS0012	ASTA POLAR 30 cm	17,00
2AS0025	ASTA POLAR 90 cm	33,00
2RV4095	REGOLATORE 0,5 A RVS/L	75,00
2RV4108	REGOLATORE 1,5 A RVS/R PLUS PER COMANDARE FINO A 4 APPARECCHI (SENZA KIT LUCE)	150,00
2ST1066	KIT ILLUMINAZIONE	52,00
2SV1000	KIT INCASSO PER RVS/RL	19,00

15

LINEA IGIENE

PRINCIPIO

L'efficacia dell'asciugatura delle mani è un aspetto fondamentale per **contenere la trasmissione di batteri ed altri micro-organismi** in quanto è più probabile sulla pelle umida che asciutta.

Alcuni studi hanno scoperto che **sulle superfici dei dispenser di asciugamani di carta crescono sei volte più batteri** che sui dispositivi ad aria.

L'utilizzo di phon in locali pubblici non presidiati (come ad esempio spogliati in piscine o palestre) è **rischioso** ed in alcuni casi vietato per motivi di sicurezza.

SOLUZIONE

Gli **asciugamani e gli asciugacapelli elettrici** offrono il vantaggio di una **maggiore igiene, risparmio e sicurezza:**

- **Funzionamento 24/7** assicurato
- **Azzeramento dei costi** di acquisto, di gestione di rifornimento e di smaltimento **della carta**
- **Riduzione drastica degli sprechi:** si tende ad usare carta in eccesso mentre l'asciugamani è usato solo per il tempo di asciugatura necessario
- **Migliore impatto estetico** e di pulizia del locale
- **Modelli antifurto e antivandalo** progettati per aree a traffico elevato
- **Standard igienici più elevati** e meno proliferazione batterica all'interno del locale
- **Uso ottimizzato dell'energia** grazie ad automatismi anti-spreco
- **La componentistica elettrica**, alloggiata nel corpo degli asciugacapelli, **è nettamente separata** dalla bocchetta erogatrice impugnata dall'utente

ECOJET

Asciugamani Eco-Veloce Design

PRODOTTI

Codice	Modello	€ / cad.
4HD0008	ECOJET - Bianco	1.629,00
4HD0009	ECOJET - Satinato	1.890,00

RPM (giri al minuto)	30.000
Velocità aria (Km/h)	410
Temperatura aria (I)	40°C
Potenza (W)	420 - 1.100
Consumo (A)	3,2 - 5
Livello sonoro (dBA) a 2 m	65 - 68
Tensione (V)	220 - 240
Frequenza (Hz)	50 - 60
Isolamento elettrico	CLASSE I
Tempo di asciugatura stimato	8 - 10 SEC.
Peso (Kg)	8,3
Protezione	IPX4

(I) La temperatura dell'aria può essere aumentata fino a 45°C azionando (tramite interruttore on/off posizionato vicino alla scheda elettronica) una piccola resistenza di 400 W.

4 lame d'aria
2 sensori di rilevamento
Velocità regolabile

Descrizione

- Nuova generazione a lame d'aria
- Articolo di design per ambienti esclusivi approvato dagli architetti
- Azionamento automatico e asciugatura veloce in solo 8-10 secondi grazie ai 2 motori ad alta velocità classe F
- **CONSUMO ENERGETICO MINIMO ASSENZA DI RESISTENZA**
- Coperchio in Abs bianco (Ecojet) o Abs satinato (Ecojet S)
- Base interna in ABS e ventola in alluminio
- Potenza del motore regolabile con switch interno per impostare il consumo elettrico
- Protezione antibatterica Microban
- Serbatoio per raccolta acqua estraibile (Capacità 0,675 l)
- Sensore acustico e allarme per avviso serbatoio pieno acqua

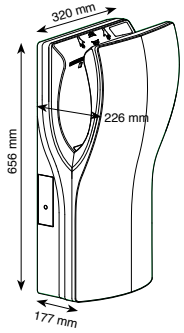

Led luminosi frontali per una veloce diagnosi dell'asciugamani.

4 lame d'aria per spazzare le gocce d'acqua dalle mani in tempo record.

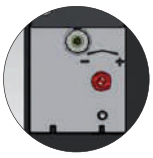
Regolatore della velocità dell'aria.

Svuotamento del serbatoio dalla parte esterna.

LINEA IGIENE

ECOFLOW

Asciugamani Eco-Veloce

PRODOTTI

Codice	Modello	€ / cad.
4HD0006	ECOFLOW - AUTOMATICO ACCIAIO BIANCO	705,00
4HD0007	ECOFLOW X - AUTOMATICO ACCIAIO INOX LUCIDO	897,00

Portata (m³/h)	187
RPM (giri al minuto)	19.000 - 30.000
Velocità aria (Km/h)	325
Temperatura aria	40° C
Potenza motore (W)	420 - 1150
Consumo (A)	3,3 - 4,7
Livello sonoro (dBA)	68-75 DB
Tensione (V)	220-240 V
Frequenza (Hz)	50-60
Isolamento elettrico	CLASSE I
Tempo di asciugatura stimato	12 SEC
Peso Kg	4,7 KG
Protezione	IP23

(I) La temperatura dell'aria può essere aumentata fino a 45°C azionando (tramite interruttore on/off posizionato vicino alla scheda elettronica) una piccola resistenza di 400 W.

Sensore IR di rilevamento regolabile tramite potenziometro (5-25 cm)

Asciugatura da 8 a 12 secondi

Velocità aria 325 Km/h

Descrizione

- Di nuova generazione automatici
- Motore ad alta velocita' classe F per asciugature estremamente veloci tramite getto d'aria a lama
- Coperchio in acciaio AISI 304 bianco (Ecoflow) o Inox lucido (Ecoflow X).
- Base interna in ABS e ventola in alluminio
- Potenza del motore regolabile con switch interno per impostare il consumo elettrico
- Tempo asciugatura record di solo 12 secondi
- **BASSO CONSUMO ELETTRICO (NO RESISTENZA)**
- Antivandalo

Dimensioni (mm)

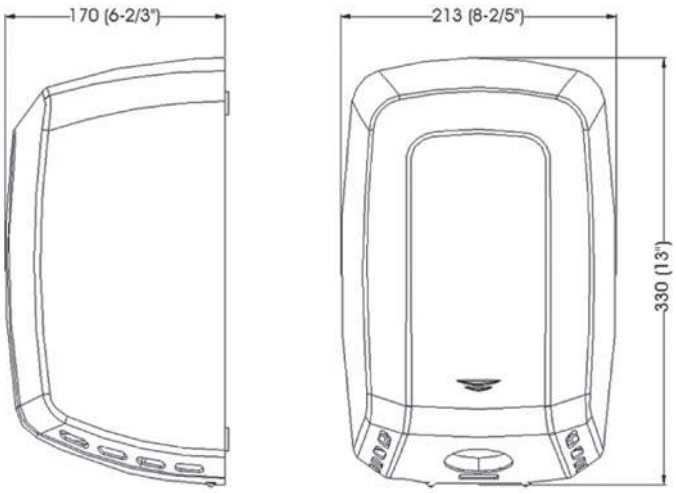

HD300

Asciugamani antivandalo

Rivestimento corazzato in acciaio

HD300A - Automatico
HD300AX - Automatico Inox lucido

Sensore IR di rilevamento regolabile tramite trimmer interno. Consumi ottimizzati: l'apparecchio si spegne immediatamente a fine utilizzo.

Rivestimento corazzato in acciaio

HD300P - Manuale
HD300PX - Inox lucido

Spegnimento temporizzato 35 secondi.

Descrizione

- Asciugamani antivandalo automatico o manuale
- Ideali per aree a traffico elevato
- Flusso d'aria calda (53°C) ad alta velocità (96km/h) per un'asciugatura veloce
- Dima di foratura fornita di serie

PRODOTTI

Codice	Modello	€ / cad.
4HD0000	HD300A - AUTOMATICO	624,00
4HD0001	HD300P - MANUALE	597,00
4HD0003	HD300AX - AUTOMATICO INOX LUCIDO	744,00
4HD0004	HD300PX - MANUALE INOX LUCIDO	726,00

Portata (m³/h)	330
RPM (giri al minuto)	5.500
Velocità aria (Km/h)	96
Temperatura aria	53°C
Potenza motore (W)	250
Resistenza (W)	2.000
Consumo (A)	10
Livello sonoro (dBA)	68
Tensione (V)	220-240
Frequenza (Hz)	50/60
Isolamento elettrico	Classe I
Tempo di asciugatura stimato	25 sec
Peso Kg	4,9 Kg (A) - 4,65 Kg (P)
Protezione	IP23

ROTAZIONE 360°
Asciugatura mani e viso

Dimensioni (mm)

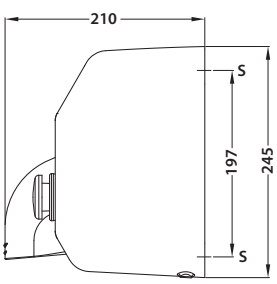

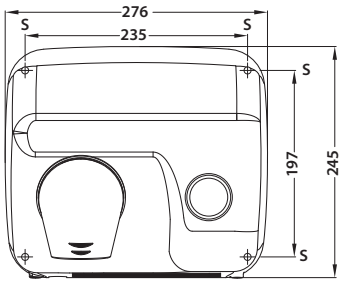

HD100

Asciugamani Classico

PRODOTTI

Codice	Modello	€ / cad.
4HD0005	HD100A - AUTOMATICO	279,00
4HD0002	HD100P - MANUALE	267,00

Portata (m^3/h)	240
RPM (giri al minuto)	2.800
Velocità aria (Km/h)	65
Temperatura aria	52°C
Potenza motore (W)	140
Resistenza (W)	1.500
Consumo (A)	7
Livello sonoro (dBA)	58
Tensione (V)	220-240
Frequenza (Hz)	50/60
Isolamento elettrico	Classe II - ⧈
Tempo di asciugatura stimato	35 sec
Peso	3 Kg
Protezione	IP21

Descrizione

- Coperchio rinforzato in termoplastica ABS ignifuga e anti-UV
- Dima di foratura fornita di serie

Dimensioni (mm)

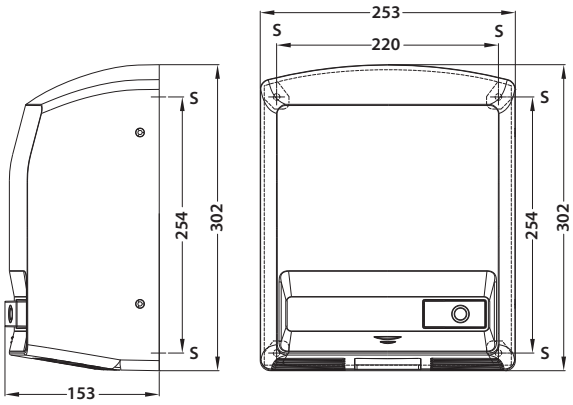

ECODRYER

Asciugacapelli da parete

PRODOTTI

Codice	Modello	€ / cad.
4HR0001	ECODRYER - Inox bianco	774,00

Portata aria ottimale (m3/h)	190
RPM (giri al minuto)	14.000 - 19.000
Velocità aria (Km/h)	140 - 205
Temperatura aria (I)	45°
Potenza complessiva (W)	200 - 1.000
Consumo (A)	2,4 - 5,2
Potenza elemento riscaldante (W)	0 - 600 (interruttore on/off)
Livello sonoro pressione acustica (dBA)	65 - 73
Tensione (V)	220 - 240
Frequenza (Hz)	50 / 60
Isolamento elettrico	Class I
Peso	5,6
Dimensioni (cm)	26,5 x 42 x 17
Protezione	IP23

Descrizione

ANTIVANDALO con coperchio in acciaio INOX AISI 304

- Funzionamento automatico
- Doppia regolazione di potenza selezionabile da 14.000 a 19.000 giri/minuto
- Attivazione della resistenza tramite interruttore on/off per avere aria più calda o più fresca
- Sistema sicurezza per lo spegnimento automatico dopo 60 secondi di uso

HR100

Asciugacapelli da parete

PRODOTTI

Codice	Modello	€ / cad.
4HR0000	HR100 - ASCIUGACAPELLI DA PARETE	234,00

Portata (m^3/h)	40
RPM (giri al minuto)	15.000
Velocità aria (Km/h)	79
Temperatura aria	60°C
Potenza motore (W)	150
Resistenza (W)	700
Consumo (A)	3
Livello sonoro (dBA)	60
Tensione (V)	220-240
Frequenza (Hz)	50/60
Lunghezza tubo (mm)	800 - 2.000 mm
Peso	1,8 Kg
Isolamento elettrico	Classe II - ⧈
Protezione	IP23

Descrizione

- Design piacevole e compatto
- Coperchio in ABS
- Sistema di sicurezza per lo spegnimento automatico dopo 15 minuti di uso ininterrotto

Dimensioni (mm)

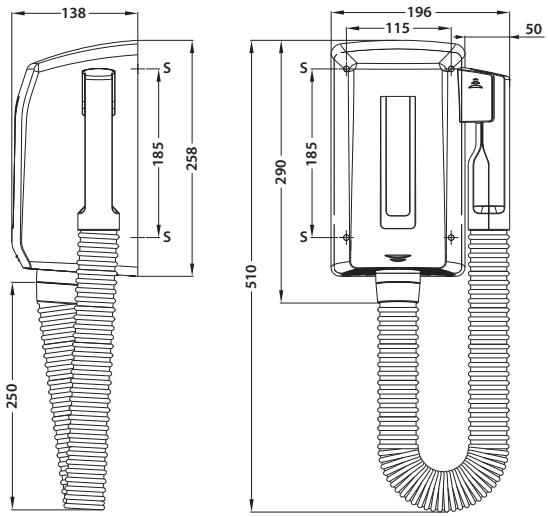

ECOCLEAN

Dispenser automatico igienizzante mani
Da parete e con piantana da pavimento e da banco

PRODOTTI

Codice	Modello	€ / cad.
4DI0000	DISPENSER AUTOMATICO DI IGIENIZZANTE	79,90
6ES1025	PIANTANA DA PAVIMENTO	225,00
6ES1026	PIANTANA DA BANCO	99,00

Descrizione
Per sapone o gel igienizzante ideale per uffici, negozi, centri commerciali, scuole ed ogni luogo pubblico dove il livello di igiene è a rischio ed è necessario mettere a disposizione degli utenti erogatori di prodotti per l'igienizzazione delle mani.

Il massimo livello di igiene è garantito grazie al sensore IR che permettono l'erogazione automatica del liquido, evitando il contatto diretto delle mani con il dispenser e riducendo la possibilità di contaminazioni reciproche tra utenti.

Caratteristiche
- Design compatto ed essenziale con superficie facile da pulire
- Materiale plastico di qualità di colore bianco
- Finestra di controllo per verificare il livello di sapone
- LED luminoso che indica il funzionamento del dispenser
- Alimentazione a batterie (4 di tipo AA, non fornite) per la massima flessibilità di uso e posizionamento
- Serbatoio facilmente ricaricabile e con capacità elevata: 1 litro
- Montaggio a parete semplice e rapido
- Disponibili piantane da pavimento o da banco, facilmente posizionabili all'interno di qualsiasi ambiente (ordinabili separatamente)

Erogazione a goccia

Igiene garantita

Dimensioni	262 x 123 x 114 mm (L x P x H)
Capacità	1 L
Dose erogata	💧: 0,8 ml - 💧💧: 1,6 ml
Tipologia di erogazione	A goccia (sapone & gel)
Liquido utilizzabile (non incluso)	Gel detergente mani, shampoo, bagnoschiuma, etc.
Modalità di erogazione	Automatica tramite sensore IR
Materiali	ABS, PP
Peso netto	750 gr.
Batterie (non incluse)	4 AA alcaline
Distanza rilevamento sensore	Min. 3 cm - max. 10 ± 2 cm
Tipologia di installazione	Parete o piedistallo da pavimento o da banco (disponibile a richiesta)

Dimensioni (mm)

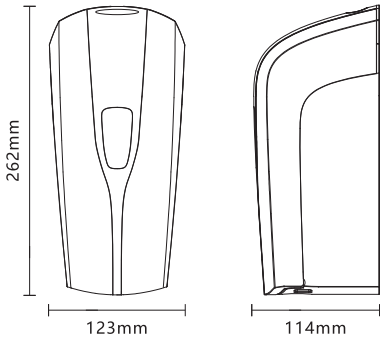

A richiesta

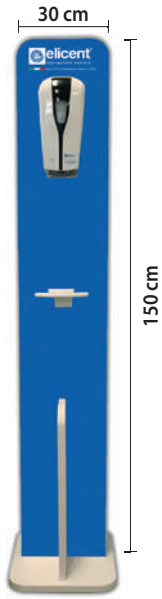

Cod. 6ES1025
Piantana da pavimento

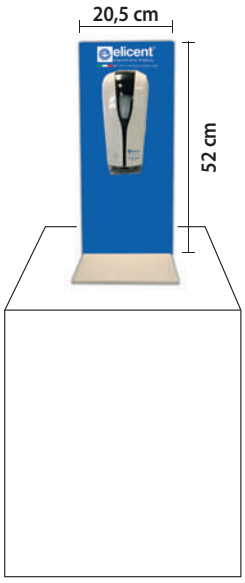

Cod. 6ES1026
Piantana da banco

AGENZIE DI RAPPRESENTANZA

VALLE D'AOSTA

AOSTA
AQUACALDA SNC
TARANTO DANIELE MARIO
VIA GORETTA 92/L
10072 MAPPANO DI CASELLE TORINESE (TO)
T. 011 9969640 / 011 9968653
info@aquacalda.com

PIEMONTE

CUNEO
FUTURCLIMA SRL
Ag. OLOCCO PIERCARLO
VIA VILLAFALLETTO 9/B
12020 MADONNA DELL'OLMO (CN)
T. 0171 411744 / 0171 411197
info@agenziafuturclima.it

TORINO
ENERGIADI SAS
VIA GORETTA 92/L
10072 - MAPPANO DI CASELLE TORINESE (TO)
T. 011 9969640 / 011 9968653
info@cfgenergia.it

ASTI - ALESSANDRIA
STEFFENINO FABIO
Ag. STEFFENINO FABIO
STRADA VALCOSSERA 21
14100 - ASTI (AT)
T. 1411745261 / 141019849 / Cell. 3346939430
fabio.steffenino@gmail.com

LIGURIA

GENOVA - IMPERIA - SAVONA
NUOVA RATEC SERVICE SRL
Ag. MONTANARO EZIO
VIA MILANO 166 M/R
16126 GENOVA
T. 010 465842 / 010 415825 / Cell. 335 8158918
emontanaro@nuovaratec.it

LA SPEZIA
CLIMA SYSTEM RAPPRESENTANZE SNC
Ag. PAOLO SIMI
VIA ACQUALE 16
54100 MASSA (MS)
T. 0585 833944 / 0585 830509 / Cell. 3487206920
paolosimi@climasystem-ms.it

TOSCANA

FIRENZE - PISTOIA - PRATO
AREZZO - SIENA
MAICO ITALIA S.p.A.
T. 030 9913575
info@maico-italia.it

MASSA-CARRARA - PISA
LIVORNO - LA SPEZIA
CLIMA SYSTEM RAPPRESENTANZE SNC
Ag. PAOLO SIMI
VIA ACQUALE 16
54100 MASSA (MS)
T. 0585 833944 / 0585 830509 / Cell. 3487206920
paolosimi@climasystem-ms.it

LAZIO

FROSINONE - LATINA - ROMA
A.R.T. SRL
Ag. GERMAIN
VIA SERRAVALLE DI CHIENTI 12
00156 ROMA
T. 06 31056852 / 06 40814770 / Cell. 335 7667341
art@artagenti.it

A.R.T. SRL
Ag. LELLI PAOLO
VIA SERRAVALLE DI CHIENTI 12
00156 ROMA
T. 06 31056852 / 06 40814770 / Cell. 338 2939056
art@artagenti.it

VITERBO - RIETI
CECCARINI
Ag. CECCARINI FABRIZIO
VIA DELLE FASCINE 4
06132 - S. MARTINO IN CAMPO (PG)
T . 075 5990708 / 075/5990707 / Cell. 335 6872042
sipi@sipiforniture.it

SARDEGNA

CAGLIARI - SASSARI
NUORO - ORISTANO
MELONI MAURO
Ag. MELONI MAURO
VIA SAN BENEDETTO 36
9100 CAGLIARI (CA)
T. 070 669092 / 070/670251 / Cell. 329 2083245
mauro.meloni57@libero.it

CAMPANIA

NAPOLI - CASERTA
CHERICI VITO
Ag. CHERICI VITO
VIA PONTE DEI GRANILI, 63
84146 NAPOLI (NA)
T. 817520954 / 081/5591345 / Cell. 335 7971104
vito@cherici.it

SALERNO - AVELLINO - BENEVENTO
PROGETTOCLIMA
di M. FERRARA e P. SANNINI snc
Ag. FERRARA M.
VIA SABATO VISCO 24/C
84121 SALERNO
T. 089 848848 / 089 3854322
commerciale@progettodima.sa.it

LOMBARDIA

MANTOVA
AERMANTOVA SNC
Ag. MILANI MARCO
VIA POMPONAZZO 35
46100 - MANTOVA
T. 0376 223877 / 0376 379142
Cell. 335 8310049
marco@aermantova.it

LODI - CREMONA - PAVIA
CLIMATEC SAS
Ag. LA VISTA FERDINANDO
VIA RAMELLI 18
26845 - CODOGNO (LO)
T. 0377 30082 / 0377 436020
Cell. 335 6203447
climatec.lavista@tin.it

BRESCIA
ELLEGI SAS
Ag. CLERICI PAOLO
VIA N. SAURO 3/B
25128 - BRESCIA
T. 030 304927
Cell. 335 314621
clerici-paolo@libero.it

BERGAMO
S & M SRL
Ag. BRAGALLI LUIGI
VIA ORIO AL SERIO 9
24050 - GRASSOBBIO (BS)
T. 035 4522088 / 035 4522095
Cell.348 2201031
luigi.bragalli@sembg.com

MILANO - VARESE
SOCIETA' LUTI SNC
Ag. MANDELLI ALFREDO
VIA PALERMO 27
20090 - ASSAGO (MI)
T. 02 89120049 / 02 8136907
Cell. 339 3582975
info@agenzialuti.it

COMO - SONDRIO - LECCO
TECH IND SRL
Ag. DANIELE ROI
VIA L. DA VINCI 2/C
22060 - CUCCIAGO (CO)
T. 031 787055 / 031 787435
Cell335 1235500
info@techind.com

TRENTINO ALTO ADIGE

L.Z. RAPPRESENTANZE TERMOTECNICHE
VIA ZENATELLO, 3
37042 CALDIERO (VR)
T 045 7651214 / 045 4510619
Cell. 366 1975376
info@agenzialz.com

VENETO

PADOVA - VICENZA - ROVIGO
BEST 4.0 Srl
Ag. BERTIN
VIA NATTA 13 - 35030 - RUBANO (PD)
T. 049 8975870 / 049 8975878 / Cell. 335 6546121
info@best40.it
Cell. Sig. Frasson 335 8167509

TREVISO - BELLUNO PORDENONE
AERTREVISO SNC DI FONDI FRANCO E ZANCHETTIN ALESSANDRO
VIA FRANCESCO BECCARUZZI 10
31100 TREVISO (TV)
T. 0422 423741
info@aertreviso.it

VERONA
L.Z. RAPPRESENTANZE TERMOTECNICHE
VIA ZENATELLO, 3
37042 CALDIERO (VR)
T 045 7651214 / 045 4510619
Cell. 366 1975376
info@agenzialz.com

FRIULI-VENEZIA GIULIA

GORIZIA - UDINE - TRIESTE
AERUDINE S.R.L. UNIPERSONALE
STRADA DI OSELIN 39/21
33047 REMANZACCO (UD)
T. 0432 1638962
Info@aerfvg.it

EMILIA-ROMAGNA

PIACENZA
CLIMATEC SAS
Ag. LA VISTA FERDINANDO
VIA RAMELLI 18
26845 CODOGNO (LO)
T. 0377 30082 / 0377 436020 / Cell. 335 6203447
climatec.lavista@tin.it

FORLI'-CESENA - RAVENNA
RIMINI - SAN MARINO
ENERGECO
Ag. TUMEDEI FURIO
VIA ALBERI 14
47121 FORLI' (FO)
T. 0543 724570 / 0543 724008
info@energeco.net

BOLOGNA - MODENA
REGGIO EMILIA
GOZZOLI SRL
Ag. GOZZOLI DIEGO
VIA PRADA 1/ant
41058 VIGNOLA (MO)
T. 059 766191 / 059 763642
Cell. 329 0284597
diego@gozzolirappresentanze.it

MARCHE

ASCOLI-PICENO - ANCONA
MACERATA - PESARO
BRACONI RAPPRESENTANZE SRL
Ag. BRACONI GIORGIO
VIA ALBERTINI 36
60131 - ANCONA (AN)
T. 071 2868133 / 071 804497
sear.braconi@gmail.com

UMBRIA

PERUGIA - TERNI
CECCARINI
Ag. CECCARINI FABRIZIO
VIA DELLE FASCINE 4
06132 - S. MARTINO IN CAMPO (PG)
T. 075 5990708 / 075/5990707
Cell. 335 6872042
sipi@sipiforniture.it

ABRUZZO

L'AQUILA - CHIETI
PESCARA - TERAMO
ENERCLIMA SRL
Ag. SCURTI VINCENZO
VIA TIBURTINA VALERIA 106
65128 - PESCARA (PE)
T. 085 4308359 / 085 4322207
info@enerclima.it

MOLISE

ISERNIA - CAMPOBASSO
ENERCLIMA SRL
Ag. SCURTI VINCENZO
VIA TIBURTINA VALERIA 106
65128 - PESCARA (PE)
T. 085 4308359 / 085 4322207
info@enerclima.it

PUGLIA

BARI
DI GIOIA
Ag. DI GIOIA PASQUALE
VIALE ORAZIO FLACCO 1c
70037 RUVO DI PUGLIA (BA)
T. 080 3615734 / 080/3615734
Cell. 347 1215812
info@pasqualedigioia.it

FOGGIA
LOBOZZO
Ag. LOBOZZO GIUSEPPE
VIALE DI VITTORIO 187
71100 FOGGIA (FG)
T. 0881 639327 / 0881/666050
Cell. 337 938216
info@lobozzo.it

LECCE - TARANTO - BRINDISI
SARDELLA
Ag. SARDELLA GIORGIO
VIALE VIRGILIO 129
7414 TARANTO (TA)
T. 099 7353988 / 099 7390988
Cell. 335 6287220
sardellaagenzia@libero.it

SICILIA

MESSINA - CATANIA - SIRACUSA
RAGUSA - ENNA
COMEC S.N.C.
di CARUSO GIUSEPPE & C.
C. MENOTTI 25/A
95030 MASCALUCIA (CT)
T. 095 383250 Cell. 347 2792726
comecs@tiscali.it

PALERMO - CALTANISSETTA
TRAPANI - AGRIGENTO
G & V RAPPRESENTANZE
Ag. GALLO GIUSEPPE
VIA DEI NEBRODI
90146 PALERMO (PA)
T. 091 2523557
segreteriagvrappresentanze@gmail.com

BASILICATA

MATERA - POTENZA
LOBOZZO
Ag. LOBOZZO GIUSEPPE
VIALE DI VITTORIO 187
71100 - FOGGIA (FG)
T. 0881 639327 / 0881 666050 / Cell. 337 938216
info@lobozzo.it

CALABRIA

MAICO ITALIA S.r.l.
T. 030 9913575
info@maico-italia.it

NOTE

Maico Italia Srl
Via Maestri del Lavoro, 12 - 25017 Lonato del Garda (Brescia) Italia
Tel. +39 030 9913575 - Fax +39 030 9913766

info@maico-italia.it / www.dynair.it

Membro di

Edizione Settembre 2025

6DE1143

Perseguendo costantemente una politica di ricerca e sviluppo, Maico Italia si riserva di variare in qualsiasi momento e senza preavviso le caratteristiche dei prodotti illustrati nel presente catalogo, mantenendo inalterati i principali parametri funzionali dei modelli.

ATTENZIONE: le prestazioni indicate a catalogo si riferiscono a valori ottenuti in laboratorio applicando le norme di riferimento indicate per ogni singola prova. I valori riscontrabili in un'istallazione reale possono essere diversi, soprattutto i dati riferiti al rumore.

Tutti i marchi citati sono di proprietà di Maico Italia.
Tutti i diritti sono riservati.

La sede di Maico Italia a Lonato del Garda, Brescia.